Ovation F-915VW
フレネルライト

【主な特徴】

- 多彩なホワイトの色表現が可能な 6 色 LED フレネルライト。静音性に優れており、劇場やスタジオでの使用に最適です。
- 柔らかく均一な照射面。高い CRI と CQS、/+ グリーン補正機能により、対象の色を忠実かつ自然に表現可能。色温度は 2,800 ～ 8,000K で調整できます。
- 17°～ 85°の範囲でズーム角を調整可能。
- 16 ビット制御による滑らかなフェード。
- オンボードでカラーやズーム、ディマーの調整が可能。
- 周波数選択可能な PWM 機能によりカメラフリッカーを抑制。遠隔操作で灯体情報の管理が可能な RDM(リモートデバイス管理) を搭載。

Ovation F-915VW は、繊細なホワイトの表現が可能な 6 色の LED 素子を搭載したフレネルライトです。

CRI は最大 92、また高い CQS により対象をより美しくソフトに映し出します。また -/+ グリーン補正機能により思い通りの色合いを演出します

17°～ 85°の範囲で調整可能な電動ズームを搭載。

静粛性に優れ、またカメラフリッカーを抑える PWM を搭載しているため、劇場やスタジオでの使用に最適です。

＊設置方法

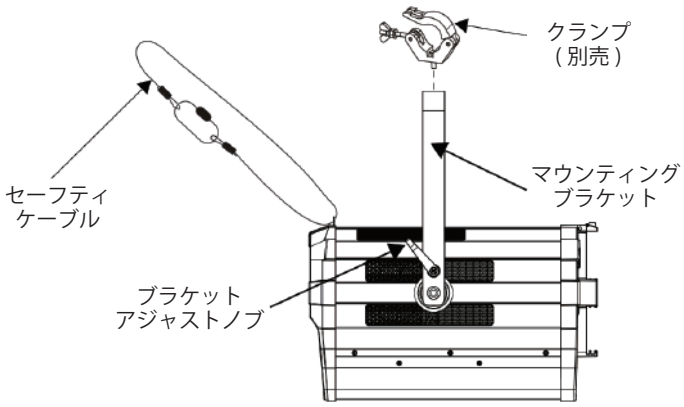

Ovation F-915VW
フレネルライト

【仕様】

〇光学系

- 光源：LED×89(6 red、15 orange-red、8 green、12 blue、16 royal blue、32 lime)、3W、定格寿命 50,000 時間
- 色温度：2,800K ～ 6,500K
- CRI：88 ～ 92
- ビーム角：17°～ 54°
- 照度角：30°～ 85°
- ズーム角：17°～ 85°
- 全光束：4,143 lm(30°)、6,792 lm(73°)
- 照度 (5m)：1,748 lx(30°)、414 lx(85°)
- PWM：600Hz/1,200Hz/2,000Hz/4,000Hz/6,000Hz/25,000Hz

〇効果

- ディマー：ディミングカーブ 4 種、電子式
- ストロボ：レート 0 ～ 27Hz、電子式
- ズーム：電動
- スタンドアロンカラーミックス：可能
- 色温度プリセット：可能
- ビルトイン自動プログラム：不可

〇制御

- プロトコル：DMX、RDM
- チャンネル数：1、3、6、7、9、13、16、19
- コネクター：XLR 3 または 5 ピン入出力

〇電源

- 定格電圧：AC 100 ～ 240V、50/60Hz
- 消費電力：220W、1.1A(208V、60Hz)
- コネクター：Neutrik powerCON
- リンク可能数：13 台 (208V)

〇構造

- 寸法：570 x 275 x 320mm
- 質量：8.5kg
- 保護等級：IP20

＊寸法

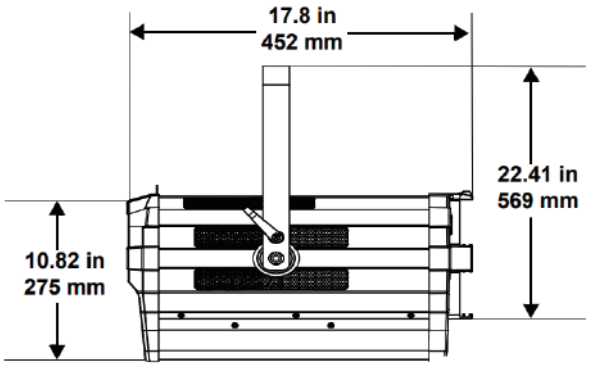

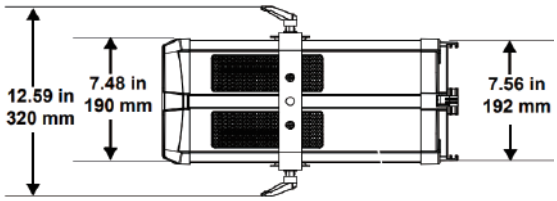

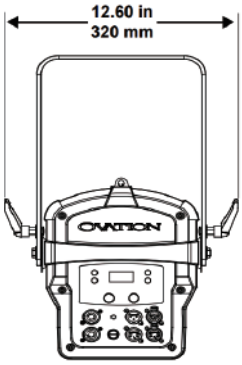

ヒビノライティング株式会社

〒105-0022 東京都港区海岸 2-7-70
TEL:03-5419-1571 FAX:03-5419-1572
E-mail:lighting@ml.hibino.co.jp
https://www.hibinolighting.co.jp/

- 商品を安全にお使いいただくために、設置・運用には十分な安全対策を行ってください。
- 商品写真は、実際の商品と一部異なる場合があります。
- 掲載内容は 2023 年 12 月のもので、予告なく変更されることがあります。変更により発生したいかなる損害に対しても、弊社は責任を負いかねます。
- 記載されている商品名、会社名等は各社の登録商標、または商標です。