MAVERICK

STORM 1 WASH

User Manual

English
Español
Français
Deutsch
Nederlands

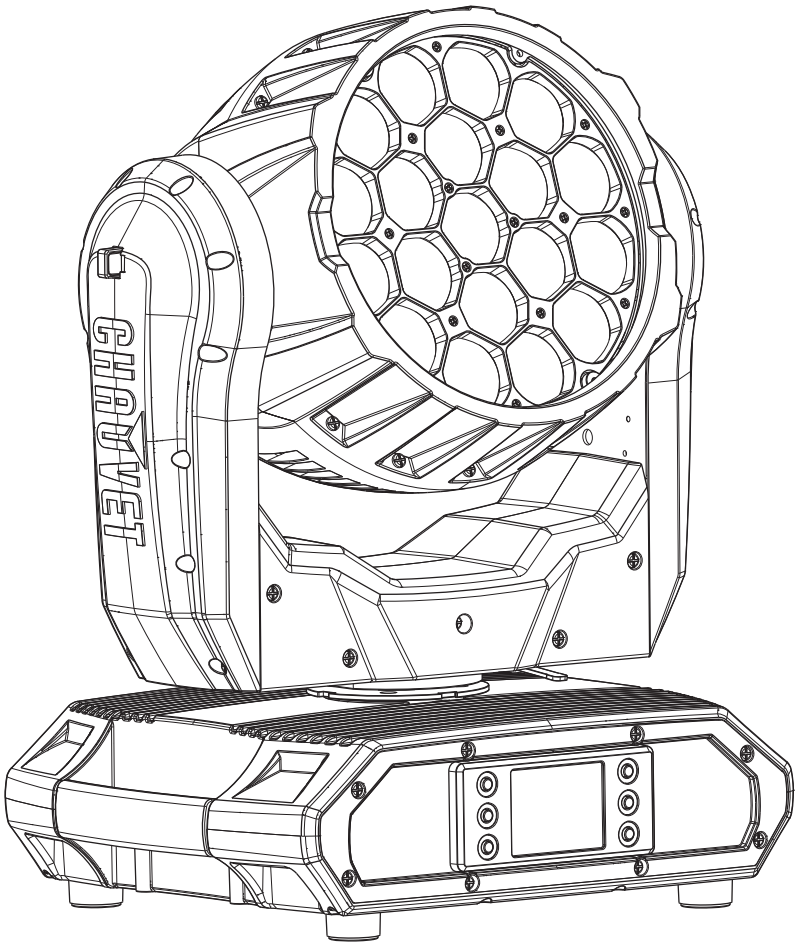

CHAUVET
PROFESSIONAL

EDITION NOTES

The Maverick Storm 1 Wash User Manual includes a description, safety precautions, installation, programming, operation, and maintenance instructions for the Maverick Storm 1 Wash. Chauvet published this version of the User Manual for Maverick Storm 1 Wash in 2019.

Trademarks

CHAUVET, the Chauvet logo, and Maverick Storm 1 Wash are registered trademarks or trademarks of Chauvet & Sons, LLC (d/b/a Chauvet and Chauvet Lighting) in the United States and other countries. Other company and product names and logos referred to herein may be trademarks of their respective companies.

Copyright Notice

The works of authorship contained in this manual, including, but not limited to, all designs, texts, and images are owned by Chauvet.

© Copyright 2019 Chauvet & Sons, LLC. All rights reserved.

Electronically published by Chauvet in the United States of America.

Manual Use

Chauvet authorizes its customers to download and print this manual for professional information purposes only. Chauvet expressly prohibits the usage, copy, storage, distribution, modification, or printing of this manual or its content for any other purpose without written consent from Chauvet.

Document Printing

For best results, print this document in color, on letter size paper (8.5 x 11 in), double-sided. If using A4 paper (210 x 297 mm), configure the printer to scale the content accordingly.

Intended Audience

Any person installing, operating, and/or maintaining this product should completely read through this manual and the guide that shipped with the product before installing, operating, or maintaining this product.

Disclaimer

Chauvet believes that the information contained in this manual is accurate in all respects. However, Chauvet assumes no responsibility and specifically disclaims any and all liability to any party for any loss, damage or disruption caused by any errors or omissions in this document, whether such errors or omissions result from negligence, accident or any other cause. Chauvet reserves the right to revise the content of this document without any obligation to notify any person or company of such revision, however, Chauvet has no obligation to make, and does not commit to make, any such revisions. Download the latest version from www.chauvetprofessional.com.

RF Exposure Warning for North America and Australia

Warning! This equipment complies with FCC radiation exposure limits set forth for an uncontrolled environment. This equipment should be installed and operated with a minimum distance of 20 cm between the radiator and your body. This transmitter must not be co-located or operating in conjunction with any other antenna or transmitter.

Document Revision

This Maverick Storm 1 Wash User Manual is the 2nd edition of this document. Go to www.chauvetprofessional.com for the latest version.

Notas de la Edición

El Manual de usuario del Maverick Storm 1 Wash incluye la descripción, precauciones de seguridad, instalación, programación, funcionamiento y mantenimiento del Maverick Storm 1 Wash. Chauvet publicó esta edición del Manual de usuario del Maverick Storm 1 Wash en 2019.

Marcas Registradas

CHAUVET, el logotipo de Chauvet y Maverick Storm 1 Wash son marcas comerciales o marcas registradas de Chauvet & Sons, LLC (con nombres comerciales Chauvet y Chauvet Lighting) en los Estados Unidos y otros países. Otras empresas, nombres de productos y logotipo a los que se haga referencia aquí pueden ser marcas comerciales de sus respectivas empresas.

Aviso de Derechos de Autor

Las obras de autoría contenidas en este manual, incluyendo, pero sin limitarse a ellas, todos los dibujos, textos e imágenes, son propiedad de Chauvet.

© Copyright 2019 Chauvet & Sons, LLC. Todos los derechos reservados.

Publicado en formato electrónico por Chauvet en los Estados Unidos de América.

Uso del Manual

Chauvet autoriza a sus clientes a descargar e imprimir este manual solo para propósitos de información profesional. Chauvet prohíbe expresamente la utilización, copia, almacenamiento, distribución, modificación o impresión de este manual o su contenido, con cualquier fin, sin consentimiento escrito de Chauvet.

Impresión del Documento

Para mejores resultados, imprima este documento en color, en papel tamaño carta (215,9 x 279,4 mm), a doble cara. Si usa papel A4 (210 x 297 mm), configure la impresora para escalar el contenido proporcionalmente.

Destinatarios

Cualquier persona a cargo del la instalación, manejo y/o mantenimiento de este producto debe leer integramente la guía que se entrega con el producto, así como este manual, antes de instalar, manejar o mantener este producto.

Exención de Responsabilidad

Chauvet cree que la información contenida en este manual es exacta en todos los aspectos. Sin embargo, Chauvet no asume responsabilidad alguna y obligaciones, de la clase que sean y para con cualquier parte, por pérdida, perjuicio o trastorno causados por cualquier error u omisión en este documento, tanto si tales errores y omisiones se deben a negligencia o accidente como a cualquier otra causa, Chauvet se reserva el derecho a revisar el contenido de este documento sin ninguna obligación de notificar dicha revisión a ninguna persona o empresa; sin embargo, Chauvet no está en absoluto obligado a hacerlo así, ni se compromete a realizar revisión alguna. Descargue la última versión desde www.chauvetprofessional.com.

Advertencia de exposición a RF para América del Norte y Australia

¡Advertencia! Este equipo cumple los límites FCC de exposición a radiación establecidos para un entorno no controlado. Este equipo debe instalarse y manejarse con una distancia mínima de 20 cm entre el radiador y su cuerpo. Este transmisor no se debe situar junto a ninguna otra antena o transmisor ni hacerse funcionar en combinación con ellos.

Revisión del Documento

Este manual de usuario de Maverick Storm 1 Wash es la 2nd edición de este documento. Visite www.chauvetprofessional.com para obtener la última versión.

NOTES D'ÉDITION

Le manuel d'utilisation du Maverick Storm 1 Wash comporte la description, les mesures de précautions, les instructions d'installation, d'utilisation et de maintenance du Maverick Storm 1 Wash. Chauvet a édité cette version du manuel d'utilisation du Maverick Storm 1 Wash en 2019.

Marques

CHAUVET, le lego Chauvet et Maverick Storm 1 Wash sont des marques déposées ou des marques de Chauvet & Sons, LLC. (d/b/a Chauvet et Chauvet Lighting) aux États-Unis et dans d'autres pays. Les autres noms de produits et logos mentionnés dans le présent manuel peuvent être des marques commerciales de leurs sociétés respectives.

Avis de Copyright

Les œuvres d'auteur contenues dans ce manuel, y compris, mais sans s'y limiter, l'ensemble des conceptions, des textes et des images sont la propriété de Chauvet.

© Copyright 2019 Chauvet & Sons, LLC. Tous droits réservés.

Publié électroniquement par Chauvet aux-États-Unis.

Utilisation du Manuel

Chauvet autorise ses clients à télécharger et à imprimer ce manuel uniquement à des fins d'information professionnelle. Chauvet interdit expressément l'utilisation, la copie, le stockage, la distribution, la modification ou l'impression de ce manuel ou de son contenu à d'autres fins sans son consentement écrit.

Impression du Document

Pour obtenir les meilleurs résultats, imprimez ce document en couleur, sur du papier au format lettre (8,5 x 11 po), recto-verso. Si vous utilisez du papier A4 (210 x 297 mm), configurez votre imprimante afin que le contenu soit correctement mis à l'échelle.

Public visé

Toute personne en charge de l'installation, de l'utilisation et/ou de la maintenance de cet appareil doit lire le guide qui a été livré avec l'appareil ainsi que ce manuel dans leur intégralité avant toute installation, utilisation ou maintenance de l'appareil.

Clause de Non Responsabilité

Chauvet estime que les informations contenues dans ce manuel sont exactes à tous les égards. Cependant, Chauvet n'assume aucune responsabilité et décline expressément toute responsabilité envers toute partie de toute perte, tout dommage ou tout dérangement qui aurait été causé par des erreurs ou des omissions dans ce document, que ces erreurs ou omissions résultent d'une négligence, d'un accident ou de toute autre cause. Chauvet se réserve le droit de réviser le contenu de ce document sans aucune obligation d'en notifier quelque personne ou société que ce soit. Cependant, Chauvet n'a ni d'obligation de réaliser de telles révisions, ni d'engagement à les réaliser. Téléchargez la dernière version sur www.chauvetprofessional.com.

Avertissement à l'exposition aux fréquences radio pour l'Amérique du Nord et l'Australie

Attention ! Cet équipement est conforme aux limites de la FCC d'exposition aux radiations définies pour un environnement non contrôlé. Cet équipement doit être installé et utilisé à une distance minimale de 20 cm entre le radiateur et votre corps. Cet émetteur ne doit pas être installé ou fonctionner conjointement avec une autre antenne ou un autre émetteur.

Révision du Document

Le présent manuel d'utilisation Maverick Storm 1 Wash est la 2éme édition de ce document. Rendez-vous sur www.chauvetprofessional.com pour obtenir la dernière version.

Hinweise zu dieser Fassung

Die Bedienungsanleitung des Maverick Storm 1 Wash enthält eine Beschreibung, Sicherheitshinweise, Anweisungen zur Installation, Programmierung, zum Betrieb und zur Wartung des Maverick Storm 1 Wash. Chauvet hat diese Version des Benutzerhandbuchs für Maverick Storm 1 Wash unter 2019 veröffentlicht.

Handelsmarken

CHAUVET, das Chauvet-Logo und Maverick Storm 1 Wash sind eingetragene Handelsmarken oder Handelsmarken von Chauvet & Sons, LLC (Geschäfte tätigend als Chauvet und Chauvet Lighting) in den USA und in anderen Ländern. Weitere in diesem Dokument verwendete Unternehmens- und Produktnamen sowie Logos können Handelsmarken ihrer jeweiligen Eigentümer sein.

Urheberrechte

Das in dieser Bedienungsanleitung enthaltene urheberrechtlich geschützte Werk, einschließlich aller Designelemente, Texte und Bilder, ist Eigentum von Chauvet.

© Copyright 2019 Chauvet & Sons, LLC. Alle Rechte vorbehalten.

In den USA von Chauvet elektronisch veröffentlicht.

Verwendung dieser Bedienungsaleitung

Chauvet autorisiert seine Kunden zum Herunterladen und Ausdrucken dieser Bedienungsanleitung ausschließlich für berufliche Informationszwecke. Eine Verwendung, Vervielfältigung, Speicherung, Verbreitung, Änderung oder ein Ausdruck dieser Bedienungsanleitung oder ihrer Inhalte für einen anderen Zweck ist ohne schriftliche Genehmigung von Chauvet ausdrücklich untersagt.

Ausdrucken des Dokuments

Für optimale Ergebnisse empfehlen wir, dieses Dokument in Farbe aufeiner Papiergröße Letter (8,5 x 11 Zoll) doppelseitig auszudrucken. Bei Verwendung des Papierformats A4 (210 x 297 mm) konfigurieren Sie den Drucker so, dass die Seitenverhältnisse entsprechend beibehalten werden.

Zielgruppe

Jede Person, die mit der Installation, dem Betrieb und/oder der Wartung dieses Produkts befasst ist, sollte die mit dem Produkt mitgelieferte Anleitung sowie diese Bedienungsanleitung vor dem Aufbau, der Inbetriebnahme oder Wartung dieses Produkts vollständig gelesen haben.

Haftungsausschluss

Die in der vorliegenden Bedienungsanleitung enthaltenen Informationen werden von Chauvet als in jeder Hinsicht korrekt angesehen. Chauvet übernimmt jedoch keine Verantwortung und insbesondere keine Haftung für durch Fehler oder fehlende Angaben in diesem Dokument verursachte Verluste, Beschädigungen oder Unterbrechungen, gleich ob diese Fehler oder fehlenden Angaben die Folge von Verletzungen der Sorgfaltspflicht, von Unfällen oder anderen Ursachen sind. Chauvet behält sich das Recht vor, jederzeit Änderungen an diesem Dokument vorzunehmen, ohne Personen oder Unternehmen über solche Änderungen informieren zu müssen. Chauvet ist jedoch nicht verpflichtet und sieht sich auch nicht in der Pflicht, solche Änderungen vorzunehmen. Laden Sie sich die neueste Fassung hier herunter: www.chauvetprofessional.com.

Warnung vor Exposition gegenüber HF für Nordamerika und Australien

Warnung! Dieses Gerät entspricht den FCC-Grenzwerten für Strahlenbelastung, die für eine nicht kontrollierte Umgebung festgelegt wurden. Dieses Gerät sollte so installiert und in Betrieb gesetzt werden, dass ein Mindestabstand von 20 cm zwischen dem Gerät und Ihrem Körper gewährleistet ist. Der Sender darf nicht in der Nähe anderer Antennen oder Sender aufgestellt oder in Verbindung mit anderen Antennen oder Sendern betrieben werden.

Fassung des Dokuments

Dieses Maverick Storm 1 Wash- Nutzerhandbuch ist die 2-te Ausgabe dieses Dokuments. Die neueste Fassung finden Sie unter www.chauvetprofessional.com.

Opmerkingen bij deze editie

De Maverick Storm 1 Wash gebruikershandleiding behandelt de beschrijving, veiligheidsvoorschriften, instelling, installatie, bediening en onderhoud van de Maverick Storm 1 Wash. Chauvet heeft deze editie van de Maverick Storm 1 Wash gebruikershandleiding uitgegeven in 2019.

Handelsmerken

CHAUVET, het Chauvet-logo en Maverick Storm 1 Wash zijn geregistreerde handelsmerken of handelsmerken van Chauvet & Sons, LLC. (d/b/a Chauvet en Chauvet Lighting) in de Verenigde Staten en andere landen. Hierin genoemde andere bedrijfs- en productnamen en logo's kunnen handelsmerken zijn van hun betreffende bedrijven.

Auteursrechtvermelding

De auteursrechtelijk beschermde werken in deze handleiding, waaronder, maar niet beperkt tot, alle ontwerpen, teksten en afbeeldingen, zijn eigendom van Chauvet.

© Copyright 2019 Chauvet & Sons, LLC. Alle rechte voorbehouden.

Elektronisch uitgegeven door Chauvet in de Verenigde Staten van Amerika.

Gebruik van de Handleiding

Chauvet geen zijn klanten alleen de bevoegdheid om deze handleiding te downloaden en af te drukken voor professionele informatiedoeleinden. Chauvet verbiedt uitdrukkelijk het gebruik, kopiëren, opslaan, distribueren, wijzigen of het drukken van deze handleiding of de inhoud daarvan voor andere doeleinden, zonder schriftelijke toestemming van Chauvet.

Afdrukken van het Document

Voor betere resultaten moeten deze documenten in kleur, dubbelzijdig op briefpapier afgedrukt worden. Als u A4-papier (210 x 297 mm) gebruikt moet u uw printer configureren om de content overeenkomstig op te schalen.

Beoogd publiek

Ledereen die de leiding heeft over de installatie, het gebruik en/of het onderhoud van dit product moet de gids bij het product, net zoals deze handleiding, volledig doorlezen vóór installatie, gebruik of onderhoud van het product.

Disclaimer

Chauvet gelooft dat de informatie in deze handleiding in alle aspecten accuraat is. Chauvet aanvaardt echter geen verantwoordelijkheid en wijst alle aansprakelijkheid af jegens enige partij voor enig verlies, schade of storingen die worden veroorzaakt door fouten of omissies in dit document, ongeacht of dergelijke fouten of omissies het gevolg zijn van nalatigheid, een ongeval of enige andere oorzaak. Chauvet behoudt zich het recht voor om de inhoud van dit document te wijzigen zonder enige verplichting om enig persoon of bedrijf van een dergelijke herziening te op de hoogte te stellen. Chauvet is echter niet verplicht dergelijke herzieningen te maken. Download de nieuwste versie van www.chauvetprofessional.com.

RF-blootstellingswaarschuwing voor Noord-Amerika en Australië

Waarschuwing! Deze apparatuur voldoet aan de FCC-limieten voor blootstelling aan straling die zijn vastgesteld voor een ongecontroleerde omgeving. Deze apparatuur moet geplaatst en gebruikt worden met een minimale afstand van 20 cm tussen de radiator en uw lichaam. Deze zender mag niet op dezelfde locatie worden gebruikt als of geplaatst worden bij een andere antenne of zender.

Herziening van het Document

Deze gebruikershandleiding van de Maverick Storm 1 Wash is de 2e editie van dit document. Ga naar voor www.chauvetprofessional.com de nieuwste versien.

TABLE OF CONTENTS

1. Before You Begin 1
- What Is Included 1
- Unpacking Instructions 1
  - Claims 1
- Text Conventions 1
- Symbols 1
- Expected LED Lifespan 1
- Safety Notes 2
  - Personal Safety 2
  - Mounting and Rigging 2
  - Power and Wiring 2
  - Operation 2

2. Introduction 3
- Description 3
  - Features 3
- Product Overview 3
- Product Dimensions 4

3. Setup 5
- AC Power 5
  - AC Plug 5
  - Fuse Replacement 5
  - Power Linking 5
  - Remote Device Management 5
- Mounting 6
  - Orientation 6
  - Rigging 6
  - Signal Connection 7
  - Art-Net™ Connection 7
  - sACN Connection 7
  - Kling-Net Connection 7
  - Connection Diagram 7

4. Operation 9
- Control Panel Operation 9
- Menu Map 9
- Protocol Configuration 14
  - Control Personalities 14
  - Single Control 14
    - Single Control Protocol 14
    - Single Control Personality 14
    - Single Control Start Address 14
    - Single Control Universe 14
  - Dual Control 15
    - Dual Control Movement 15
    - Dual Control Movement Protocol 15
    - Dual Control Pixels 16
- Zones for Pixel Control 17
- Single Control Values 17
  - Single Control: Tour Mode (216 channels) 17
  - Single Control: Advanced Mode (178 channels) 23
  - Single Control: Standard Mode (96 channels) 29
  - Single Control: Basic Mode (20 channels) 33
- Dual Control Values 36
  - Dual Control Movement 36
    - Dual Control: Advanced Movement Mode (26 channels) 36
    - Dual Control: Basic Movement Mode (8 channels) 42
  - Dual Control Pixels 43
    - Dual Control: Advanced Pixels Mode (152 channels) 43
    - Dual Control: Standard Pixels Mode (76 channels) 46
    - Dual Control: Basic Pixels Mode (57 channels) 47
- Operating Settings Configuration 49
  - Home Screen 49
  - Test Mode 49

Auto Test ... 49
Manual Test ... 49
Setup ... 49
Network Settings ... 49
Pan/Tilt Orientation ... 50
Zoom Orientation ... 50
Display Orientation ... 50
Pan/Tilt Angle Range ... 51
Blackout on Pan/Tilt Movement ... 51
Lock Screen ... 51
Swap Pan and Tilt ... 51
WDMX Reset ... 51
Backlight Timer ... 52
Loss of Data ... 52
Fan Speed ... 52
Color Mixing Mode ... 52
Dimmer Curve ... 52
Dimmer Speed ... 52
Pulse Width Modulation ... 53
Color Balance ... 53
Preset Functions ... 53
Reset Functions ... 53
Factory Reset ... 53
System Information ... 54
Offset Mode ... 54
Web Server ... 55
5. Maintenance ... 56
Product Maintenance ... 56
6. Technical Specifications ... 57
Photometrics Chart ... 58
Returns ... 59
Contact Us ... 60

ÍNDICE

1. Antes de Empezar 61
Qué va Incluido 61
Instrucciones de Desembalaje 61
Reclamaciones 61
Convenciones del Manual 61
Símbolos 61
Vida Útil Prevista del LED 61
Notas de Seguridad 62
Seguridad Personal 62
Montaje e Instalación 62
Alimentación y Cableado 62
Funcionamiento 62
2. Introducción 63
Descripción 63
Caracteristicas 63
Vista General del Producto 63
Dimensiones del Producto 64
3. Instalación 65
Corriente Alterna 65
Enchufe CA 65
Sustitución del Fusible 65
Alimentación en Cadena 65
Remote Device Management 65
Montaje 66
Orientación 66
Colocación 66
Diagrama de montaje 66
Conexiones de Señal 67
Conexión Art-Net™ 67
Conexión sACN 67
Conexión Kling-Net 67
Diagrama de Conexión 67
4. Funcionamiento 68
Descripción del Panel de Control 68
Mapa de Menú 68
Configuración de Protocolo 72
Personalidades de Control 72
Single Control 73
Protocolo Single Control 73
Personalidad de Single Control 73
Dirección de Inicio de Single Control 73
Universo de Single Control 73
Dual Control 74
Movimiento de Dual Control 74
Píxeles de Dual Control 75
Zonas para Control de Pixél 76
Valores Single Control 76
Single Control: Modo “Tour” (216 canales) 76
Single Control: Modo “Advanced” (178 canales) 82
Single Control: Modo “Standard” (96 canales) 88
Single Control: Modo “Basic” (20 canales) 92
Valores “Dual Control Movement” 95
Dual Control: Modo “Advanced Movement” (26 canales) 95
Dual Control: Modo “Standard Movement” (20 canales) 98
Dual Control: Modo “Basic Movement” (8 canales) 101
Valores “Dual Control Pixels” 102
Dual Control: Modo “Advanced Pixels” (152 canales) 102
Dual Control: Modo “Standard Pixels” (76 canales) 105
Dual Control: Modo “Basic Pixels” (57 canales) 106
Configuración de Ajustes de Funcionamiento 108
Pantalla de Inicio 108

Modo de Prueba ... 108
Prueba Automática ... 108
Prueba Manual ... 108
Instalación ... 108
Configuración de Red ... 108
Orientación Panorámica/Inclinación ... 109
Orientación Zoom ... 109
Orientación de la Pantalla ... 109
Rango de Ángulo de Panorámica/Inclinación ... 110
Blackout en Movimiento Panorámica/Inclinación ... 110
Pantalla de Bloqueo ... 110
Intercambiar Panorámica e Inclinación ... 110
Restablecer WDMX ... 110
Temporizador de Retroiluminación ... 111
Pérdida de Datos ... 111
Velocidad del Ventilador ... 111
Modo Mezcla de Color ... 111
Curva de Atenuador ... 111
Velocidad del Atenuador ... 111
Modulación de Ancho de Pulso ... 112
Equilibrio de Color ... 112
Selección de Preconfiguraciones ... 112
Funciones de restablecer ... 112
Restablecer a Valores de Fábrica ... 112
Información del Sistema ... 113
Modo Offset ... 113
Servidor Web ... 114
5. Mantenimiento ... 115
Mantenimiento del producto ... 115
6. Especificaciones Técnicas ... 116
Tabla de Fotometría ... 117
Devoluciones ... 118
Contacto ... 119

TABLE DES MATIÈRES

1. Avant de Commencer 120
Ce Qui Est Compris 120
Instructions Relatives au Déballage 120
Réclamations 120
Conventions manuelles 120
Symboles 120
Durée de Vie des LED 120
Consignes de Sécurité 121
Sécurité des Personnes 121
Montage et Fixation 121
Alimentation et Câblage 122
Utilisation 122
2. Introduction 123
Description 123
Caractéristiques 123
Vue d'ensemble du produit 123
Dimensions du Produit 124
3. Configuration 126
Alimentation CA 126
Prise CA 126
Remplacement des fusibles 126
Connexion électrique 126
Remote Device Management 126
Installation 127
Orientation 127
Suspension 127
Schéma de installation 127
Signal Connections 128
Art-Net™ Connection 128
sACN Connection 128
Kling-Net Connection 128
Connection Diagram 128
4. Fonctionnement 129
Description du Tableau de Commandes 129
Menu Map 129
Configuration du Protocole 134
Personnalités de Contrôle 134
Single Control 134
Protocole de Single Control 134
Personnalité de Single Control 134
Adresse de Départ en Mode de Single Control 135
Universe de Single Control 135
Dual Control 136
Mouvement en Dual Control 136
Pixels de Dual Control 137
Zones pour le Contrôle de Pixels 138
Valeurs de Single Control 138
Single Control: Mode “Tour” (216 canaux) 138
Single Control: Mode “Advanced” (178 canaux) 144
Single Control: Mode “Standard” (96 canaux) 150
Single Control: Mode “Basic” (20 canaux) 154
Valeurs de Dual Control 157
Dual Control Movement 157
Dual Control: Mode “Advanced Movement” (26 canaux) 157
Dual Control: Mode “Standard Movement” (20 canaux) 160
Dual Control: Mode “Basic Movement” (8 canaux) 163
Dual Control Pixels 164
Dual Control: Mode “Advanced Pixels” (152 canaux) 164
Dual Control: Mode “Standard Pixels” (76 canaux) 167
Dual Control: Mode “Basic Pixels” (57 canaux) 168
Configuration des Paramètres de Fonctionnement 170
Écran d'accueil 170

Mode Test ... 170
Test Auto ... 170
Test Manuel ... 170
Configuration ... 170
Paramètres Réseau ... 170
Orientation du Panoramique/Inclinaison ... 171
Orientation du Zoom ... 171
Orientation de l'Affichage ... 171
Amplitude d'Angle de Panoramique/Inclinaison ... 172
Noir Général Pendant Mouvement de Panoramique/Inclinaison ... 172
Verrouillage de l'Écran ... 172
Permutation du Panoramique et de l'Inclinaison ... 172
Réinitialisation WDMX ... 172
Délai de Rétro-Éclairage ... 173
Perte de Données ... 173
Vitesse du Ventilateur ... 173
Mode de Mélange de Couleurs ... 173
Courbe de Gradation ... 173
Vitesse du Gradateur ... 173
Pulse Width Modulation ... 174
Balance de Couleurs ... 174
Sélection de Préréglage ... 174
Fonctions de Réinitialisation ... 174
Réinitialisation aux Réglages d'Usine ... 175
Informations Système ... 175
Mode Décalage ... 176
Serveur Web ... 177
5. Entretien ... 178
Entretien de l'appareil ... 178
6. Spécificités Techniques ... 179
Tableau Photométrique ... 180
Renvois ... 181
Nous Contacter ... 182

INHALTSVERZEICHNIS

1. Erste Schritte 183
Packungsinhalt 183
Anweisungen für das Auspacken 183
Schadensmeldung 183
Konventionen des Handbuchs 183
Symbole 183
Voraussichtliche LED-Lebensdauer 183
Sicherheitshinweise 184
Persönliche Sicherheit 184
Befestigung und Aufhängung 184
Stromversorgung und Verkabelung 185
Operation 185
2. Einleitung 186
Beschreibung 186
Eigenschaften 186
Produktüberblick 186
Produktabmessungen 187
3. Einrichten des Geräts 188
Wechselstromstecker 188
Auswechseln der Sicherung 188
Machtverbindung 189
Remote Device Management 189
Montage 189
Montagerichtung 189
Hängende Montage 189
Signalanschlüsse 190
Art-Net-Verbindung 190
sACN-Verbindung 190
Kling-Net-Verbindung 190
Connection Diagram 191
4. Betrieb 192
Beschreibung des Bedienfelds 192
Menüplan 192
Protokollkonfiguration 197
Steuerungsmodi 197
Single Control 197
Single Control-Protokoll 197
Single Control-Modus 197
Startadresse Single Control 198
Single Control-Umgebung 198
Dual Control 199
Dual Control Bewegung 199
Dual Control Pixel 200
Zonen für die Pixelkontrolle 201
Einzel-Steuerung-Werte 201
Einzelsteuerung: Tourmodus (216-Kanal) 201
Einzelsteuerung: Erweiterter Modus (178-Kanal) 207
Einzelsteuerung: Standart Modus (96-Kanal) 213
Einzelsteuerung: Grundmodus (20-Kanal) 217
Dual-Steuerung Values 220
Dual-Steuerung Bewegung 220
Dual-Steuerung: Fortgeschrittener Bewegungsmodus (26-Kanal) 220
Dual-Steuerung: Standardbewegungs modus (20-Kanal) 223
Dual-Steuerung: Grundlegender Bewegungsmodus (8-Kanal) 226
Dual-Steuerung Pixel 227
Dual-Steuerung: Erweiterter Pixelmodus (152-Kanal) 227
Dual-Steuerung: Standard-Pixelmodus (76-Kanal) 230
Dual-Steuerung: Basic-Pixelmodus (57-Kanal) 231
Konfiguration der Betriebseinstellungen 233
Startbildschirm 233
Test-Modus 233
Selbsttest 233

Manueller Test ... 233
Setup ... 233
Network Settings ... 233
Schwenkungs-/Neigungsausrichtung ... 234
Zoomausrichtung ... 234
Display-Ausrichtung ... 234
Schwenkungs-/Neigungswinkelbereich ... 235
Verdunkelung bei Schwenkungs-/Neigungsbewegung ... 235
Bildschirm sperren ... 235
Zwischen Schwenkung und Neigung wechseln ... 235
WDMX zurücksetzen ... 235
Timer der Hintergrundbeleuchtung ... 236
Datenverlust ... 236
Lüfterdrehzahl ... 236
Farbmischungs-Modus ... 236
Dimmungskurve ... 236
Dimmungsgeschwindigkeit ... 236
Pulsweitenmodulation ... 237
Farbbalance ... 237
Auswahl der Voreinstellung ... 237
Funktionen zum Zurücksetzen ... 238
Zurücksetzen auf Werkseinstellung ... 238
Systeminformationen ... 238
Offset-Modus ... 239
Webserver ... 240
5. Wartung ... 241
Wartung des Geräts ... 241
6. Technische Daten ... 242
Photometrie-Diagramm ... 243
Reklamationen ... 244
Kontaktiere Uns ... 245

INHOUDSOPGAVE

1. Voordat tu begint ... 246
Wat is er inbegrepen ... 246
Uitpakinstructies ... 246
Claims ... 246
Tekstconventies ... 246
Symbolen ... 246
Verwachte levensduur van de LED-lamp ... 246
Veiligheidsinstructies ... 247
Persoonlijke Veiligheid ... 247
Montage en Ophangen ... 247
Stroom en Bedrading ... 248
Werking ... 248
2. Inleiding ... 249
Beschrijving ... 249
Eigenschappen ... 249
Productoverzicht ... 249
Productafmetingen ... 250
3. Instelling ... 251
AC-stroom ... 251
AC-stroom ... 251
Vervangen van de zekering ... 251
Power Linking ... 251
Remote Device Management ... 251
Montage ... 252
Oriëntatie ... 252
Opbouw ... 252
Signal Connections ... 253
Art-Net™ Connection ... 253
sACN Connection ... 253
Kling-Net Connection ... 253
Verbindingsdiagram ... 253
4. Werking ... 254
Beschrijving bedieningspaneel ... 254
Menumap ... 254
Protocolconfiguratie ... 258
Controle Persoonlijkheden ... 258
Single Control ... 259
Single Control-Protocol ... 259
Single Control Personality ... 259
Startadres voor enkele bedienings ... 259
Single Control Universe ... 259
Dual Control ... 260
Dual Control-Beweging ... 260
Dual Control Pixels ... 261
Zones voor pixelregeling ... 262
Single Control-waarden ... 262
Single Control: Tour Modus (216-kanaal) ... 262
Single Control: Advanced Modus (178-kanaal) ... 268
Single Control: Standard Modus (96-kanaal) ... 274
Single Control: Basic Modus (20-kanaal) ... 278
Dual Control-waarden ... 281
Dual Control Movement ... 281
Dual Control: Advanced Movement Modus (26-kanaal) ... 281
Dual Control: Standard Movement Modus (20-kanaal) ... 284
Dual Control: “Basic Movement” Modus (8-kanaal) ... 287
Dual Control Pixels ... 288
Dual Control: “Advanced Pixels” Modus (152-kanaal) ... 288
Dual Control: “Standard Pixels” Modus (76-kanaal) ... 291
Dual Control: “Basic Pixels” Modus (57-kanaal) ... 292
Configuratie Gebruiksinstellingen ... 294
Startscherm ... 294
Testmodus ... 294

Autotest ... 294
Handmatige Test ... 294
Instellingen ... 294
Netwerkinstellingen ... 294
Zwenk-/Kanteloriëntatie ... 295
Zoomoriëntatie ... 295
Beeldschermoriëntatie ... 295
Zwenk-/Kantelhoekbereik ... 296
Verduistering bij Zwenk-/Kantelbeweging ... 296
Vergrendel Scherm ... 296
Zwenken en Kantelen Wisselen ... 296
WDMX Reset ... 296
Timer Achtergrondverlichting ... 297
Gegevensverlies ... 297
Ventilatorsnelheid ... 297
Kleurenmengmodus ... 297
Dimmercurve ... 297
Dimmersnelheid ... 297
Pulsbreedtemodulatie ... 298
Kleurbalans ... 298
Voorinstelling Selecteren ... 298
Functies Resetten ... 298
Reset Naar Fabrieksinstellingen ... 298
Systeeminformatie ... 299
Offsetmodus ... 299
Webserver ... 300
5. Onderhoud ... 301
Productonderhoud ... 301
6. Technische Specificaties ... 302
Fotometriekaart ... 303
Retouren ... 304
Neem contact Op ... 306

1. Before You Begin

What Is Included

- Maverick Storm 1 Wash
- Seetronic Powerkon IP65 power cord to bare wire
- 2 Omega brackets with mounting hardware
- Quick Reference Guide

Unpacking Instructions

Carefully unpack the product immediately and check the container to make sure all the parts are in the package and are in good condition.

Claims

If the box or the contents (the product and included accessories) appear damaged from shipping, or show signs of mishandling, notify the carrier immediately, not Chauvet. Failure to report damage to the carrier immediately may invalidate your claim. In addition, keep the box and contents for inspection.

For other issues, such as missing components or parts, damage not related to shipping, or concealed damage, file a claim with Chauvet within 7 days of delivery.

Text Conventions

Convention	Meaning
1–512	A range of values
50/60	A set of values of which only one can be chosen
Settings	A menu option not to be modified
<ENTER>	A key to be pressed on the product's control panel
ON	A value to be entered or selected

Symbols

Symbol	Meaning
	Critical installation, configuration, or operation information. Not following these instructions may make the product not work, cause damage to the product, or cause harm to the operator.
	Important installation or configuration information. The product may not function correctly if this information is not used.
	Useful information

Expected LED Lifespan

LEDs gradually decline in brightness over time, primarily because of heat. LEDs that are arranged in clusters experience higher operating temperatures than single LEDs. For this reason, operating clustered LEDs at their fullest intensity significantly reduces the LEDs' lifespan. Under normal conditions, this lifespan is 40,000 to 50,000 hours. If extending this lifespan is vital, lower the operating temperature by improving the ventilation around the product, thus reducing the ambient temperature. In addition, limiting the overall projection intensity may extend the LEDs' lifespan.

Safety Notes

Read all the following safety notes before working with this product. These notes contain important information about the installation, usage, and maintenance of this product.

All applicable local codes and regulations apply to proper installation of this product.

This product contains no user-serviceable parts. Any reference to servicing in this User Manual will only apply to properly trained, certified technicians. Do not open the housing or attempt any repairs.

Personal Safety

- Avoid direct eye exposure to the light source while the product is on.
- Always disconnect the product from the power source before servicing.
- Always connect the product to a grounded circuit to avoid the risk of electrocution.
- Do not touch the product's housing when operating because it may be very hot.

Mounting and Rigging

- Do not submerge this product (IP65). This product is for indoor use or for temporary use outdoors.
- When using this product in an outdoor environment, use IP65 (or higher)-rated power and data cables. Secure unused power and data ports with attached IP65 covers.
- CAUTION: When transferring product from extreme temperature environments, (e.g., cold truck to warm, humid ballroom) condensation may form on the internal electronics of the product. To avoid causing a failure, allow product to fully acclimate to the surrounding environment before connecting it to power.
- Not for permanent outdoor installation in locations with extreme environmental conditions. This includes, but is not limited to:
  - Exposure to a marine/saline environment (within 3 miles of a saltwater body of water).
  - Locations where the normal high or low temperatures exceed the temperature ranges in this manual.
  - Locations that are prone to flooding or being buried in snow.
  - Areas where the product will be subjected to extreme radiation or caustic substances.
- Mount this product in a location with adequate ventilation, at least 20 in (50 cm) from adjacent surfaces.
- Make sure there are no flammable materials close to the product when operating.
- When hanging this product, always secure to a fastening device using a safety cable.
- Never carry the product by the power cord or any moving part.

Power and Wiring

- Make sure the power cord is not crimped or damaged.
- Always make sure you are connecting the product to the proper voltage in accordance with the specifications in this manual or on the product's specification label.
- To eliminate unnecessary wear and improve its lifespan, during periods of non-use completely disconnect the product from power via breaker or by unplugging it.
- Never connect this product to a dimmer pack or rheostat.
- Never disconnect this product by pulling or tugging on the power cable.

Operation

- Do not operate this product if there is damage on the housing, lenses, or cables. Have the damaged parts replaced by an authorized technician at once.
- Do not cover the ventilation slots when operating to avoid internal overheating.
- The maximum ambient temperature is 113 °F (45 °C). Do not operate the product at higher temperatures.
- The minimum startup temperature is -4 °F (-20 °C). Do not start the product at lower temperatures.
- The minimum ambient temperature is -22 °F (-30 °C). Do not operate the product at lower temperatures.
- In the event of serious operation problem, stop using this product immediately!

If your Chauvet product requires service, contact Chauvet Technical Support.

2. Introduction

Description

The Maverick Storm 1 Wash is a powerful IP66-rated RGBW Osram LED moving head. It features a compact and rugged die-cast aluminum housing built with 316 stainless steel screws to withstand even the harshest elements. With an output of 6,000 lumens, its customized optics are well suited for audience and aerial washing, even at larger venues. Pixel-mapping effects and a massive zoom range further add to the unit's versatility, while a virtual gobo wheel with background colors creates an array of immersive atmospheric effects. The RDM-enabled unit features 16-bit dimming and can be controlled via DMX, W-DMX, sACN, Art-Net™, and Kling-Net.

Features

- Fully featured IP65-rated RGBW LED yoke wash fixture with pixel mapping and zoom
- 16-bit dimming of master dimmer and individual colors for smooth control of fades
- Built-in colors for quick design possibilities
- Built-in virtual gobo wheel with background colors for impressive atmospheric effects
- Fast movement of pan, tilt, and zoom
- Quiet operation for a wide range of installation situations, both indoor and outdoor
- DMX, W-DMX, sACN, Art-Net™, and Kling-Net control for full flexibility
- RDM-enabled for remote addressing and trouble shooting
- 11°–42° zoom angle for variable beam sizes
- True 1 compatible power input
- Battery backup display with auto rotate depending on fixture orientation
- 3 setup menu presets and preset sync for cross-loading to multiple like-fixtures for easy shop setup

Product Overview

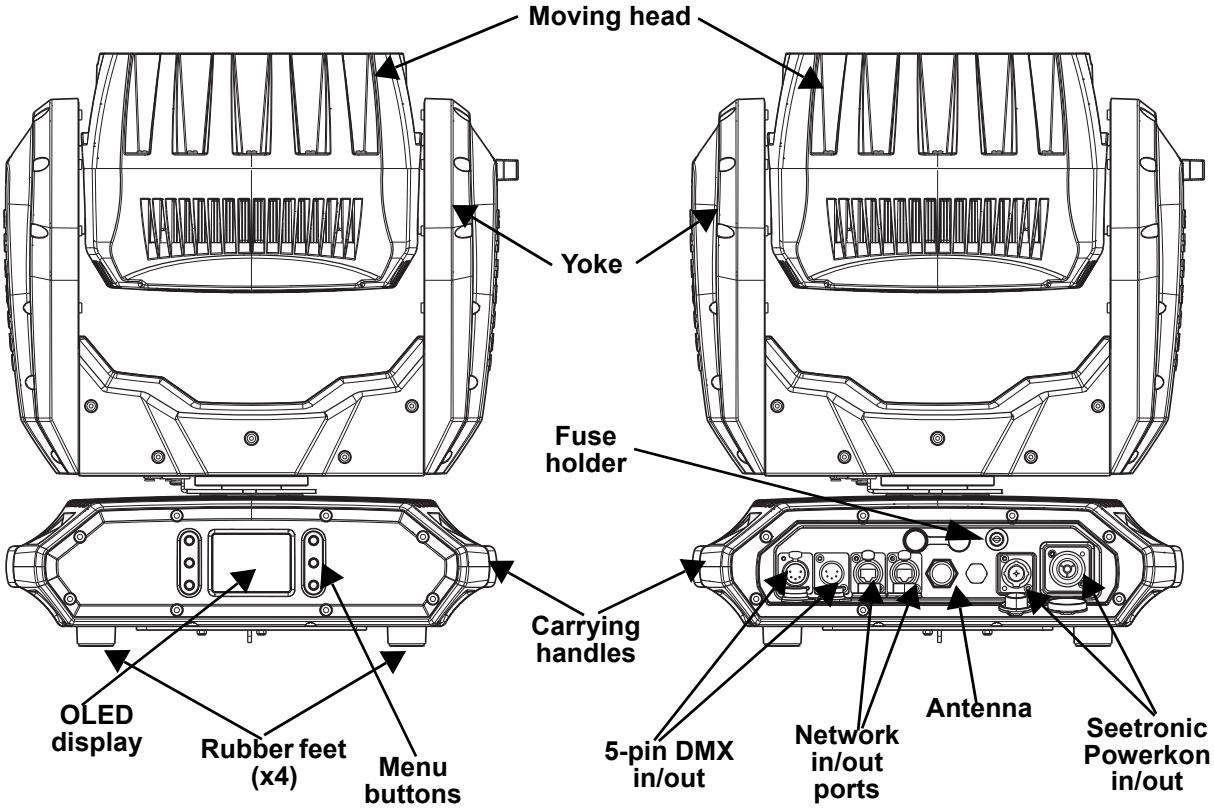

Product Dimensions

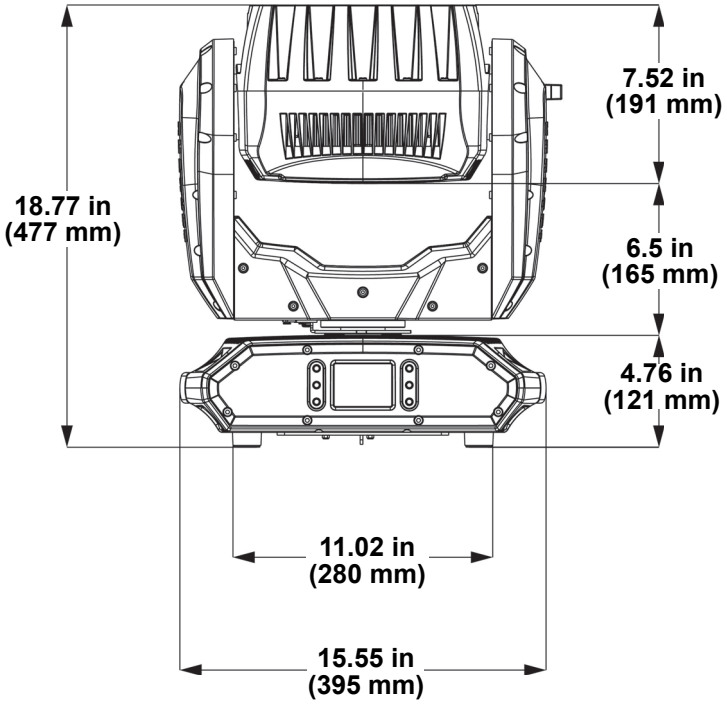

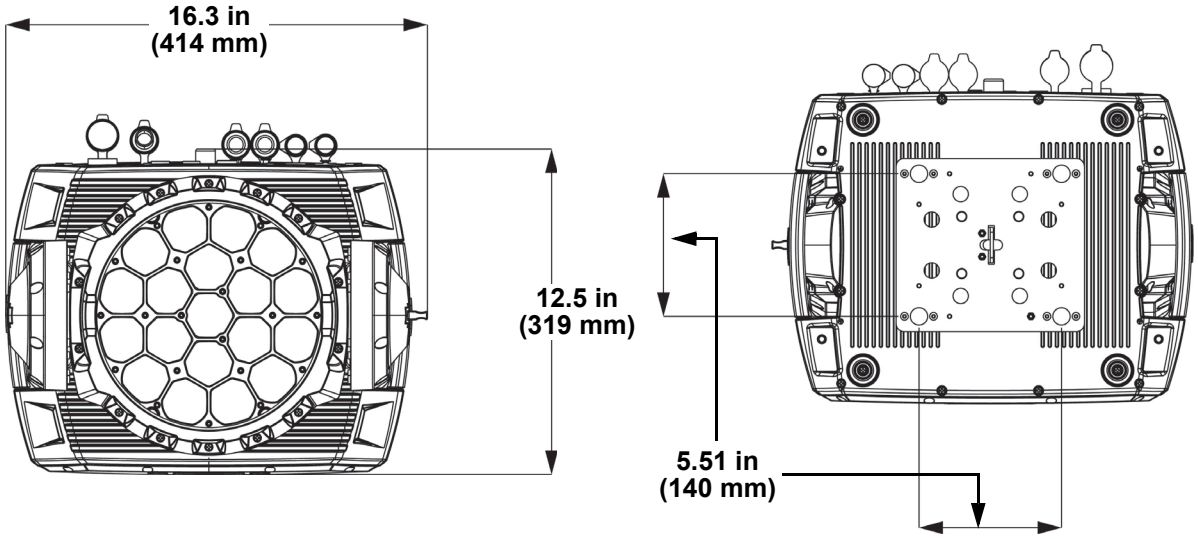

3. Setup

AC Power

The Maverick Storm 1 Wash has an auto-ranging power supply, and it can work with an input voltage range of 100 to 240 VAC, 50/60 Hz. To determine the product's power requirements (circuit breaker, power outlet, and wiring), use the current value listed on the label affixed to the product's back panel, or refer to the product's Technical Specifications. The listed current rating indicates the product's average current draw under normal conditions.

- **Always connect the product to a protected circuit (a circuit breaker or fuse). Make sure the product has an appropriate electrical ground to avoid the risk of electrocution or fire.**
- **To eliminate unnecessary wear and improve its lifespan, completely disconnect the product from power via breaker or by unplugging it during periods of non-use.**

Never connect the product to a rheostat (variable resistor) or dimmer circuit, even if the rheostat or dimmer channel serves only as a 0 to 100% switch.

AC Plug

The Maverick Storm 1 Wash comes with a power input cord terminated with a Seetronic Powerkon connector on one end and an Edison plug on the other end (U.S. market). If the power input cord that came with your product has no plug, or if you need the change the plug, use the table below to wire the new plug.

Connection	Wire (U.S.)	Wire (Europe)	Screw Color
AC Live	Black	Brown	Yellow/brass
AC Neutral	White	Blue	Silver
AC Ground	Green/yellow	Green/yellow	Green

Fuse Replacement

1. Disconnect the product from power.
2. Using a flat-head screwdriver, unscrew the fuse holder cap from the housing.
3. Remove the blown fuse from the holder and replace with another fuse of the same type and rating (F 20 A, 250 V).
4. Screw the fuse holder cap back in place and reconnect power.

Disconnect the product from the power outlet before replacing the fuse.

Always replace a blown fuse with one of the same type and rating.

Power Linking

The Maverick Storm 1 Wash supports power linking. You can power link up to 3 products at 120 V, up to 6 products at 208 V, or up to 7 products at 230 V.
This product comes with a power input cord. Power-linking cables are available from Chauvet for purchase.

Remote Device Management

Remote Device Management, or RDM, is a standard for allowing DMX-enabled devices to communicate bi-directionally along existing DMX cabling. Check the DMX controller's User Manual or with the manufacturer as not all DMX controllers have this capability. The Maverick Storm 1 Wash supports RDM protocol that allows feedback to make changes to menu map options.

Mounting

Before mounting the product, read and follow the safety recommendations indicated in the Safety Notes. For our CHAUVET Professional line of mounting clamps, go to http://trusst.com/products/.

Orientation

Always mount this product in a safe position and ensure that there is adequate room for ventilation, configuration, and maintenance. The Maverick Storm 1 Wash can be suspended upright or upside down using the two Omega brackets included, or it can be placed on it rubber feet on a flat-level surface.

Rigging

Chauvet recommends using the following general guidelines when mounting this product.

- When selecting an installation location, consider easy access to this product for operation, programming adjustments, and routine maintenance.
- The product is not intended for permanent installation.
- Make sure to mount this product away from any flammable material.
- Never mount in places where rain, high humidity, extreme temperature changes, or restricted ventilation may affect the product.
- If hanging this product, make sure that the mounting location can support the product's weight. See the Technical Specifications for the weight-bearing requirements of this product.
- When hanging this product, always secure to a fastening device using a safety cable. For our CHAUVET Professional line of safety cables, go to http://trusst.com/products/.
- When mounting the product on the floor, make sure that the product and cables are away from people and vehicles.
- Place the Maverick Storm 1 Wash so that it can move freely without hitting anything or anybody.
- Leave enough slack on the cables to prevent tension and pull on the plugs.

Mounting Diagram

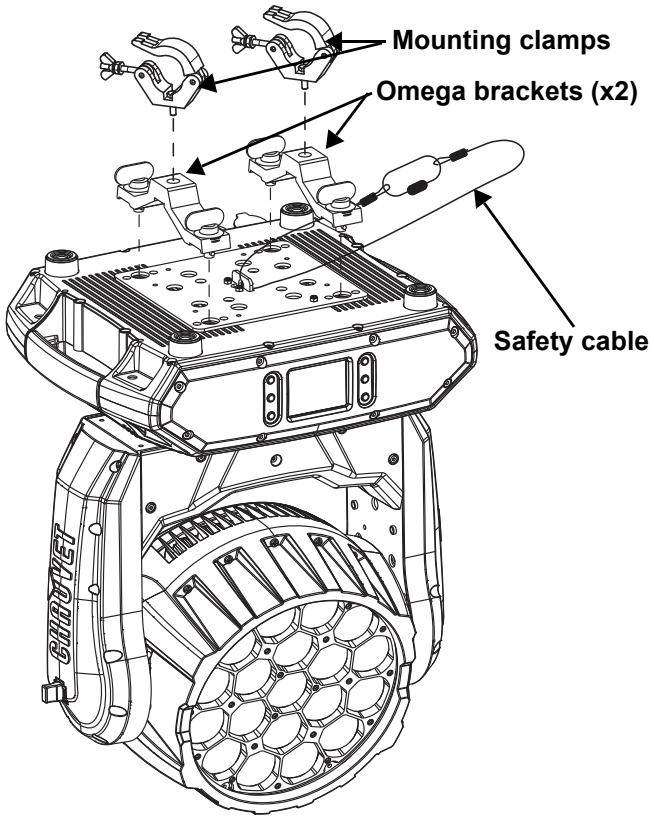

Overhead Mounting

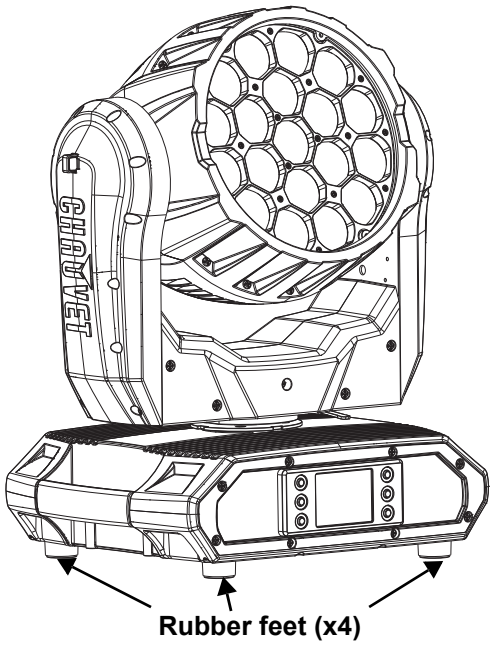

Floor Mounting

Signal Connection

The Maverick Storm 1 Wash can receive DMX, WDMX, Art-Net™, sACN, or Kling-Net signal. The Maverick Storm 1 Wash has two Ethernet ports, and 5-pin DMX in and out ports. For more information about DMX, read the DMX primer at:
https://www.chauvetprofessional.com/wp-content/uploads/2016/06/DMX_Primer.pdf
For instructions on pairing the Maverick Storm 1 Wash with a WDMX transmitter, see WDMX Reset.

Art-Net™ Connection

Art-Net™ is an Ethernet protocol that uses TCP/IP that transfers a large amount of DMX512 data using an Ethernet connection over a large network. An Art-Net™ protocol document is available from www.chauvetprofessional.com.
Art-Net™ designed by and copyright Artistic Licence Holdings Ltd.

sACN Connection

Streaming ACN, also known as ANSI E1.31, is an Ethernet protocol that uses the layering and formatting of Architecture for Control Networks to transport DMX512 data over IP or any other ACN-compatible network. ACN is maintained by the Professional Lighting and Sound Association (PLASA).

Kling-Net Connection

Kling-Net is a network protocol that allows auto configuration of display devices using an Ethernet connection. Refer to the ArKaos software manual for detailed instructions on programming this product.

ArKaos Kling-Net does not support the pan and tilt functions, and must be paired with another protocol for full functionality with the Maverick Storm 1 Wash.

Connection Diagram

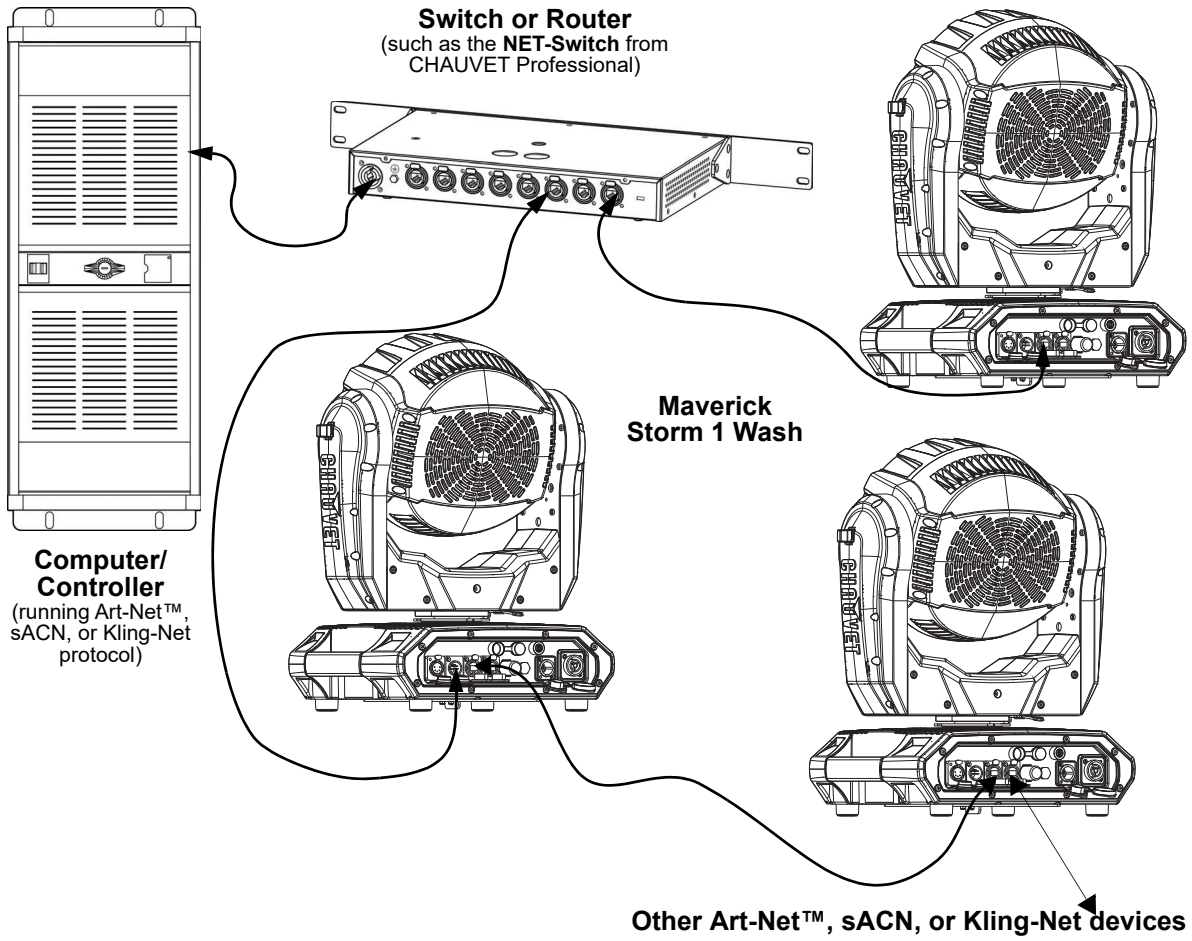

4. Operation

Control Panel Operation

Button	Function
⇧	Navigates upwards through the menu list or increases the numeric value when in a function
☰	Exits from the current menu or function
⇩	Navigates downwards through the menu list or decreases the numeric value when in a function
⇦	Navigates leftwards through the menu list
↵	Enables the currently displayed menu or sets the currently selected value into the selected function
⇨	Navigates rightwards through the menu list

Menu Map

Programming Levels					Description
Control Settings					**Main Level**
Control Settings	**Single Control**	**DMX**	**Personality**	**Basic**	Sets the DMX personality (see Control Personalities)
				Standard	
				Advanced	
				Tour	
			Start Address	**1–512**	Sets the DMX starting address
		ArtNet	**Personality**	**Basic**	Sets the Art-Net™ personality (see Control Personalities)
				Standard	
				Advanced	
				Tour	
			Start Address	**1–512**	Sets the Art-Net™ starting address
			Universe	**0–255**	Sets the Art-Net™ universe
		sACN	**Personality**	**Basic**	Sets the sACN personality (see Control Personalities)
				Standard	
				Advanced	
				Tour	
			Start Address	**1–512**	Sets the sACN starting address
			Universe	**1–256**	Sets the sACN universe
		WDMX	**Personality**	**Basic**	Sets the WDMX personality (see Control Personalities)
				Standard	
				Advanced	
				Tour	
			Start Address	**1–512**	Sets the WDMX starting address

Programming Levels						Description
Control Settings						Main Level
Control Settings	Dual Control	Movement	DMX	Personality	Basic Standard Advanced	Sets the DMX personality (see Control Personalities)
				Start Address	1–512	Sets the DMX starting address
			ArtNet	Personality	Basic Standard Advanced	Sets the Art-Net™ personality (see Control Personalities)
				Start Address	1–512	Sets the Art-Net™ starting address
				Universe	0–255	Sets the Art-Net™ universe
			sACN	Personality	Basic Standard Advanced	Sets the sACN personality (see Control Personalities)
				Start Address	1–512	Sets the sACN starting address
				Universe	1–256	Sets the sACN universe
		Pixels	DMX	Personality	Basic Standard Advanced	Sets the DMX personality (see Control Personalities)
				Start Address	1–512	Sets the DMX starting address
			ArtNet	Personality	Basic Standard Advanced	Sets the Art-Net™ personality (see Control Personalities)
				Start Address	1–512	Sets the Art-Net™ starting address
				Universe	0–255	Sets the Art-Net™ universe
			sACN	Personality	Basic Standard Advanced	Sets the sACN personality (see Control Personalities)
				Start Address	1–512	Sets the sACN starting address
				Universe	1–256	Sets the sACN universe
			Kling-Net	Personality	Basic Standard	Sets the Kling-Net personality (see Control Personalities)

In Dual Control mode, the Movement Protocol and the Pixels Protocol cannot be the same.

Programming Levels				Description
Test Mode				**Test Mode Main Level**
Test Mode	**Auto Test**			Auto test all functions
Test Mode	**Manual Test**	**Pan**	**000–255**	Manually control and test all settings through the control panel
		Tilt		
		P/T Speed		
		Red		
		Green		
		Blue		
		White		
		CTC		
		Color		
		Pattern		
		LED Macro		
		LED Ma. Speed		
		LED Ma. Fade		
		Background		
		Background Dim.		
		Dimmer		
		Shutter		
		Function		
		Zoom		
Setup				**Setup Main Level**
Setup	**Network Settings**	**IP Mode**	**Manual**	Manually set IP address
			DHCP	Network sets IP address
			Static	Product sets IP address
		IpAddress	_ _ _._ _ _._ _ _._ _	Sets IP address in Manual mode
		SubMask	_ _ _._ _ _._ _ _._ _	Sets Subnet Mask in Manual mode
	Pan Reverse	**NO**		Normal pan
		YES		Reversed pan
	Tilt Reverse	**NO**		Normal tilt
		YES		Reversed tilt
	Zoom Reverse	**NO**		Normal Zoom
		YES		Reversed Zoom
	Screen Reverse	**NO**		Normal display
		YES		Inverted display
		AUTO		Automatic display orientation
	Pan Angle	**540**		540° pan range
		360		360° pan range
		180		180° pan range
	Tilt Angle	**270**		270° tilt range
		180		180° tilt range
		90		90° tilt range
	BL. O. P/T Move	**NO**		Do not black out while pan/tilt
		YES		Blackout while pan/tilt
	Lock Screen	**NO**		Lock the buttons and touch screen Passcode: 0920
		YES		
	Swap XY	**NO**		Do not swap pan and tilt
		YES		Pan controls tilt, tilt controls pan
	WDMX Reset	**NO**		Do not reset WDMX
		YES		Reset WDMX
	Backlight Timer	**30S**		Display turns off after 30 seconds
		1M		Display turns off after 1 minute
		5M		Display turns off after 5 minutes
		ON		Display stays on

Programming Levels				Description
Setup (cont.)				**Setup Main Level** (cont.)
Setup (cont.)	**Loss of Data**	**Hold**		Holds last signal received
		Close		Blacks out fixture
	Fans	**Auto**		Fan speed according to product temperature
		Full		Fan speed set on high
		ECO		Quiet mode
	C Mixing Mode	**RGBW**		RGBW mode (additive mode
		CMY		CMY mode (subtractive mode)
	Dimmer Curve	**Linear**		Set the dimmer curve
		Square		
		I Squa		
		SCurve		
	Dimmer Speed	**Smooth**		Set the dimmer speed
		Fast		
	PWM Option	**600Hz**		Define Pulse Width Modulation setting
		1200Hz		
		2000Hz		
		4000Hz		
		6000Hz		
		15000Hz		
	Color Balance	**Red**	**100–255**	Sets red LED maximum value
		Green		Sets green LED maximum value
		Blue		Sets blue LED maximum value
		White		Sets white LED maximum value
	Preset Select	**PRESET A**		Recorded preset menu options
		PRESET B		
		PRESET C		
	Preset Sync	**NO**		Allows recorded preset menu options to be transferred to other Maverick Storm 1 Wash products in the DMX daisy chain
		YES		
	Reset Function	**Pan/Tilt**	**NO**	Reset individual functions or all functions from start-up
			YES	
		Zoom	**NO**	
			YES	
		All	**NO**	
			YES	
	Factory Settings	**NO**		Reset to factory default settings
		YES		

Programming Levels				Description
Sys Info				**Sys Info Main Level**
Sys Info	**Fixture Information**	**Ver**	**V_._ _ _ _**	Shows firmware version
		Running Mode	**_ _ _**	Shows current running mode
		Address	**_ _ _**	Shows current starting address
		Temperature	**_ _ _**	Shows current product temperature in °C
		Fixture Hours	**_ _ _ _ _**	Shows number of hours product has been powered on
		IP	**_ _ _._ _ _._ _ _._ _ _**	Shows current IP address
		SubMask	**_ _ _._ _ _._ _ _._ _ _**	Shows current Subnet Mask
		MAC	**_ _._ _ _._ _ _._ _ _._ _**	Shows current MAC address
	Fan Information	**Head Fan1 Speed**	**_ _ _ _**	Shows speed of head fans in rpm
		Head Fan2 Speed	**_ _ _ _**	
	Error Information	**No Error!***		Shows any errors, or No Error!
	Channel Information	**Frequency**	**_ _ _**	Shows all current values from input signals, 000–255
		Pan		
		Pan Fine		
		Tilt		
		Tilt Fine		
		CTC		
		Color		
		Pattern		
		LED Macro		
		LED Ma. Speed		
		LED Ma. Fine		
		Background		
		Background Dimmer		
		Bg. Dim. Fine		
		Dimmer		
		Dimmer Fine		
		Shutter		
		Zoom		
		Function		
		Red (all, **1–19**)		
		Red Fine (all, **1–19**)		
		Green (all, **1–19**)		
		Green Fine (all, **1–19**)		
		Blue (all, **1–19**)		
		Blue Fine (all, **1–19**)		
		White (all, **1–19**)		
		White Fine (all, **1–19**)		
		Dimmer (**–19**)		
		Dimmer Fine (all, **1–19**)		

Protocol Configuration

The Maverick Storm 1 Wash can be set to respond to DMX, WDMX, Art-Net™, sACN, Kling-Net, or a combination of those protocols. The protocol configuration must be set for the product to respond correctly to the controller(s).

Control Personalities

The following control personalities are available on the Maverick Storm 1 Wash:

Single Control	Dual Control Movement	Dual Control Pixels
Basic (20-channel)	**Basic** (8-channel)	**Basic** (57-channel)
Standard (96-channel)	**Standard** (20-channel)	**Standard** (76-channel)
Advanced (178-channel)	**Advanced** (26-channel)	**Advanced** (152-channel)
Tour (216-channel)	Uses DMX, Art-Net™, or sACN	Uses DMX, Art-Net™, sACN, or Kling-Net
Uses DMX, Art-Net™, sACN, or WDMX		

Single Control

In Single Control mode, the Maverick Storm 1 Wash is controlled by a single protocol input. Choose from DMX, Art-Net™, sACN, or WDMX. In this mode, the four personalities available are: **Basic** (20 channels), **Standard** (96 channels), **Advanced** (178 channels), and **Tour** (216 channels).

Single Control Protocol

To select the Single Control protocol, follow the instructions below:

1. Press **<MENU>** repeatedly until the Home Screen shows on the display. Press **<ENTER>**.
2. Use **<UP>**, **<DOWN>**, **<LEFT>**, or **<RIGHT>** to select **Control Settings**.
3. Press **<ENTER>**.
4. Use **<UP>** or **<DOWN>** to select **Single Control**.
5. Press **<ENTER>**.
6. Use **<UP>** or **<DOWN>** to select from **DMX**, **ArtNet**, **sACN**, or **WDMX**.
7. Press **<ENTER>**.

Single Control Personality

To select the Single Control personality, set the Protocol, then do the following:

1. Use **<UP>** or **<DOWN>** to select **Personality**.
2. Press **<ENTER>**.
3. Use **<UP>**, **<DOWN>**, **<LEFT>**, or **<RIGHT>** to select from **Basic** (20-channel), **Standard** (96-channel), **Advanced** (178-channel), or **Tour** (216-channel).
4. Press **<ENTER>.**

For WDMX control, ensure the antenna is raised, and there are no obstructions between the controller and the product. See WDMX Reset for troubleshooting information.

Single Control Start Address

To set the starting address of the Single Control mode, set the Protocol, then follow the instructions below:

1. Use **<UP>** or **<DOWN>** to select **Start Address**.
2. Press **<ENTER>**.
3. Enter the starting address (**1–512**) with one of the following methods:
   a. Use **<LEFT>** or **<RIGHT>** to select the digit to be altered.
   b. Use **<UP>** or **<DOWN>** to increase or decrease the number value of that digit.
   c. Repeat until the address is set as desired.
4. Press **<ENTER>**.

Single Control Universe

To set the Universe address of the Single Control mode when using Art-Net™ or sACN, set the Protocol to **ArtNet** or **sACN**, then do the following:

1. Use **<UP>** or **<DOWN>** to select **Universe**.
2. Press **<ENTER>**.
3. Enter the universe address (**0–255** for Art-Net™, **1–256** for sACN,) with one of the following methods:
   a. Use **<LEFT>** or **<RIGHT>** to select the digit to be altered.
   b. Use **<UP>** or **<DOWN>** to increase or decrease the number value of that digit.
   c. Repeat until the address is set as desired.
4. Press **<ENTER>.**

Dual Control

In Dual Control mode, the Maverick Storm 1 Wash is controlled by two protocol inputs. One controls the movement of the yoke and zoom, and the dimmers and shutter, whereas the other controls the individual LED output.

Dual Control Movement

The Movement protocol controls the movement of the yoke and zoom, and the dimmers and shutter. Choose from DMX, Art-Net™, or sACN. In this mode, the three personalities available are: **Basic** (8 channels), **Standard** (20 channels), and **Advanced** (26 channels).

Dual Control Movement Protocol

To select the Dual Control Movement protocol, follow the instructions below:

1. Press **<MENU>** repeatedly until the Home Screen shows on the display. Press **<ENTER>**.
2. Use **<UP>**, **<DOWN>**, **<LEFT>**, or **<RIGHT>** to select **Control Settings**.
3. Press **<ENTER>**.
4. Use **<UP>** or **<DOWN>** to select **Dual Control**.
5. Press **<ENTER>**.
6. Use **<UP>** or **<DOWN>** to select **Movement**.
7. Press **<ENTER>**.
8. Use **<UP>**, **<DOWN>**, **<LEFT>**, or **<RIGHT>** to select from **DMX**, **ArtNet**, or **sACN**.
9. Press **<ENTER>**.

Dual Control Movement Personality

To select the Dual Control Movement personality, set the Protocol, then do the following:

1. Use **<UP>** or **<DOWN>** to select **Personality**.
2. Press **<ENTER>**.
3. Use **<UP>**, **<DOWN>**, **<LEFT>**, or **<RIGHT>** to select from **Basic** (8-channel), **Standard** (20-channel), or **Advanced** (26-channel).
4. Press **<ENTER>**.

Dual Control Movement Start Address

To set the starting address of the Dual Control Movement mode, set the Protocol, then follow the instructions below:

1. Use **<UP>** or **<DOWN>** to select **Start Address**.
2. Press **<ENTER>**.
3. Enter the starting address (**1–512**) with one of the following methods:
   a. Use **<LEFT>** or **<RIGHT>** to select the digit to be altered.
   b. Use **<UP>** or **<DOWN>** to increase or decrease the number value of that digit.
   c. Repeat until the address is set as desired.
4. Press **<ENTER>**.

Dual Control Movement Universe

To set the Universe address of the Dual Control Movement mode when using Art-Net™ or sACN, set the Protocol to **ArtNet** or **sACN**, then do the following:

1. Use **<UP>** or **<DOWN>** to select **Universe**.
2. Press <**ENTER>**.
3. Enter the universe address (**0–255** for Art-Net™, **1–256** for sACN,) with one of the following methods:
   a. Use **<LEFT>** or **<RIGHT>** to select the digit to be altered.
   b. Use **<UP>** or **<DOWN>** to increase or decrease the number value of that digit.
   c. Repeat until the address is set as desired.
4. Press **<ENTER>**.

Dual Control Pixels

The Pixels protocol controls the individual output of the LEDs. Choose from DMX, Art-Net™, sACN, or Kling-Net. In this mode, the three personalities available are: **Basic** (57 channels), **Standard** (76 channels), and **Advanced** (152 channels).

Dual Control Pixels Protocol

To select the Dual Control Pixels protocol, follow the instructions below:

1. Press **<MENU>** repeatedly until the Home Screen shows on the display. Press **<ENTER>**.
2. Use **<UP>**, **<DOWN>**, **<LEFT>**, or **<RIGHT>** to select **Control Settings**.
3. Press **<ENTER>**.
4. Use **<UP>** or **<DOWN>** to select **Dual Control**.
5. Press **<ENTER>**.
6. Use **<UP>** or **<DOWN>** to select **Pixels**.
7. Press **<ENTER>**.
8. Use **<UP>**, **<DOWN>**, **<LEFT>**, or **<RIGHT>** to select from **DMX**, **ArtNet**, **sACN**, or **KlingNet**.
9. Press **<ENTER>**.

Dual Control Pixels Personality

To select the Dual Control Pixels personality, set the Protocol, then do the following:

1. Use **<UP>** or **<DOWN>** to select **Personality**.
2. Press **<ENTER>**.
3. Use **<UP>**, **<DOWN>**, **<LEFT>**, or **<RIGHT>** to select from **Basic** (57-channel), **Standard** (76-channel), or **Advanced** (152-channel).
4. Press **<ENTER>**.

ArKaos Kling-Net can only be assigned the Basic and Standard Pixels personalities.

Dual Control Pixels Start Address

To set the starting address of the Dual Control Pixels mode, set the Protocol, then do the following:

1. Use **<UP>** or **<DOWN>** to select **Start Address**.
2. Press **<ENTER>**.
3. Enter the starting address (**1–512**) with one of the following methods:
   a. Use **<LEFT>** or **<RIGHT>** to select the digit to be altered.
   b. Use **<UP>** or **<DOWN>** to increase or decrease the number value of that digit.
   c. Repeat until the address is set as desired.
4. Press **<ENTER>**.

Dual Control Pixels Universe

To set the Universe address of the Dual Control Pixels mode when using Art-Net™ or sACN, set the Protocol to **ArtNet** or **sACN**, then do the following:

1. Use **<UP>** or **<DOWN>** to select **Universe**.
2. Press <**ENTER>**.
3. Enter the universe address (**0–255** for Art-Net™, **0–255** for sACN,) with one of the following methods:
   a. Use **<LEFT>** or **<RIGHT>** to select the digit to be altered.
   b. Use **<UP>** or **<DOWN>** to increase or decrease the number value of that digit.
   c. Repeat until the address is set as desired.
4. Press **<ENTER>**.

Zones for Pixel Control

Single Control Values

Single Control: Tour Mode (216 channels)

Channel	Function	Value	Percent/Setting				
1	**Pan**	000 ⇔ 255	0–100%				
2	**Pan Fine**	000 ⇔ 255	0–100%				
3	**Tilt**	000 ⇔ 255	0–100%				
4	**Tilt Fine**	000 ⇔ 255	0–100%				
5	**CTC**	000	No function				
		001 ⇔ 255	Color temperature, 2800–10000K				
6	**Color**	000	No function				
		001 ⇔ 002	2700K	R = 156	G = 118	B = 0	W = 63
		003 ⇔ 004	3200K	R = 156	G = 141	B = 5	W = 89
		005 ⇔ 006	4200K	R = 156	G = 141	B = 14	W = 255
		007 ⇔ 008	5600K	R = 156	G = 207	B = 54	W = 255
		009 ⇔ 010	8000K	R = 130	G = 255	B = 96	W = 255
		011	Blue	R = 0	G = 0	B = 255	W = 0
		012 ⇔ 048	+ Green	R = 0	G = 0–255	B = 255	W = 0
		049	Cyan	R = 0	G = 255	B = 255	W = 0
		050 ⇔ 086	- Blue	R = 0	G = 255	B = 255–0	W = 0
		087	Green	R = 0	G = 255	B = 0	W = 0
		088 ⇔ 124	+ Red	R = 0–255	G = 255	B = 0	W = 0
		125	Yellow	R = 255	G = 255	B = 0	W = 0
		126 ⇔ 162	- Green	R = 255	G = 255–0	B = 0	W = 0
		163	Red	R = 255	G = 0	B = 0	W = 0
		164 ⇔ 200	+ Blue	R = 255	G = 0	B = 0–255	W = 0
		201	Magenta	R = 255	G = 0	B = 255	W = 0
		202 ⇔ 238	- Red	R = 255–0	G = 0	B = 255	W = 0
		239	Blue	R = 0	G = 0	B = 255	W = 0
		240 ⇔ 247	Color fade, fast to slow				
		248 ⇔ 255	Color snap, fast to slow				
7	**Gobo**	000	All on				
		001 ⇔ 254	Gobos, 1–254				
		255	All on				
8	**LED Macro/ Auto Program**	000 ⇔ 015	No function				
		016 ⇔ 116	LED macros 1–101				
		117 ⇔ 135	LED macro 102				
		136 ⇔ 237	Auto programs 1–101				
		238 ⇔ 255	Auto program 102				
9	**LED Macro/ Auto Program Speed**	000 ⇔ 127	Speed, fast to slow				
		128	Hold				
		129 ⇔ 255	Reverse speed, slow to fast				

Channel	Function	Value	Percent/Setting				
10	**LED Built-in Delay**	000 ⇔ 255	Fast to slow				
11	**Background Color**	000	No function				
		001 ⇔ 002	2700K	R = 156	G = 118	B = 0	W = 63
		003 ⇔ 004	3200K	R = 156	G = 141	B = 5	W = 89
		005 ⇔ 006	4200K	R = 156	G = 141	B = 14	W = 255
		007 ⇔ 008	5600K	R = 156	G = 207	B = 54	W = 255
		009 ⇔ 010	8000K	R = 130	G = 255	B = 96	W = 255
		011	Blue	R = 0	G = 0	B = 255	W = 0
		012 ⇔ 048	+ Green	R = 0	G = 0–255	B = 255	W = 0
		049	Cyan	R = 0	G = 255	B = 255	W = 0
		050 ⇔ 086	- Blue	R = 0	G = 255	B = 255–0	W = 0
		087	Green	R = 0	G = 255	B = 0	W = 0
		088 ⇔ 124	+ Red	R = 0–255	G = 255	B = 0	W = 0
		125	Yellow	R = 255	G = 255	B = 0	W = 0
		126 ⇔ 162	- Green	R = 255	G = 255–0	B = 0	W = 0
		163	Red	R = 255	G = 0	B = 0	W = 0
		164 ⇔ 200	+ Blue	R = 255	G = 0	B = 0–255	W = 0
		201	Magenta	R = 255	G = 0	B = 255	W = 0
		202 ⇔ 238	- Red	R = 255–0	G = 0	B = 255	W = 0
		239	Blue	R = 0	G = 0	B = 255	W = 0
		240 ⇔ 247	Color fade, fast to slow				
		248 ⇔ 255	Color snap, fast to slow				
12	**Background Dimmer**	000 ⇔ 255	0–100%				
13	**Background Fine Dimmer**	000 ⇔ 255	0–100%				
14	**Main Dimmer**	000 ⇔ 255	0–100%				
15	**Main Fine Dimmer**	000 ⇔ 255	0–100%				
16	**Shutter**	000 ⇔ 019	Off				
		020 ⇔ 024	On				
		025 ⇔ 064	Strobe, fast to slow				
		065 ⇔ 069	On				
		070 ⇔ 084	Strobe 100–0%, fast to slow				
		085 ⇔ 089	On				
		090 ⇔ 104	Strobe 0–100%, fast to slow				
		105 ⇔ 109	On				
		110 ⇔ 124	Random strobe, fast to slow				
		125 ⇔ 129	On				
		130 ⇔ 144	Random strobe 100–0%, fast to slow				
		145 ⇔ 149	On				
		150 ⇔ 164	Random strobe 0–100%, fast to slow				
		165 ⇔ 169	On				
		170 ⇔ 184	Pulse strobe, fast to slow				
		185 ⇔ 189	On				
		190 ⇔ 204	Random pulse strobe, fast to slow				
		205 ⇔ 209	On				
		210 ⇔ 224	Strobe 0–100–0%, fast to slow				
		225 ⇔ 229	On				
		230 ⇔ 244	Random pulse strobe, fast to slow				
		245 ⇔ 255	On				
17	**Zoom**	000 ⇔ 255	Wide to narrow				

Channel	Function	Value	Percent/Setting
18	Control	000 ⇔ 009	No function
		010 ⇔ 014	Blackout on pan/tilt
		015 ⇔ 019	Reserved for future use
		020 ⇔ 024	RGBW color mixing mode
		025 ⇔ 029	CMY color mixing mode (R=C, G=M, B=Y)
		030 ⇔ 049	Reserved for future use
		050 ⇔ 054	Pan reset
		055 ⇔ 059	Tilt reset
		060 ⇔ 064	Zoom reset
		065 ⇔ 069	Reserved for future use
		070 ⇔ 074	Reset all
		075 ⇔ 119	Reserved for future use
		120 ⇔ 124	Eco fan mode
		125 ⇔ 129	Full fan mode
		130 ⇔ 134	Auto fan mode
		135 ⇔ 139	Fast dimmer mode
		140 ⇔ 144	Slow dimmer mode
		145 ⇔ 255	Reserved for future use
19	Main Red	000 ⇔ 255	RGBW Mode: 0–100% / CMY Mode: 100–0%
20	Main Fine Red	000 ⇔ 255	RGBW Mode: 0–100% / CMY Mode: 100–0%
21	Main Green	000 ⇔ 255	RGBW Mode: 0–100% / CMY Mode: 100–0%
22	Main Fine Green	000 ⇔ 255	RGBW Mode: 0–100% / CMY Mode: 100–0%
23	Main Blue	000 ⇔ 255	RGBW Mode: 0–100% / CMY Mode: 100–0%
24	Main Fine Blue	000 ⇔ 255	RGBW Mode: 0–100% / CMY Mode: 100–0%
25	Main White	000 ⇔ 255	RGBW Mode: 0–100% / CMY Mode: 100–0%
26	Main Fine White	000 ⇔ 255	RGBW Mode: 0–100% / CMY Mode: 100–0%
27	Dimmer 1	000 ⇔ 255	0–100%
28	Fine Dimmer 1	000 ⇔ 255	0–100%
29	Red 1	000 ⇔ 255	RGBW Mode: 0–100% / CMY Mode: 100–0%
30	Fine Red 1	000 ⇔ 255	RGBW Mode: 0–100% / CMY Mode: 100–0%
31	Green 1	000 ⇔ 255	RGBW Mode: 0–100% / CMY Mode: 100–0%
32	Fine Green 1	000 ⇔ 255	RGBW Mode: 0–100% / CMY Mode: 100–0%
33	Blue 1	000 ⇔ 255	RGBW Mode: 0–100% / CMY Mode: 100–0%
34	Fine Blue 1	000 ⇔ 255	RGBW Mode: 0–100% / CMY Mode: 100–0%
35	White 1	000 ⇔ 255	RGBW Mode: 0–100% / CMY Mode: 100–0%
36	Fine White 1	000 ⇔ 255	RGBW Mode: 0–100% / CMY Mode: 100–0%
37	Dimmer 2	000 ⇔ 255	0–100%
38	Fine Dimmer 2	000 ⇔ 255	0–100%
39	Red 2	000 ⇔ 255	RGBW Mode: 0–100% / CMY Mode: 100–0%
40	Fine Red 2	000 ⇔ 255	RGBW Mode: 0–100% / CMY Mode: 100–0%
41	Green 2	000 ⇔ 255	RGBW Mode: 0–100% / CMY Mode: 100–0%
42	Fine Green 2	000 ⇔ 255	RGBW Mode: 0–100% / CMY Mode: 100–0%
43	Blue 2	000 ⇔ 255	RGBW Mode: 0–100% / CMY Mode: 100–0%
44	Fine Blue 2	000 ⇔ 255	RGBW Mode: 0–100% / CMY Mode: 100–0%
45	White 2	000 ⇔ 255	RGBW Mode: 0–100% / CMY Mode: 100–0%
46	Fine White 2	000 ⇔ 255	RGBW Mode: 0–100% / CMY Mode: 100–0%
47	Dimmer 3	000 ⇔ 255	0–100%
48	Fine Dimmer 3	000 ⇔ 255	0–100%
49	Red 3	000 ⇔ 255	RGBW Mode: 0–100% / CMY Mode: 100–0%
50	Fine Red 3	000 ⇔ 255	RGBW Mode: 0–100% / CMY Mode: 100–0%
51	Green 3	000 ⇔ 255	RGBW Mode: 0–100% / CMY Mode: 100–0%
52	Fine Green 3	000 ⇔ 255	RGBW Mode: 0–100% / CMY Mode: 100–0%
53	Blue 3	000 ⇔ 255	RGBW Mode: 0–100% / CMY Mode: 100–0%

Channel	Function	Value	Percent/Setting
54	Fine Blue 3	000 ⇔ 255	RGBW Mode: 0–100% / CMY Mode: 100–0%
55	White 3	000 ⇔ 255	RGBW Mode: 0–100% / CMY Mode: 100–0%
56	Fine White 3	000 ⇔ 255	RGBW Mode: 0–100% / CMY Mode: 100–0%
57	Dimmer 4	000 ⇔ 255	0–100%
58	Fine Dimmer 4	000 ⇔ 255	0–100%
59	Red 4	000 ⇔ 255	RGBW Mode: 0–100% / CMY Mode: 100–0%
60	Fine Red 4	000 ⇔ 255	RGBW Mode: 0–100% / CMY Mode: 100–0%
61	Green 4	000 ⇔ 255	RGBW Mode: 0–100% / CMY Mode: 100–0%
62	Fine Green 4	000 ⇔ 255	RGBW Mode: 0–100% / CMY Mode: 100–0%
63	Blue 4	000 ⇔ 255	RGBW Mode: 0–100% / CMY Mode: 100–0%
64	Fine Blue 4	000 ⇔ 255	RGBW Mode: 0–100% / CMY Mode: 100–0%
65	White 4	000 ⇔ 255	RGBW Mode: 0–100% / CMY Mode: 100–0%
66	Fine White 4	000 ⇔ 255	RGBW Mode: 0–100% / CMY Mode: 100–0%
67	Dimmer 5	000 ⇔ 255	0–100%
68	Fine Dimmer 5	000 ⇔ 255	0–100%
69	Red 5	000 ⇔ 255	RGBW Mode: 0–100% / CMY Mode: 100–0%
70	Fine Red 5	000 ⇔ 255	RGBW Mode: 0–100% / CMY Mode: 100–0%
71	Green 5	000 ⇔ 255	RGBW Mode: 0–100% / CMY Mode: 100–0%
72	Fine Green 5	000 ⇔ 255	RGBW Mode: 0–100% / CMY Mode: 100–0%
73	Blue 5	000 ⇔ 255	RGBW Mode: 0–100% / CMY Mode: 100–0%
74	Fine Blue 5	000 ⇔ 255	RGBW Mode: 0–100% / CMY Mode: 100–0%
75	White 5	000 ⇔ 255	RGBW Mode: 0–100% / CMY Mode: 100–0%
76	Fine White 5	000 ⇔ 255	RGBW Mode: 0–100% / CMY Mode: 100–0%
77	Dimmer 6	000 ⇔ 255	0–100%
78	Fine Dimmer 6	000 ⇔ 255	0–100%
79	Red 6	000 ⇔ 255	RGBW Mode: 0–100% / CMY Mode: 100–0%
80	Fine Red 6	000 ⇔ 255	RGBW Mode: 0–100% / CMY Mode: 100–0%
81	Green 6	000 ⇔ 255	RGBW Mode: 0–100% / CMY Mode: 100–0%
82	Fine Green 6	000 ⇔ 255	RGBW Mode: 0–100% / CMY Mode: 100–0%
83	Blue 6	000 ⇔ 255	RGBW Mode: 0–100% / CMY Mode: 100–0%
84	Fine Blue 6	000 ⇔ 255	RGBW Mode: 0–100% / CMY Mode: 100–0%
85	White 6	000 ⇔ 255	RGBW Mode: 0–100% / CMY Mode: 100–0%
86	Fine White 6	000 ⇔ 255	RGBW Mode: 0–100% / CMY Mode: 100–0%
87	Dimmer 7	000 ⇔ 255	0–100%
88	Fine Dimmer 7	000 ⇔ 255	0–100%
89	Red 7	000 ⇔ 255	RGBW Mode: 0–100% / CMY Mode: 100–0%
90	Fine Red 7	000 ⇔ 255	RGBW Mode: 0–100% / CMY Mode: 100–0%
91	Green 7	000 ⇔ 255	RGBW Mode: 0–100% / CMY Mode: 100–0%
92	Fine Green 7	000 ⇔ 255	RGBW Mode: 0–100% / CMY Mode: 100–0%
93	Blue 7	000 ⇔ 255	RGBW Mode: 0–100% / CMY Mode: 100–0%
94	Fine Blue 7	000 ⇔ 255	RGBW Mode: 0–100% / CMY Mode: 100–0%
95	White 7	000 ⇔ 255	RGBW Mode: 0–100% / CMY Mode: 100–0%
96	Fine White 7	000 ⇔ 255	RGBW Mode: 0–100% / CMY Mode: 100–0%
97	Dimmer 8	000 ⇔ 255	0–100%
98	Fine Dimmer 8	000 ⇔ 255	0–100%
99	Red 8	000 ⇔ 255	RGBW Mode: 0–100% / CMY Mode: 100–0%
100	Fine Red 8	000 ⇔ 255	RGBW Mode: 0–100% / CMY Mode: 100–0%
101	Green 8	000 ⇔ 255	RGBW Mode: 0–100% / CMY Mode: 100–0%
102	Fine Green 8	000 ⇔ 255	RGBW Mode: 0–100% / CMY Mode: 100–0%
103	Blue 8	000 ⇔ 255	RGBW Mode: 0–100% / CMY Mode: 100–0%
104	Fine Blue 8	000 ⇔ 255	RGBW Mode: 0–100% / CMY Mode: 100–0%
105	White 8	000 ⇔ 255	RGBW Mode: 0–100% / CMY Mode: 100–0%
106	Fine White 8	000 ⇔ 255	RGBW Mode: 0–100% / CMY Mode: 100–0%

Channel	Function	Value	Percent/Setting
107	**Dimmer 9**	000 ⇔ 255	0–100%
108	**Fine Dimmer 9**	000 ⇔ 255	0–100%
109	**Red 9**	000 ⇔ 255	RGBW Mode: 0–100% / CMY Mode: 100–0%
110	**Fine Red 9**	000 ⇔ 255	RGBW Mode: 0–100% / CMY Mode: 100–0%
111	**Green 9**	000 ⇔ 255	RGBW Mode: 0–100% / CMY Mode: 100–0%
112	**Fine Green 9**	000 ⇔ 255	RGBW Mode: 0–100% / CMY Mode: 100–0%
113	**Blue 9**	000 ⇔ 255	RGBW Mode: 0–100% / CMY Mode: 100–0%
114	**Fine Blue 9**	000 ⇔ 255	RGBW Mode: 0–100% / CMY Mode: 100–0%
115	**White 9**	000 ⇔ 255	RGBW Mode: 0–100% / CMY Mode: 100–0%
116	**Fine White 9**	000 ⇔ 255	RGBW Mode: 0–100% / CMY Mode: 100–0%
117	**Dimmer 10**	000 ⇔ 255	0–100%
118	**Fine Dimmer 10**	000 ⇔ 255	0–100%
119	**Red 10**	000 ⇔ 255	RGBW Mode: 0–100% / CMY Mode: 100–0%
120	**Fine Red 10**	000 ⇔ 255	RGBW Mode: 0–100% / CMY Mode: 100–0%
121	**Green 10**	000 ⇔ 255	RGBW Mode: 0–100% / CMY Mode: 100–0%
122	**Fine Green 10**	000 ⇔ 255	RGBW Mode: 0–100% / CMY Mode: 100–0%
123	**Blue 10**	000 ⇔ 255	RGBW Mode: 0–100% / CMY Mode: 100–0%
124	**Fine Blue 10**	000 ⇔ 255	RGBW Mode: 0–100% / CMY Mode: 100–0%
125	**White 10**	000 ⇔ 255	RGBW Mode: 0–100% / CMY Mode: 100–0%
126	**Fine White 10**	000 ⇔ 255	RGBW Mode: 0–100% / CMY Mode: 100–0%
127	**Dimmer 11**	000 ⇔ 255	0–100%
128	**Fine Dimmer 11**	000 ⇔ 255	0–100%
129	**Red 11**	000 ⇔ 255	RGBW Mode: 0–100% / CMY Mode: 100–0%
130	**Fine Red 11**	000 ⇔ 255	RGBW Mode: 0–100% / CMY Mode: 100–0%
131	**Green 11**	000 ⇔ 255	RGBW Mode: 0–100% / CMY Mode: 100–0%
132	**Fine Green 11**	000 ⇔ 255	RGBW Mode: 0–100% / CMY Mode: 100–0%
133	**Blue 11**	000 ⇔ 255	RGBW Mode: 0–100% / CMY Mode: 100–0%
134	**Fine Blue 11**	000 ⇔ 255	RGBW Mode: 0–100% / CMY Mode: 100–0%
135	**White 11**	000 ⇔ 255	RGBW Mode: 0–100% / CMY Mode: 100–0%
136	**Fine White 11**	000 ⇔ 255	RGBW Mode: 0–100% / CMY Mode: 100–0%
137	**Dimmer 12**	000 ⇔ 255	0–100%
138	**Fine Dimmer 12**	000 ⇔ 255	0–100%
139	**Red 12**	000 ⇔ 255	RGBW Mode: 0–100% / CMY Mode: 100–0%
140	**Fine Red 12**	000 ⇔ 255	RGBW Mode: 0–100% / CMY Mode: 100–0%
141	**Green 12**	000 ⇔ 255	RGBW Mode: 0–100% / CMY Mode: 100–0%
142	**Fine Green 12**	000 ⇔ 255	RGBW Mode: 0–100% / CMY Mode: 100–0%
143	**Blue 12**	000 ⇔ 255	RGBW Mode: 0–100% / CMY Mode: 100–0%
144	**Fine Blue 12**	000 ⇔ 255	RGBW Mode: 0–100% / CMY Mode: 100–0%
145	**White 12**	000 ⇔ 255	RGBW Mode: 0–100% / CMY Mode: 100–0%
146	**Fine White 12**	000 ⇔ 255	RGBW Mode: 0–100% / CMY Mode: 100–0%
147	**Dimmer 13**	000 ⇔ 255	0–100%
148	**Fine Dimmer 13**	000 ⇔ 255	0–100%
149	**Red 13**	000 ⇔ 255	RGBW Mode: 0–100% / CMY Mode: 100–0%
150	**Fine Red 13**	000 ⇔ 255	RGBW Mode: 0–100% / CMY Mode: 100–0%
151	**Green 13**	000 ⇔ 255	RGBW Mode: 0–100% / CMY Mode: 100–0%
152	**Fine Green 13**	000 ⇔ 255	RGBW Mode: 0–100% / CMY Mode: 100–0%
153	**Blue 13**	000 ⇔ 255	RGBW Mode: 0–100% / CMY Mode: 100–0%
154	**Fine Blue 13**	000 ⇔ 255	RGBW Mode: 0–100% / CMY Mode: 100–0%
155	**White 13**	000 ⇔ 255	RGBW Mode: 0–100% / CMY Mode: 100–0%
156	**Fine White 13**	000 ⇔ 255	RGBW Mode: 0–100% / CMY Mode: 100–0%
157	**Dimmer 14**	000 ⇔ 255	0–100%
158	**Fine Dimmer 14**	000 ⇔ 255	0–100%
159	**Red 14**	000 ⇔ 255	RGBW Mode: 0–100% / CMY Mode: 100–0%

Channel	Function	Value	Percent/Setting
160	Fine Red 14	000 ⇔ 255	RGBW Mode: 0–100% / CMY Mode: 100–0%
161	Green 14	000 ⇔ 255	RGBW Mode: 0–100% / CMY Mode: 100–0%
162	Fine Green 14	000 ⇔ 255	RGBW Mode: 0–100% / CMY Mode: 100–0%
163	Blue 14	000 ⇔ 255	RGBW Mode: 0–100% / CMY Mode: 100–0%
164	Fine Blue 14	000 ⇔ 255	RGBW Mode: 0–100% / CMY Mode: 100–0%
165	White 14	000 ⇔ 255	RGBW Mode: 0–100% / CMY Mode: 100–0%
166	Fine White 14	000 ⇔ 255	RGBW Mode: 0–100% / CMY Mode: 100–0%
167	Dimmer 15	000 ⇔ 255	0–100%
168	Fine Dimmer 15	000 ⇔ 255	0–100%
169	Red 15	000 ⇔ 255	RGBW Mode: 0–100% / CMY Mode: 100–0%
170	Fine Red 15	000 ⇔ 255	RGBW Mode: 0–100% / CMY Mode: 100–0%
171	Green 15	000 ⇔ 255	RGBW Mode: 0–100% / CMY Mode: 100–0%
172	Fine Green 15	000 ⇔ 255	RGBW Mode: 0–100% / CMY Mode: 100–0%
173	Blue 15	000 ⇔ 255	RGBW Mode: 0–100% / CMY Mode: 100–0%
174	Fine Blue 15	000 ⇔ 255	RGBW Mode: 0–100% / CMY Mode: 100–0%
175	White 15	000 ⇔ 255	RGBW Mode: 0–100% / CMY Mode: 100–0%
176	Fine White 15	000 ⇔ 255	RGBW Mode: 0–100% / CMY Mode: 100–0%
177	Dimmer 16	000 ⇔ 255	0–100%
178	Fine Dimmer 16	000 ⇔ 255	0–100%
179	Red 16	000 ⇔ 255	RGBW Mode: 0–100% / CMY Mode: 100–0%
180	Fine Red 16	000 ⇔ 255	RGBW Mode: 0–100% / CMY Mode: 100–0%
181	Green 16	000 ⇔ 255	RGBW Mode: 0–100% / CMY Mode: 100–0%
182	Fine Green 16	000 ⇔ 255	RGBW Mode: 0–100% / CMY Mode: 100–0%
183	Blue 16	000 ⇔ 255	RGBW Mode: 0–100% / CMY Mode: 100–0%
184	Fine Blue 16	000 ⇔ 255	RGBW Mode: 0–100% / CMY Mode: 100–0%
185	White 16	000 ⇔ 255	RGBW Mode: 0–100% / CMY Mode: 100–0%
186	Fine White 16	000 ⇔ 255	RGBW Mode: 0–100% / CMY Mode: 100–0%
187	Dimmer 17	000 ⇔ 255	0–100%
188	Fine Dimmer 17	000 ⇔ 255	0–100%
189	Red 17	000 ⇔ 255	RGBW Mode: 0–100% / CMY Mode: 100–0%
190	Fine Red 17	000 ⇔ 255	RGBW Mode: 0–100% / CMY Mode: 100–0%
191	Green 17	000 ⇔ 255	RGBW Mode: 0–100% / CMY Mode: 100–0%
192	Fine Green 17	000 ⇔ 255	RGBW Mode: 0–100% / CMY Mode: 100–0%
193	Blue 17	000 ⇔ 255	RGBW Mode: 0–100% / CMY Mode: 100–0%
194	Fine Blue 17	000 ⇔ 255	RGBW Mode: 0–100% / CMY Mode: 100–0%
195	White 17	000 ⇔ 255	RGBW Mode: 0–100% / CMY Mode: 100–0%
196	Fine White 17	000 ⇔ 255	RGBW Mode: 0–100% / CMY Mode: 100–0%
197	Dimmer 18	000 ⇔ 255	0–100%
198	Fine Dimmer 18	000 ⇔ 255	0–100%
199	Red 18	000 ⇔ 255	RGBW Mode: 0–100% / CMY Mode: 100–0%
200	Fine Red 18	000 ⇔ 255	RGBW Mode: 0–100% / CMY Mode: 100–0%
201	Green 18	000 ⇔ 255	RGBW Mode: 0–100% / CMY Mode: 100–0%
202	Fine Green 18	000 ⇔ 255	RGBW Mode: 0–100% / CMY Mode: 100–0%
203	Blue 18	000 ⇔ 255	RGBW Mode: 0–100% / CMY Mode: 100–0%
204	Fine Blue 18	000 ⇔ 255	RGBW Mode: 0–100% / CMY Mode: 100–0%
205	White 18	000 ⇔ 255	RGBW Mode: 0–100% / CMY Mode: 100–0%
206	Fine White 18	000 ⇔ 255	RGBW Mode: 0–100% / CMY Mode: 100–0%
207	Dimmer 19	000 ⇔ 255	0–100%
208	Fine Dimmer 19	000 ⇔ 255	0–100%
209	Red 19	000 ⇔ 255	RGBW Mode: 0–100% / CMY Mode: 100–0%
210	Fine Red 19	000 ⇔ 255	RGBW Mode: 0–100% / CMY Mode: 100–0%
211	Green 19	000 ⇔ 255	RGBW Mode: 0–100% / CMY Mode: 100–0%
212	Fine Green 19	000 ⇔ 255	RGBW Mode: 0–100% / CMY Mode: 100–0%

Channel	Function	Value	Percent/Setting
213	**Blue 19**	000 ⇔ 255	RGBW Mode: 0–100% / CMY Mode: 100–0%
214	**Fine Blue 19**	000 ⇔ 255	RGBW Mode: 0–100% / CMY Mode: 100–0%
215	**White 19**	000 ⇔ 255	RGBW Mode: 0–100% / CMY Mode: 100–0%
216	**Fine White 19**	000 ⇔ 255	RGBW Mode: 0–100% / CMY Mode: 100–0%

Single Control: Advanced Mode (178 channels)

Channel	Function	Value	Percent/Setting				
1	**Pan**	000 ⇔ 255	0–100%				
2	**Fine Pan**	000 ⇔ 255	0–100%				
3	**Tilt**	000 ⇔ 255	0–100%				
4	**Fine Tilt**	000 ⇔ 255	0–100%				
5	**CTC**	000	No function				
		001 ⇔ 255	Color temperature, 2800–10000 K				
6	**Color**	000	No function				
		001 ⇔ 002	2700K	R = 156	G = 118	B = 0	W = 63
		003 ⇔ 004	3200K	R = 156	G = 141	B = 5	W = 89
		005 ⇔ 006	4200K	R = 156	G = 141	B = 14	W = 255
		007 ⇔ 008	5600K	R = 156	G = 207	B = 54	W = 255
		009 ⇔ 010	8000K	R = 130	G = 255	B = 96	W = 255
		011	Blue	R = 0	G = 0	B = 255	W = 0
		012 ⇔ 048	+ Green	R = 0	G = 0–255	B = 255	W = 0
		049	Cyan	R = 0	G = 255	B = 255	W = 0
		050 ⇔ 086	- Blue	R = 0	G = 255	B = 255–0	W = 0
		087	Green	R = 0	G = 255	B = 0	W = 0
		088 ⇔ 124	+ Red	R = 0–255	G = 255	B = 0	W = 0
		125	Yellow	R = 255	G = 255	B = 0	W = 0
		126 ⇔ 162	- Green	R = 255	G = 255–0	B = 0	W = 0
		163	Red	R = 255	G = 0	B = 0	W = 0
		164 ⇔ 200	+ Blue	R = 255	G = 0	B = 0–255	W = 0
		201	Magenta	R = 255	G = 0	B = 255	W = 0
		202 ⇔ 238	- Red	R = 255–0	G = 0	B = 255	W = 0
		239	Blue	R = 0	G = 0	B = 255	W = 0
		240 ⇔ 247	Color fade, fast to slow				
		248 ⇔ 255	Color snap, fast to slow				
7	**Gobo**	000	All on				
		001 ⇔ 254	Gobos, 1–254				
		255	All on				
8	**LED Macro/ Auto Program**	000 ⇔ 015	No Function				
		016 ⇔ 116	LED macros 1–101				
		117 ⇔ 135	LED macro 102				
		136 ⇔ 237	Auto programs 1–101				
		238 ⇔ 255	Auto program 102				
9	**LED Macro/ Auto Program Speed**	000 ⇔ 127	Speed, fast to slow				
		128	Hold				
		129 ⇔ 255	Reverse speed, slow to fast				
10	**LED Built-in Delay**	000 ⇔ 255	Fast to slow				

Channel	Function	Value	Percent/Setting				
11	**Background Color**	000	No function				
		001 ⇔ 002	2700K	R = 156	G = 118	B = 0	W = 63
		003 ⇔ 004	3200K	R = 156	G = 141	B = 5	W = 89
		005 ⇔ 006	4200K	R = 156	G = 141	B = 14	W = 255
		007 ⇔ 008	5600K	R = 156	G = 207	B = 54	W = 255
		009 ⇔ 010	8000K	R = 130	G = 255	B = 96	W = 255
		011	Blue	R = 0	G = 0	B = 255	W = 0
		012 ⇔ 048	+ Green	R = 0	G = 0–255	B = 255	W = 0
		049	Cyan	R = 0	G = 255	B = 255	W = 0
		050 ⇔ 086	- Blue	R = 0	G = 255	B = 255–0	W = 0
		087	Green	R = 0	G = 255	B = 0	W = 0
		088 ⇔ 124	+ Red	R = 0–255	G = 255	B = 0	W = 0
		125	Yellow	R = 255	G = 255	B = 0	W = 0
		126 ⇔ 162	- Green	R = 255	G = 255–0	B = 0	W = 0
		163	Red	R = 255	G = 0	B = 0	W = 0
		164 ⇔ 200	+ Blue	R = 255	G = 0	B = 0–255	W = 0
		201	Magenta	R = 255	G = 0	B = 255	W = 0
		202 ⇔ 238	- Red	R = 255–0	G = 0	B = 255	W = 0
		239	Blue	R = 0	G = 0	B = 255	W = 0
		240 ⇔ 247	Color fade, fast to slow				
		248 ⇔ 255	Color snap, fast to slow				
12	**Background Dimmer**	000 ⇔ 255	0–100%				
13	**Background Fine Dimmer**	000 ⇔ 255	0–100%				
14	**Main Dimmer**	000 ⇔ 255	0–100%				
15	**Main Fine Dimmer**	000 ⇔ 255	0–100%				
16	**Shutter**	000 ⇔ 019	Off				
		020 ⇔ 024	On				
		025 ⇔ 064	Strobe, fast to slow				
		065 ⇔ 069	On				
		070 ⇔ 084	Strobe 100–0%, fast to slow				
		085 ⇔ 089	On				
		090 ⇔ 104	Strobe 0–100%, fast to slow				
		105 ⇔ 109	On				
		110 ⇔ 124	Random strobe, fast to slow				
		125 ⇔ 129	On				
		130 ⇔ 144	Random strobe 100–0%, fast to slow				
		145 ⇔ 149	On				
		150 ⇔ 164	Random strobe 0–100%, fast to slow				
		165 ⇔ 169	On				
		170 ⇔ 184	Pulse strobe, fast to slow				
		185 ⇔ 189	On				
		190 ⇔ 204	Random pulse strobe, fast to slow				
		205 ⇔ 209	On				
		210 ⇔ 224	Strobe 0–100–0%, fast to slow				
		225 ⇔ 229	On				
		230 ⇔ 244	Random pulse strobe, fast to slow				
		245 ⇔ 255	On				
17	**Zoom**	000 ⇔ 255	Wide to narrow				

Channel	Function	Value	Percent/Setting
18	Control	000 ⇔ 009	No function
		010 ⇔ 014	Blackout on pan/tilt
		015 ⇔ 019	Reserved for future use
		020 ⇔ 024	RGBW color mixing mode
		025 ⇔ 029	CMY color mixing mode (R=C, G=M, B=Y)
		030 ⇔ 049	Reserved for future use
		050 ⇔ 054	Pan reset
		055 ⇔ 059	Tilt reset
		060 ⇔ 064	Zoom reset
		065 ⇔ 069	Reserved for future use
		070 ⇔ 074	Reset all
		075 ⇔ 119	Reserved for future use
		120 ⇔ 124	Eco fan mode
		125 ⇔ 129	Full fan mode
		130 ⇔ 134	Auto fan mode
		135 ⇔ 139	Fast dimmer mode
		140 ⇔ 144	Slow dimmer mode
		145 ⇔ 255	Reserved for future use
19	Main Red	000 ⇔ 255	RGBW Mode: 0–100% / CMY Mode: 100–0%
20	Main Fine Red	000 ⇔ 255	RGBW Mode: 0–100% / CMY Mode: 100–0%
21	Main Green	000 ⇔ 255	RGBW Mode: 0–100% / CMY Mode: 100–0%
22	Main Fine Green	000 ⇔ 255	RGBW Mode: 0–100% / CMY Mode: 100–0%
23	Main Blue	000 ⇔ 255	RGBW Mode: 0–100% / CMY Mode: 100–0%
24	Main Fine Blue	000 ⇔ 255	RGBW Mode: 0–100% / CMY Mode: 100–0%
25	Main White	000 ⇔ 255	RGBW Mode: 0–100% / CMY Mode: 100–0%
26	Maine Fine White	000 ⇔ 255	RGBW Mode: 0–100% / CMY Mode: 100–0%
27	Red 1	000 ⇔ 255	RGBW Mode: 0–100% / CMY Mode: 100–0%
28	Fine Red 1	000 ⇔ 255	RGBW Mode: 0–100% / CMY Mode: 100–0%
29	Green 1	000 ⇔ 255	RGBW Mode: 0–100% / CMY Mode: 100–0%
30	Fine Green 1	000 ⇔ 255	RGBW Mode: 0–100% / CMY Mode: 100–0%
31	Blue 1	000 ⇔ 255	RGBW Mode: 0–100% / CMY Mode: 100–0%
32	Fine Blue 1	000 ⇔ 255	RGBW Mode: 0–100% / CMY Mode: 100–0%
33	White 1	000 ⇔ 255	RGBW Mode: 0–100% / CMY Mode: 100–0%
34	Fine White 1	000 ⇔ 255	RGBW Mode: 0–100% / CMY Mode: 100–0%
35	Red 2	000 ⇔ 255	RGBW Mode: 0–100% / CMY Mode: 100–0%
36	Fine Red 2	000 ⇔ 255	RGBW Mode: 0–100% / CMY Mode: 100–0%
37	Green 2	000 ⇔ 255	RGBW Mode: 0–100% / CMY Mode: 100–0%
38	Fine Green 2	000 ⇔ 255	RGBW Mode: 0–100% / CMY Mode: 100–0%
39	Blue 2	000 ⇔ 255	RGBW Mode: 0–100% / CMY Mode: 100–0%
40	Fine Blue 2	000 ⇔ 255	RGBW Mode: 0–100% / CMY Mode: 100–0%
41	White 2	000 ⇔ 255	RGBW Mode: 0–100% / CMY Mode: 100–0%
42	Fine White 2	000 ⇔ 255	RGBW Mode: 0–100% / CMY Mode: 100–0%
43	Red 3	000 ⇔ 255	RGBW Mode: 0–100% / CMY Mode: 100–0%
44	Fine Red 3	000 ⇔ 255	RGBW Mode: 0–100% / CMY Mode: 100–0%
45	Green 3	000 ⇔ 255	RGBW Mode: 0–100% / CMY Mode: 100–0%
46	Fine Green 3	000 ⇔ 255	RGBW Mode: 0–100% / CMY Mode: 100–0%
47	Blue 3	000 ⇔ 255	RGBW Mode: 0–100% / CMY Mode: 100–0%
48	Fine Blue 3	000 ⇔ 255	RGBW Mode: 0–100% / CMY Mode: 100–0%
49	White 3	000 ⇔ 255	RGBW Mode: 0–100% / CMY Mode: 100–0%
50	Fine White 3	000 ⇔ 255	RGBW Mode: 0–100% / CMY Mode: 100–0%
51	Red 4	000 ⇔ 255	RGBW Mode: 0–100% / CMY Mode: 100–0%
52	Fine Red 4	000 ⇔ 255	RGBW Mode: 0–100% / CMY Mode: 100–0%
53	Green 4	000 ⇔ 255	RGBW Mode: 0–100% / CMY Mode: 100–0%

Channel	Function	Value	Percent/Setting
54	Fine Green 4	000 ⇔ 255	RGBW Mode: 0–100% / CMY Mode: 100–0%
55	Blue 4	000 ⇔ 255	RGBW Mode: 0–100% / CMY Mode: 100–0%
56	Fine Blue 4	000 ⇔ 255	RGBW Mode: 0–100% / CMY Mode: 100–0%
57	White 4	000 ⇔ 255	RGBW Mode: 0–100% / CMY Mode: 100–0%
58	Fine White 4	000 ⇔ 255	RGBW Mode: 0–100% / CMY Mode: 100–0%
59	Red 5	000 ⇔ 255	RGBW Mode: 0–100% / CMY Mode: 100–0%
60	Fine Red 5	000 ⇔ 255	RGBW Mode: 0–100% / CMY Mode: 100–0%
61	Green 5	000 ⇔ 255	RGBW Mode: 0–100% / CMY Mode: 100–0%
62	Fine Green 5	000 ⇔ 255	RGBW Mode: 0–100% / CMY Mode: 100–0%
63	Blue 5	000 ⇔ 255	RGBW Mode: 0–100% / CMY Mode: 100–0%
64	Fine Blue 5	000 ⇔ 255	RGBW Mode: 0–100% / CMY Mode: 100–0%
65	White 5	000 ⇔ 255	RGBW Mode: 0–100% / CMY Mode: 100–0%
66	Fine White 5	000 ⇔ 255	RGBW Mode: 0–100% / CMY Mode: 100–0%
67	Red 6	000 ⇔ 255	RGBW Mode: 0–100% / CMY Mode: 100–0%
68	Fine Red 6	000 ⇔ 255	RGBW Mode: 0–100% / CMY Mode: 100–0%
69	Green 6	000 ⇔ 255	RGBW Mode: 0–100% / CMY Mode: 100–0%
70	Fine Green 6	000 ⇔ 255	RGBW Mode: 0–100% / CMY Mode: 100–0%
71	Blue 6	000 ⇔ 255	RGBW Mode: 0–100% / CMY Mode: 100–0%
72	Fine Blue 6	000 ⇔ 255	RGBW Mode: 0–100% / CMY Mode: 100–0%
73	White 6	000 ⇔ 255	RGBW Mode: 0–100% / CMY Mode: 100–0%
74	Fine White 6	000 ⇔ 255	RGBW Mode: 0–100% / CMY Mode: 100–0%
75	Red 7	000 ⇔ 255	RGBW Mode: 0–100% / CMY Mode: 100–0%
76	Fine Red 7	000 ⇔ 255	RGBW Mode: 0–100% / CMY Mode: 100–0%
77	Green 7	000 ⇔ 255	RGBW Mode: 0–100% / CMY Mode: 100–0%
78	Fine Green 7	000 ⇔ 255	RGBW Mode: 0–100% / CMY Mode: 100–0%
79	Blue 7	000 ⇔ 255	RGBW Mode: 0–100% / CMY Mode: 100–0%
80	Fine Blue 7	000 ⇔ 255	RGBW Mode: 0–100% / CMY Mode: 100–0%
81	White 7	000 ⇔ 255	RGBW Mode: 0–100% / CMY Mode: 100–0%
82	Fine White 7	000 ⇔ 255	RGBW Mode: 0–100% / CMY Mode: 100–0%
83	Red 8	000 ⇔ 255	RGBW Mode: 0–100% / CMY Mode: 100–0%
84	Fine Red 8	000 ⇔ 255	RGBW Mode: 0–100% / CMY Mode: 100–0%
85	Green 8	000 ⇔ 255	RGBW Mode: 0–100% / CMY Mode: 100–0%
86	Fine Green 8	000 ⇔ 255	RGBW Mode: 0–100% / CMY Mode: 100–0%
87	Blue 8	000 ⇔ 255	RGBW Mode: 0–100% / CMY Mode: 100–0%
88	Fine Blue 8	000 ⇔ 255	RGBW Mode: 0–100% / CMY Mode: 100–0%
89	White 8	000 ⇔ 255	RGBW Mode: 0–100% / CMY Mode: 100–0%
90	Fine White 8	000 ⇔ 255	RGBW Mode: 0–100% / CMY Mode: 100–0%
91	Red 9	000 ⇔ 255	RGBW Mode: 0–100% / CMY Mode: 100–0%
92	Fine Red 9	000 ⇔ 255	RGBW Mode: 0–100% / CMY Mode: 100–0%
93	Green 9	000 ⇔ 255	RGBW Mode: 0–100% / CMY Mode: 100–0%
94	Fine Green 9	000 ⇔ 255	RGBW Mode: 0–100% / CMY Mode: 100–0%
95	Blue 9	000 ⇔ 255	RGBW Mode: 0–100% / CMY Mode: 100–0%
96	Fine Blue 9	000 ⇔ 255	RGBW Mode: 0–100% / CMY Mode: 100–0%
97	White 9	000 ⇔ 255	RGBW Mode: 0–100% / CMY Mode: 100–0%
98	Fine White 9	000 ⇔ 255	RGBW Mode: 0–100% / CMY Mode: 100–0%
99	Red 10	000 ⇔ 255	RGBW Mode: 0–100% / CMY Mode: 100–0%
100	Fine Red 10	000 ⇔ 255	RGBW Mode: 0–100% / CMY Mode: 100–0%
101	Green 10	000 ⇔ 255	RGBW Mode: 0–100% / CMY Mode: 100–0%
102	Fine Green 10	000 ⇔ 255	RGBW Mode: 0–100% / CMY Mode: 100–0%
103	Blue 10	000 ⇔ 255	RGBW Mode: 0–100% / CMY Mode: 100–0%
104	Fine Blue 10	000 ⇔ 255	RGBW Mode: 0–100% / CMY Mode: 100–0%
105	White 10	000 ⇔ 255	RGBW Mode: 0–100% / CMY Mode: 100–0%
106	Fine White 10	000 ⇔ 255	RGBW Mode: 0–100% / CMY Mode: 100–0%

Channel	Function	Value	Percent/Setting
107	Red 11	000 ⇔ 255	RGBW Mode: 0–100% / CMY Mode: 100–0%
108	Fine Red 11	000 ⇔ 255	RGBW Mode: 0–100% / CMY Mode: 100–0%
109	Green 11	000 ⇔ 255	RGBW Mode: 0–100% / CMY Mode: 100–0%
110	Fine Green 11	000 ⇔ 255	RGBW Mode: 0–100% / CMY Mode: 100–0%
111	Blue 11	000 ⇔ 255	RGBW Mode: 0–100% / CMY Mode: 100–0%
112	Fine Blue 11	000 ⇔ 255	RGBW Mode: 0–100% / CMY Mode: 100–0%
113	White 11	000 ⇔ 255	RGBW Mode: 0–100% / CMY Mode: 100–0%
114	Fine White 11	000 ⇔ 255	RGBW Mode: 0–100% / CMY Mode: 100–0%
115	Red 12	000 ⇔ 255	RGBW Mode: 0–100% / CMY Mode: 100–0%
116	Fine Red 12	000 ⇔ 255	RGBW Mode: 0–100% / CMY Mode: 100–0%
117	Green 12	000 ⇔ 255	RGBW Mode: 0–100% / CMY Mode: 100–0%
118	Fine Green 12	000 ⇔ 255	RGBW Mode: 0–100% / CMY Mode: 100–0%
119	Blue 12	000 ⇔ 255	RGBW Mode: 0–100% / CMY Mode: 100–0%
120	Fine Blue 12	000 ⇔ 255	RGBW Mode: 0–100% / CMY Mode: 100–0%
121	White 12	000 ⇔ 255	RGBW Mode: 0–100% / CMY Mode: 100–0%
122	Fine White 12	000 ⇔ 255	RGBW Mode: 0–100% / CMY Mode: 100–0%
123	Red 13	000 ⇔ 255	RGBW Mode: 0–100% / CMY Mode: 100–0%
124	Fine Red 13	000 ⇔ 255	RGBW Mode: 0–100% / CMY Mode: 100–0%
125	Green 13	000 ⇔ 255	RGBW Mode: 0–100% / CMY Mode: 100–0%
126	Fine Green 13	000 ⇔ 255	RGBW Mode: 0–100% / CMY Mode: 100–0%
127	Blue 13	000 ⇔ 255	RGBW Mode: 0–100% / CMY Mode: 100–0%
128	Fine Blue 13	000 ⇔ 255	RGBW Mode: 0–100% / CMY Mode: 100–0%
129	White 13	000 ⇔ 255	RGBW Mode: 0–100% / CMY Mode: 100–0%
130	Fine White 13	000 ⇔ 255	RGBW Mode: 0–100% / CMY Mode: 100–0%
131	Red 14	000 ⇔ 255	RGBW Mode: 0–100% / CMY Mode: 100–0%
132	Fine Red 14	000 ⇔ 255	RGBW Mode: 0–100% / CMY Mode: 100–0%
133	Green 14	000 ⇔ 255	RGBW Mode: 0–100% / CMY Mode: 100–0%
134	Fine Green 14	000 ⇔ 255	RGBW Mode: 0–100% / CMY Mode: 100–0%
135	Blue 14	000 ⇔ 255	RGBW Mode: 0–100% / CMY Mode: 100–0%
136	Fine Blue 14	000 ⇔ 255	RGBW Mode: 0–100% / CMY Mode: 100–0%
137	White 14	000 ⇔ 255	RGBW Mode: 0–100% / CMY Mode: 100–0%
138	Fine White 14	000 ⇔ 255	RGBW Mode: 0–100% / CMY Mode: 100–0%
139	Red 15	000 ⇔ 255	RGBW Mode: 0–100% / CMY Mode: 100–0%
140	Fine Red 15	000 ⇔ 255	RGBW Mode: 0–100% / CMY Mode: 100–0%
141	Green 15	000 ⇔ 255	RGBW Mode: 0–100% / CMY Mode: 100–0%
142	Fine Green 15	000 ⇔ 255	RGBW Mode: 0–100% / CMY Mode: 100–0%
143	Blue 15	000 ⇔ 255	RGBW Mode: 0–100% / CMY Mode: 100–0%
144	Fine Blue 15	000 ⇔ 255	RGBW Mode: 0–100% / CMY Mode: 100–0%
145	White 15	000 ⇔ 255	RGBW Mode: 0–100% / CMY Mode: 100–0%
146	Fine White 15	000 ⇔ 255	RGBW Mode: 0–100% / CMY Mode: 100–0%
147	Red 16	000 ⇔ 255	RGBW Mode: 0–100% / CMY Mode: 100–0%
148	Fine Red 16	000 ⇔ 255	RGBW Mode: 0–100% / CMY Mode: 100–0%
149	Green 16	000 ⇔ 255	RGBW Mode: 0–100% / CMY Mode: 100–0%
150	Fine Green 16	000 ⇔ 255	RGBW Mode: 0–100% / CMY Mode: 100–0%
151	Blue 16	000 ⇔ 255	RGBW Mode: 0–100% / CMY Mode: 100–0%
152	Fine Blue 16	000 ⇔ 255	RGBW Mode: 0–100% / CMY Mode: 100–0%
153	White 16	000 ⇔ 255	RGBW Mode: 0–100% / CMY Mode: 100–0%
154	Fine White 16	000 ⇔ 255	RGBW Mode: 0–100% / CMY Mode: 100–0%
155	Red 17	000 ⇔ 255	RGBW Mode: 0–100% / CMY Mode: 100–0%
156	Fine Red 17	000 ⇔ 255	RGBW Mode: 0–100% / CMY Mode: 100–0%
157	Green 17	000 ⇔ 255	RGBW Mode: 0–100% / CMY Mode: 100–0%
158	Fine Green 17	000 ⇔ 255	RGBW Mode: 0–100% / CMY Mode: 100–0%
159	Blue 17	000 ⇔ 255	RGBW Mode: 0–100% / CMY Mode: 100–0%

Channel	Function	Value	Percent/Setting
160	**Fine Blue 17**	000 ⇔ 255	RGBW Mode: 0–100% / CMY Mode: 100–0%
161	**White 17**	000 ⇔ 255	RGBW Mode: 0–100% / CMY Mode: 100–0%
162	**Fine White 17**	000 ⇔ 255	RGBW Mode: 0–100% / CMY Mode: 100–0%
163	**Red 18**	000 ⇔ 255	RGBW Mode: 0–100% / CMY Mode: 100–0%
164	**Fine Red 18**	000 ⇔ 255	RGBW Mode: 0–100% / CMY Mode: 100–0%
165	**Green 18**	000 ⇔ 255	RGBW Mode: 0–100% / CMY Mode: 100–0%
166	**Fine Green 18**	000 ⇔ 255	RGBW Mode: 0–100% / CMY Mode: 100–0%
167	**Blue 18**	000 ⇔ 255	RGBW Mode: 0–100% / CMY Mode: 100–0%
168	**Fine Blue 18**	000 ⇔ 255	RGBW Mode: 0–100% / CMY Mode: 100–0%
169	**White 18**	000 ⇔ 255	RGBW Mode: 0–100% / CMY Mode: 100–0%
170	**Fine White 18**	000 ⇔ 255	RGBW Mode: 0–100% / CMY Mode: 100–0%
171	**Red 19**	000 ⇔ 255	RGBW Mode: 0–100% / CMY Mode: 100–0%
172	**Fine Red 19**	000 ⇔ 255	RGBW Mode: 0–100% / CMY Mode: 100–0%
173	**Green 19**	000 ⇔ 255	RGBW Mode: 0–100% / CMY Mode: 100–0%
174	**Fine Green 19**	000 ⇔ 255	RGBW Mode: 0–100% / CMY Mode: 100–0%
175	**Blue 19**	000 ⇔ 255	RGBW Mode: 0–100% / CMY Mode: 100–0%
176	**Fine Blue 19**	000 ⇔ 255	RGBW Mode: 0–100% / CMY Mode: 100–0%
177	**White 19**	000 ⇔ 255	RGBW Mode: 0–100% / CMY Mode: 100–0%
178	**Fine White 19**	000 ⇔ 255	RGBW Mode: 0–100% / CMY Mode: 100–0%

Single Control: Standard Mode (96 channels)

Channel	Function	Value	Percent/Setting				
1	**Pan**	000 ⇔ 255	0–100%				
2	**Fine Pan**	000 ⇔ 255	0–100%				
3	**Tilt**	000 ⇔ 255	0–100%				
4	**Fine Tilt**	000 ⇔ 255	0–100%				
5	**CTC**	000	No function				
		001 ⇔ 255	Color temperature, 2800–10000 K				
6	**Color**	000	No function				
		001 ⇔ 002	2700K	R = 156	G = 118	B = 0	W = 63
		003 ⇔ 004	3200K	R = 156	G = 141	B = 5	W = 89
		005 ⇔ 006	4200K	R = 156	G = 141	B = 14	W = 255
		007 ⇔ 008	5600K	R = 156	G = 207	B = 54	W = 255
		009 ⇔ 010	8000K	R = 130	G = 255	B = 96	W = 255
		011	Blue	R = 0	G = 0	B = 255	W = 0
		012 ⇔ 048	+ Green	R = 0	G = 0–255	B = 255	W = 0
		049	Cyan	R = 0	G = 255	B = 255	W = 0
		050 ⇔ 086	- Blue	R = 0	G = 255	B = 255–0	W = 0
		087	Green	R = 0	G = 255	B = 0	W = 0
		088 ⇔ 124	+ Red	R = 0–255	G = 255	B = 0	W = 0
		125	Yellow	R = 255	G = 255	B = 0	W = 0
		126 ⇔ 162	- Green	R = 255	G = 255–0	B = 0	W = 0
		163	Red	R = 255	G = 0	B = 0	W = 0
		164 ⇔ 200	+ Blue	R = 255	G = 0	B = 0–255	W = 0
		201	Magenta	R = 255	G = 0	B = 255	W = 0
		202 ⇔ 238	- Red	R = 255–0	G = 0	B = 255	W = 0
		239	Blue	R = 0	G = 0	B = 255	W = 0
		240 ⇔ 247	Color fade, fast to slow				
		248 ⇔ 255	Color snap, fast to slow				
7	**Gobo**	000	All on				
		001 ⇔ 254	Gobos, 1–254				
		255	All on				
8	**LED Macro/ Auto Program**	000 ⇔ 015	No Function				
		016 ⇔ 116	LED macros 1–101				
		117 ⇔ 135	LED macro 102				
		136 ⇔ 237	Auto programs 1–101				
		238 ⇔ 255	Auto program 102				
9	**LED Macro/ Auto Program Speed**	000 ⇔ 127	Speed, fast to slow				
		128	Hold				
		129 ⇔ 255	Reverse speed, slow to fast				
10	**LED Built-in Delay**	000 ⇔ 255	Fast to slow				

Channel	Function	Value	Percent/Setting				
11	**Background Color**	000	No function				
		001 ⇔ 002	2700K	R = 156	G = 118	B = 0	W = 63
		003 ⇔ 004	3200K	R = 156	G = 141	B = 5	W = 89
		005 ⇔ 006	4200K	R = 156	G = 141	B = 14	W = 255
		007 ⇔ 008	5600K	R = 156	G = 207	B = 54	W = 255
		009 ⇔ 010	8000K	R = 130	G = 255	B = 96	W = 255
		011	Blue	R = 0	G = 0	B = 255	W = 0
		012 ⇔ 048	+ Green	R = 0	G = 0–255	B = 255	W = 0
		049	Cyan	R = 0	G = 255	B = 255	W = 0
		050 ⇔ 086	- Blue	R = 0	G = 255	B = 255–0	W = 0
		087	Green	R = 0	G = 255	B = 0	W = 0
		088 ⇔ 124	+ Red	R = 0–255	G = 255	B = 0	W = 0
		125	Yellow	R = 255	G = 255	B = 0	W = 0
		126 ⇔ 162	- Green	R = 255	G = 255–0	B = 0	W = 0
		163	Red	R = 255	G = 0	B = 0	W = 0
		164 ⇔ 200	+ Blue	R = 255	G = 0	B = 0–255	W = 0
		201	Magenta	R = 255	G = 0	B = 255	W = 0
		202 ⇔ 238	- Red	R = 255–0	G = 0	B = 255	W = 0
		239	Blue	R = 0	G = 0	B = 255	W = 0
		240 ⇔ 247	Color fade, fast to slow				
		248 ⇔ 255	Color snap, fast to slow				
12	**Background Dimmer**	000 ⇔ 255	0–100%				
13	**Main Dimmer**	000 ⇔ 255	0–100%				
14	**Shutter**	000 ⇔ 019	Off				
		020 ⇔ 024	On				
		025 ⇔ 064	Strobe, fast to slow				
		065 ⇔ 069	On				
		070 ⇔ 084	Strobe 100–0%, fast to slow				
		085 ⇔ 089	On				
		090 ⇔ 104	Strobe 0–100%, fast to slow				
		105 ⇔ 109	On				
		110 ⇔ 124	Random strobe, fast to slow				
		125 ⇔ 129	On				
		130 ⇔ 144	Random strobe 100–0%, fast to slow				
		145 ⇔ 149	On				
		150 ⇔ 164	Random strobe 0–100%, fast to slow				
		165 ⇔ 169	On				
		170 ⇔ 184	Pulse strobe, fast to slow				
		185 ⇔ 189	On				
		190 ⇔ 204	Random pulse strobe, fast to slow				
		205 ⇔ 209	On				
		210 ⇔ 224	Strobe 0–100–0%, fast to slow				
		225 ⇔ 229	On				
		230 ⇔ 244	Random pulse strobe, fast to slow				
		245 ⇔ 255	On				
15	**Zoom**	000 ⇔ 255	Wide to narrow				

Channel	Function	Value	Percent/Setting
16	Control	000 ⇔ 009	No function
		010 ⇔ 014	Blackout on pan/tilt
		015 ⇔ 019	Reserved for future use
		020 ⇔ 024	RGBW color mixing mode
		025 ⇔ 029	CMY color mixing mode (R=C, G=M, B=Y)
		030 ⇔ 049	Reserved for future use
		050 ⇔ 054	Pan reset
		055 ⇔ 059	Tilt reset
		060 ⇔ 064	Zoom reset
		065 ⇔ 069	Reserved for future use
		070 ⇔ 074	Reset all
		075 ⇔ 119	Reserved for future use
		120 ⇔ 124	Eco fan mode
		125 ⇔ 129	Full fan mode
		130 ⇔ 134	Auto fan mode
		135 ⇔ 139	Fast dimmer mode
		140 ⇔ 144	Slow dimmer mode
		145 ⇔ 255	Reserved for future use
17	Main Red	000 ⇔ 255	RGBW Mode: 0–100% / CMY Mode: 100–0%
18	Main Green	000 ⇔ 255	RGBW Mode: 0–100% / CMY Mode: 100–0%
19	Main Blue	000 ⇔ 255	RGBW Mode: 0–100% / CMY Mode: 100–0%
20	Main White	000 ⇔ 255	RGBW Mode: 0–100% / CMY Mode: 100–0%
21	Red 1	000 ⇔ 255	RGBW Mode: 0–100% / CMY Mode: 100–0%
22	Green 1	000 ⇔ 255	RGBW Mode: 0–100% / CMY Mode: 100–0%
23	Blue 1	000 ⇔ 255	RGBW Mode: 0–100% / CMY Mode: 100–0%
24	White 1	000 ⇔ 255	RGBW Mode: 0–100% / CMY Mode: 100–0%
25	Red 2	000 ⇔ 255	RGBW Mode: 0–100% / CMY Mode: 100–0%
26	Green 2	000 ⇔ 255	RGBW Mode: 0–100% / CMY Mode: 100–0%
27	Blue 2	000 ⇔ 255	RGBW Mode: 0–100% / CMY Mode: 100–0%
28	White 2	000 ⇔ 255	RGBW Mode: 0–100% / CMY Mode: 100–0%
29	Red 3	000 ⇔ 255	RGBW Mode: 0–100% / CMY Mode: 100–0%
30	Green 3	000 ⇔ 255	RGBW Mode: 0–100% / CMY Mode: 100–0%
31	Blue 3	000 ⇔ 255	RGBW Mode: 0–100% / CMY Mode: 100–0%
32	White 3	000 ⇔ 255	RGBW Mode: 0–100% / CMY Mode: 100–0%
33	Red 4	000 ⇔ 255	RGBW Mode: 0–100% / CMY Mode: 100–0%
34	Green 4	000 ⇔ 255	RGBW Mode: 0–100% / CMY Mode: 100–0%
35	Blue 4	000 ⇔ 255	RGBW Mode: 0–100% / CMY Mode: 100–0%
36	White 4	000 ⇔ 255	RGBW Mode: 0–100% / CMY Mode: 100–0%
37	Red 5	000 ⇔ 255	RGBW Mode: 0–100% / CMY Mode: 100–0%
38	Green 5	000 ⇔ 255	RGBW Mode: 0–100% / CMY Mode: 100–0%
39	Blue 5	000 ⇔ 255	RGBW Mode: 0–100% / CMY Mode: 100–0%
40	White 5	000 ⇔ 255	RGBW Mode: 0–100% / CMY Mode: 100–0%
41	Red 6	000 ⇔ 255	RGBW Mode: 0–100% / CMY Mode: 100–0%
42	Green 6	000 ⇔ 255	RGBW Mode: 0–100% / CMY Mode: 100–0%
43	Blue 6	000 ⇔ 255	RGBW Mode: 0–100% / CMY Mode: 100–0%
44	White 6	000 ⇔ 255	RGBW Mode: 0–100% / CMY Mode: 100–0%
45	Red 7	000 ⇔ 255	RGBW Mode: 0–100% / CMY Mode: 100–0%
46	Green 7	000 ⇔ 255	RGBW Mode: 0–100% / CMY Mode: 100–0%
47	Blue 7	000 ⇔ 255	RGBW Mode: 0–100% / CMY Mode: 100–0%
48	White 7	000 ⇔ 255	RGBW Mode: 0–100% / CMY Mode: 100–0%
49	Red 8	000 ⇔ 255	RGBW Mode: 0–100% / CMY Mode: 100–0%
50	Green 8	000 ⇔ 255	RGBW Mode: 0–100% / CMY Mode: 100–0%
51	Blue 8	000 ⇔ 255	RGBW Mode: 0–100% / CMY Mode: 100–0%

Channel	Function	Value	Percent/Setting
52	**White 8**	000 ⇔ 255	RGBW Mode: 0–100% / CMY Mode: 100–0%
53	**Red 9**	000 ⇔ 255	RGBW Mode: 0–100% / CMY Mode: 100–0%
54	**Green 9**	000 ⇔ 255	RGBW Mode: 0–100% / CMY Mode: 100–0%
55	**Blue 9**	000 ⇔ 255	RGBW Mode: 0–100% / CMY Mode: 100–0%
56	**White 9**	000 ⇔ 255	RGBW Mode: 0–100% / CMY Mode: 100–0%
57	**Red 10**	000 ⇔ 255	RGBW Mode: 0–100% / CMY Mode: 100–0%
58	**Green 10**	000 ⇔ 255	RGBW Mode: 0–100% / CMY Mode: 100–0%
59	**Blue 10**	000 ⇔ 255	RGBW Mode: 0–100% / CMY Mode: 100–0%
60	**White 10**	000 ⇔ 255	RGBW Mode: 0–100% / CMY Mode: 100–0%
61	**Red 11**	000 ⇔ 255	RGBW Mode: 0–100% / CMY Mode: 100–0%
62	**Green 11**	000 ⇔ 255	RGBW Mode: 0–100% / CMY Mode: 100–0%
63	**Blue 11**	000 ⇔ 255	RGBW Mode: 0–100% / CMY Mode: 100–0%
64	**White 11**	000 ⇔ 255	RGBW Mode: 0–100% / CMY Mode: 100–0%
65	**Red 12**	000 ⇔ 255	RGBW Mode: 0–100% / CMY Mode: 100–0%
66	**Green 12**	000 ⇔ 255	RGBW Mode: 0–100% / CMY Mode: 100–0%
67	**Blue 12**	000 ⇔ 255	RGBW Mode: 0–100% / CMY Mode: 100–0%
68	**White 12**	000 ⇔ 255	RGBW Mode: 0–100% / CMY Mode: 100–0%
69	**Red 13**	000 ⇔ 255	RGBW Mode: 0–100% / CMY Mode: 100–0%
70	**Green 13**	000 ⇔ 255	RGBW Mode: 0–100% / CMY Mode: 100–0%
71	**Blue 13**	000 ⇔ 255	RGBW Mode: 0–100% / CMY Mode: 100–0%
72	**White 13**	000 ⇔ 255	RGBW Mode: 0–100% / CMY Mode: 100–0%
73	**Red 14**	000 ⇔ 255	RGBW Mode: 0–100% / CMY Mode: 100–0%
74	**Green 14**	000 ⇔ 255	RGBW Mode: 0–100% / CMY Mode: 100–0%
75	**Blue 14**	000 ⇔ 255	RGBW Mode: 0–100% / CMY Mode: 100–0%
76	**White 14**	000 ⇔ 255	RGBW Mode: 0–100% / CMY Mode: 100–0%
77	**Red 15**	000 ⇔ 255	RGBW Mode: 0–100% / CMY Mode: 100–0%
78	**Green 15**	000 ⇔ 255	RGBW Mode: 0–100% / CMY Mode: 100–0%
79	**Blue 15**	000 ⇔ 255	RGBW Mode: 0–100% / CMY Mode: 100–0%
80	**White 15**	000 ⇔ 255	RGBW Mode: 0–100% / CMY Mode: 100–0%
81	**Red 16**	000 ⇔ 255	RGBW Mode: 0–100% / CMY Mode: 100–0%
82	**Green 16**	000 ⇔ 255	RGBW Mode: 0–100% / CMY Mode: 100–0%
83	**Blue 16**	000 ⇔ 255	RGBW Mode: 0–100% / CMY Mode: 100–0%
84	**White 16**	000 ⇔ 255	RGBW Mode: 0–100% / CMY Mode: 100–0%
85	**Red 17**	000 ⇔ 255	RGBW Mode: 0–100% / CMY Mode: 100–0%
86	**Green 17**	000 ⇔ 255	RGBW Mode: 0–100% / CMY Mode: 100–0%
87	**Blue 17**	000 ⇔ 255	RGBW Mode: 0–100% / CMY Mode: 100–0%
88	**White 17**	000 ⇔ 255	RGBW Mode: 0–100% / CMY Mode: 100–0%
89	**Red 18**	000 ⇔ 255	RGBW Mode: 0–100% / CMY Mode: 100–0%
90	**Green 18**	000 ⇔ 255	RGBW Mode: 0–100% / CMY Mode: 100–0%
91	**Blue 18**	000 ⇔ 255	RGBW Mode: 0–100% / CMY Mode: 100–0%
92	**White 18**	000 ⇔ 255	RGBW Mode: 0–100% / CMY Mode: 100–0%
93	**Red 19**	000 ⇔ 255	RGBW Mode: 0–100% / CMY Mode: 100–0%
94	**Green 19**	000 ⇔ 255	RGBW Mode: 0–100% / CMY Mode: 100–0%
95	**Blue 19**	000 ⇔ 255	RGBW Mode: 0–100% / CMY Mode: 100–0%
96	**White 19**	000 ⇔ 255	RGBW Mode: 0–100% / CMY Mode: 100–0%

Single Control: Basic Mode (20 channels)

Channel	Function	Value	Percent/Setting				
1	**Pan**	000 ⇔ 255	0–100%				
2	**Pan Fine**	000 ⇔ 255	0–100%				
3	**Tilt**	000 ⇔ 255	0–100%				
4	**Tilt Fine**	000 ⇔ 255	0–100%				
5	**CTC**	000	No function				
		001 ⇔ 255	Color temperature, 2800–10000 K				
6	**Color**	000	No function				
		001 ⇔ 002	2700K	R = 156	G = 118	B = 0	W = 63
		003 ⇔ 004	3200K	R = 156	G = 141	B = 5	W = 89
		005 ⇔ 006	4200K	R = 156	G = 141	B = 14	W = 255
		007 ⇔ 008	5600K	R = 156	G = 207	B = 54	W = 255
		009 ⇔ 010	8000K	R = 130	G = 255	B = 96	W = 255
		011	Blue	R = 0	G = 0	B = 255	W = 0
		012 ⇔ 048	+ Green	R = 0	G = 0–255	B = 255	W = 0
		049	Cyan	R = 0	G = 255	B = 255	W = 0
		050 ⇔ 086	- Blue	R = 0	G = 255	B = 255–0	W = 0
		087	Green	R = 0	G = 255	B = 0	W = 0
		088 ⇔ 124	+ Red	R = 0–255	G = 255	B = 0	W = 0
		125	Yellow	R = 255	G = 255	B = 0	W = 0
		126 ⇔ 162	- Green	R = 255	G = 255–0	B = 0	W = 0
		163	Red	R = 255	G = 0	B = 0	W = 0
		164 ⇔ 200	+ Blue	R = 255	G = 0	B = 0–255	W = 0
		201	Magenta	R = 255	G = 0	B = 255	W = 0
		202 ⇔ 238	- Red	R = 255–0	G = 0	B = 255	W = 0
		239	Blue	R = 0	G = 0	B = 255	W = 0
		240 ⇔ 247	Color fade, fast to slow				
		248 ⇔ 255	Color snap, fast to slow				
7	**Gobo**	000	All on				
		001 ⇔ 254	Gobos, 1–254				
		255	All on				
8	**LED Macro/ Auto Program**	000 ⇔ 015	No Function				
		016 ⇔ 116	LED macros 1–101				
		117 ⇔ 135	LED macro 102				
		136 ⇔ 237	Auto programs 1–101				
		238 ⇔ 255	Auto program 102				
9	**LED Macro/ Auto Program Speed**	000 ⇔ 127	Speed, fast to slow				
		128	Hold				
		129 ⇔ 255	Reverse speed, slow to fast				
10	**LED Built-in Delay**	000 ⇔ 255	Fast to slow				

Channel	Function	Value	Percent/Setting				
11	**Background Color**	000	No function				
		001 ⇔ 002	2700K	R = 156	G = 118	B = 0	W = 63
		003 ⇔ 004	3200K	R = 156	G = 141	B = 5	W = 89
		005 ⇔ 006	4200K	R = 156	G = 141	B = 14	W = 255
		007 ⇔ 008	5600K	R = 156	G = 207	B = 54	W = 255
		009 ⇔ 010	8000K	R = 130	G = 255	B = 96	W = 255
		011	Blue	R = 0	G = 0	B = 255	W = 0
		012 ⇔ 048	+ Green	R = 0	G = 0–255	B = 255	W = 0
		049	Cyan	R = 0	G = 255	B = 255	W = 0
		050 ⇔ 086	- Blue	R = 0	G = 255	B = 255–0	W = 0
		087	Green	R = 0	G = 255	B = 0	W = 0
		088 ⇔ 124	+ Red	R = 0–255	G = 255	B = 0	W = 0
		125	Yellow	R = 255	G = 255	B = 0	W = 0
		126 ⇔ 162	- Green	R = 255	G = 255–0	B = 0	W = 0
		163	Red	R = 255	G = 0	B = 0	W = 0
		164 ⇔ 200	+ Blue	R = 255	G = 0	B = 0–255	W = 0
		201	Magenta	R = 255	G = 0	B = 255	W = 0
		202 ⇔ 238	- Red	R = 255–0	G = 0	B = 255	W = 0
		239	Blue	R = 0	G = 0	B = 255	W = 0
		240 ⇔ 247	Color fade, fast to slow				
		248 ⇔ 255	Color snap, fast to slow				
12	**Background Dimmer**	000 ⇔ 255	0–100%				
13	**Main Dimmer**	000 ⇔ 255	0–100%				
14	**Shutter**	000 ⇔ 019	Off				
		020 ⇔ 024	On				
		025 ⇔ 064	Strobe, fast to slow				
		065 ⇔ 069	On				
		070 ⇔ 084	Strobe 100–0%, fast to slow				
		085 ⇔ 089	On				
		090 ⇔ 104	Strobe 0–100%, fast to slow				
		105 ⇔ 109	On				
		110 ⇔ 124	Random strobe, fast to slow				
		125 ⇔ 129	On				
		130 ⇔ 144	Random strobe 100–0%, fast to slow				
		145 ⇔ 149	On				
		150 ⇔ 164	Random strobe 0–100%, fast to slow				
		165 ⇔ 169	On				
		170 ⇔ 184	Pulse strobe, fast to slow				
		185 ⇔ 189	On				
		190 ⇔ 204	Random pulse strobe, fast to slow				
		205 ⇔ 209	On				
		210 ⇔ 224	Strobe 0–100–0%, fast to slow				
		225 ⇔ 229	On				
		230 ⇔ 244	Random pulse strobe, fast to slow				
		245 ⇔ 255	On				
15	**Zoom**	000 ⇔ 255	Wide to narrow				

Channel	Function	Value	Percent/Setting
16	Control	000 ⇔ 009	No function
		010 ⇔ 014	Blackout on pan/tilt
		015 ⇔ 019	Reserved for future use
		020 ⇔ 024	RGBW color mixing mode
		025 ⇔ 029	CMY color mixing mode (R=C, G=M, B=Y)
		030 ⇔ 049	Reserved for future use
		050 ⇔ 054	Pan reset
		055 ⇔ 059	Tilt reset
		060 ⇔ 064	Zoom reset
		065 ⇔ 069	Reserved for future use
		070 ⇔ 074	Reset all
		075 ⇔ 119	Reserved for future use
		120 ⇔ 124	Eco fan mode
		125 ⇔ 129	Full fan mode
		130 ⇔ 134	Auto fan mode
		135 ⇔ 139	Fast dimmer mode
		140 ⇔ 144	Slow dimmer mode
		145 ⇔ 255	Reserved for future use
17	Main Red	000 ⇔ 255	RGBW Mode: 0–100% / CMY Mode: 100–0%
18	Main Green	000 ⇔ 255	RGBW Mode: 0–100% / CMY Mode: 100–0%
19	Main Blue	000 ⇔ 255	RGBW Mode: 0–100% / CMY Mode: 100–0%
20	Main White	000 ⇔ 255	RGBW Mode: 0–100% / CMY Mode: 100–0%

Dual Control Values

Dual Control Movement

Dual Control: Advanced Movement Mode (26 channels)

Channel	Function	Value	Percent/Setting				
1	**Pan**	000 ⇔ 255	0–100%				
2	**Fine Pan**	000 ⇔ 255	0–100%				
3	**Tilt**	000 ⇔ 255	0–100%				
4	**Tilt Pan**	000 ⇔ 255	0–100%				
5	**CTC**	000	No function				
		001 ⇔ 255	Color temperature, 2800–10000 K				
6	**Color**	000	No function				
		001 ⇔ 002	2700K	R = 156	G = 118	B = 0	W = 63
		003 ⇔ 004	3200K	R = 156	G = 141	B = 5	W = 89
		005 ⇔ 006	4200K	R = 156	G = 141	B = 14	W = 255
		007 ⇔ 008	5600K	R = 156	G = 207	B = 54	W = 255
		009 ⇔ 010	8000K	R = 130	G = 255	B = 96	W = 255
		011	Blue	R = 0	G = 0	B = 255	W = 0
		012 ⇔ 048	+ Green	R = 0	G = 0–255	B = 255	W = 0
		049	Cyan	R = 0	G = 255	B = 255	W = 0
		050 ⇔ 086	- Blue	R = 0	G = 255	B = 255–0	W = 0
		087	Green	R = 0	G = 255	B = 0	W = 0
		088 ⇔ 124	+ Red	R = 0–255	G = 255	B = 0	W = 0
		125	Yellow	R = 255	G = 255	B = 0	W = 0
		126 ⇔ 162	- Green	R = 255	G = 255–0	B = 0	W = 0
		163	Red	R = 255	G = 0	B = 0	W = 0
		164 ⇔ 200	+ Blue	R = 255	G = 0	B = 0–255	W = 0
		201	Magenta	R = 255	G = 0	B = 255	W = 0
		202 ⇔ 238	- Red	R = 255–0	G = 0	B = 255	W = 0
		239	Blue	R = 0	G = 0	B = 255	W = 0
		240 ⇔ 247	Color fade, fast to slow				
		248 ⇔ 255	Color snap, fast to slow				
7	**Gobo**	000	All on				
		001 ⇔ 254	Gobos, 1–254				
		255	All on				
8	**LED Macro/ Auto Program**	000 ⇔ 015	No Function				
		016 ⇔ 116	LED macros 1–101				
		117 ⇔ 135	LED macro 102				
		136 ⇔ 237	Auto programs 1–101				
		238 ⇔ 255	Auto program 102				
9	**LED Macro/ Auto Program Speed**	000 ⇔ 127	Speed, fast to slow				
		128	Hold				
		129 ⇔ 255	Reverse speed, slow to fast				
10	**LED Built-in Delay**	000 ⇔ 255	Fast to slow				

Channel	Function	Value	Percent/Setting				
11	**Background Color**	000	No function				
		001 ⇔ 002	2700K	R = 156	G = 118	B = 0	W = 63
		003 ⇔ 004	3200K	R = 156	G = 141	B = 5	W = 89
		005 ⇔ 006	4200K	R = 156	G = 141	B = 14	W = 255
		007 ⇔ 008	5600K	R = 156	G = 207	B = 54	W = 255
		009 ⇔ 010	8000K	R = 130	G = 255	B = 96	W = 255
		011	Blue	R = 0	G = 0	B = 255	W = 0
		012 ⇔ 048	+ Green	R = 0	G = 0–255	B = 255	W = 0
		049	Cyan	R = 0	G = 255	B = 255	W = 0
		050 ⇔ 086	- Blue	R = 0	G = 255	B = 255–0	W = 0
		087	Green	R = 0	G = 255	B = 0	W = 0
		088 ⇔ 124	+ Red	R = 0–255	G = 255	B = 0	W = 0
		125	Yellow	R = 255	G = 255	B = 0	W = 0
		126 ⇔ 162	- Green	R = 255	G = 255–0	B = 0	W = 0
		163	Red	R = 255	G = 0	B = 0	W = 0
		164 ⇔ 200	+ Blue	R = 255	G = 0	B = 0–255	W = 0
		201	Magenta	R = 255	G = 0	B = 255	W = 0
		202 ⇔ 238	- Red	R = 255–0	G = 0	B = 255	W = 0
		239	Blue	R =0	G = 0	B = 255	W = 0
		240 ⇔ 247	Color fade, fast to slow				
		248 ⇔ 255	Color snap, fast to slow				
12	**Background Dimmer**	000 ⇔ 255	0–100%				
13	**Background Fine Dimmer**	000 ⇔ 255	0–100%				
14	**Main Dimmer**	000 ⇔ 255	0–100%				
15	**Main Fine Fimmer**	000 ⇔ 255	0–100%				
16	**Shutter**	000 ⇔ 019	Off				
		020 ⇔ 024	On				
		025 ⇔ 064	Strobe, fast to slow				
		065 ⇔ 069	On				
		070 ⇔ 084	Strobe 100–0%, fast to slow				
		085 ⇔ 089	On				
		090 ⇔ 104	Strobe 0–100%, fast to slow				
		105 ⇔ 109	On				
		110 ⇔ 124	Random strobe, fast to slow				
		125 ⇔ 129	On				
		130 ⇔ 144	Random strobe 100–0%, fast to slow				
		145 ⇔ 149	On				
		150 ⇔ 164	Random strobe 0–100%, fast to slow				
		165 ⇔ 169	On				
		170 ⇔ 184	Pulse strobe, fast to slow				
		185 ⇔ 189	On				
		190 ⇔ 204	Random pulse strobe, fast to slow				
		205 ⇔ 209	On				
		210 ⇔ 224	Strobe 0–100–0%, fast to slow				
		225 ⇔ 229	On				
		230 ⇔ 244	Random pulse strobe, fast to slow				
		245 ⇔ 255	On				
17	**Zoom**	000 ⇔ 255	Wide to narrow				

Channel	Function	Value	Percent/Setting
18	Control	000 ⇔ 009	No function
		010 ⇔ 014	Blackout on pan/tilt
		015 ⇔ 019	Reserved for future use
		020 ⇔ 024	RGBW color mixing mode
		025 ⇔ 029	CMY color mixing mode (R=C, G=M, B=Y)
		030 ⇔ 049	Reserved for future use
		050 ⇔ 054	Pan reset
		055 ⇔ 059	Tilt reset
		060 ⇔ 064	Zoom reset
		065 ⇔ 069	Reserved for future use
		070 ⇔ 074	Reset all
		075 ⇔ 119	Reserved for future use
		120 ⇔ 124	Eco fan mode
		125 ⇔ 129	Full fan mode
		130 ⇔ 134	Auto fan mode
		135 ⇔ 139	Fast dimmer mode
		140 ⇔ 144	Slow dimmer mode
		145 ⇔ 255	Reserved for future use
19	Main Red	000 ⇔ 255	RGBW Mode: 0–100% / CMY Mode: 100–0%
20	Main Fine Red	000 ⇔ 255	RGBW Mode: 0–100% / CMY Mode: 100–0%
21	Main Green	000 ⇔ 255	RGBW Mode: 0–100% / CMY Mode: 100–0%
22	Main Fine Green	000 ⇔ 255	RGBW Mode: 0–100% / CMY Mode: 100–0%
23	Main Blue	000 ⇔ 255	RGBW Mode: 0–100% / CMY Mode: 100–0%
24	Main Fine Blue	000 ⇔ 255	RGBW Mode: 0–100% / CMY Mode: 100–0%
25	Main White	000 ⇔ 255	RGBW Mode: 0–100% / CMY Mode: 100–0%
26	Main Fine White	000 ⇔ 255	RGBW Mode: 0–100% / CMY Mode: 100–0%

Dual Control: Standard Movement Mode (20 channels)

Channel	Function	Value	Percent/Setting				
1	**Pan**	000 ⇔ 255	0–100%				
2	**Fine Pan**	000 ⇔ 255	0–100%				
3	**Tilt**	000 ⇔ 255	0–100%				
4	**Fine Tilt**	000 ⇔ 255	0–100%				
5	**CTC**	000	No function				
		001 ⇔ 255	Color temperature, 2800–10000 K				
6	**Color**	000	No function				
		001 ⇔ 002	2700K	R = 156	G = 118	B = 0	W = 63
		003 ⇔ 004	3200K	R = 156	G = 141	B = 5	W = 89
		005 ⇔ 006	4200K	R = 156	G = 141	B = 14	W = 255
		007 ⇔ 008	5600K	R = 156	G = 207	B = 54	W = 255
		009 ⇔ 010	8000K	R = 130	G = 255	B = 96	W = 255
		011	Blue	R = 0	G = 0	B = 255	W = 0
		012 ⇔ 048	+ Green	R = 0	G = 0–255	B = 255	W = 0
		049	Cyan	R = 0	G = 255	B = 255	W = 0
		050 ⇔ 086	- Blue	R = 0	G = 255	B = 255–0	W = 0
		087	Green	R = 0	G = 255	B = 0	W = 0
		088 ⇔ 124	+ Red	R = 0–255	G = 255	B = 0	W = 0
		125	Yellow	R = 255	G = 255	B = 0	W = 0
		126 ⇔ 162	- Green	R = 255	G = 255–0	B = 0	W = 0
		163	Red	R = 255	G = 0	B = 0	W = 0
		164 ⇔ 200	+ Blue	R = 255	G = 0	B = 0–255	W = 0
		201	Magenta	R = 255	G = 0	B = 255	W = 0
		202 ⇔ 238	- Red	R = 255–0	G = 0	B = 255	W = 0
		239	Blue	R = 0	G = 0	B = 255	W = 0
		240 ⇔ 247	Color fade, fast to slow				
		248 ⇔ 255	Color snap, fast to slow				
7	**Gobo**	000	All on				
		001 ⇔ 254	Gobos, 1–254				
		255	All on				
8	**LED Macro/ Auto Program**	000 ⇔ 015	No Function				
		016 ⇔ 116	LED macros 1–101				
		117 ⇔ 135	LED macro 102				
		136 ⇔ 237	Auto programs 1–101				
		238 ⇔ 255	Auto program 102				
9	**LED Macro/ Auto Program Speed**	000 ⇔ 127	Speed, fast to slow				
		128	Hold				
		129 ⇔ 255	Reverse speed, slow to fast				
10	**LED Built-in Delay**	000 ⇔ 255	Fast to slow				

Channel	Function	Value	Percent/Setting				
11	**Background Color**	000	No function				
		001 ⇔ 002	2700K	R = 156	G = 118	B = 0	W = 63
		003 ⇔ 004	3200K	R = 156	G = 141	B = 5	W = 89
		005 ⇔ 006	4200K	R = 156	G = 141	B = 14	W = 255
		007 ⇔ 008	5600K	R = 156	G = 207	B = 54	W = 255
		009 ⇔ 010	8000K	R = 130	G = 255	B = 96	W = 255
		011	Blue	R = 0	G = 0	B = 255	W = 0
		012 ⇔ 048	+ Green	R = 0	G = 0–255	B = 255	W = 0
		049	Cyan	R = 0	G = 255	B = 255	W = 0
		050 ⇔ 086	- Blue	R = 0	G = 255	B = 255–0	W = 0
		087	Green	R = 0	G = 255	B = 0	W = 0
		088 ⇔ 124	+ Red	R = 0–255	G = 255	B = 0	W = 0
		125	Yellow	R = 255	G = 255	B = 0	W = 0
		126 ⇔ 162	- Green	R = 255	G = 255–0	B = 0	W = 0
		163	Red	R = 255	G = 0	B = 0	W = 0
		164 ⇔ 200	+ Blue	R = 255	G = 0	B = 0–255	W = 0
		201	Magenta	R = 255	G = 0	B = 255	W = 0
		202 ⇔ 238	- Red	R = 255–0	G = 0	B = 255	W = 0
		239	Blue	R = 0	G = 0	B = 255	W = 0
		240 ⇔ 247	Color fade, fast to slow				
		248 ⇔ 255	Color snap, fast to slow				
12	**Background Dimmer**	000 ⇔ 255	0–100%				
13	**Main Dimmer**	000 ⇔ 255	0–100%				
14	**Shutter**	000 ⇔ 019	Off				
		020 ⇔ 024	On				
		025 ⇔ 064	Strobe, fast to slow				
		065 ⇔ 069	On				
		070 ⇔ 084	Strobe 100–0%, fast to slow				
		085 ⇔ 089	On				
		090 ⇔ 104	Strobe 0–100%, fast to slow				
		105 ⇔ 109	On				
		110 ⇔ 124	Random strobe, fast to slow				
		125 ⇔ 129	On				
		130 ⇔ 144	Random strobe 100–0%, fast to slow				
		145 ⇔ 149	On				
		150 ⇔ 164	Random strobe 0–100%, fast to slow				
		165 ⇔ 169	On				
		170 ⇔ 184	Pulse strobe, fast to slow				
		185 ⇔ 189	On				
		190 ⇔ 204	Random pulse strobe, fast to slow				
		205 ⇔ 209	On				
		210 ⇔ 224	Strobe 0–100–0%, fast to slow				
		225 ⇔ 229	On				
		230 ⇔ 244	Random pulse strobe, fast to slow				
		245 ⇔ 255	On				
15	**Zoom**	000 ⇔ 255	Wide to narrow				

Channel	Function	Value	Percent/Setting
16	Control	000 ⇔ 009	No function
		010 ⇔ 014	Blackout on pan/tilt
		015 ⇔ 019	Reserved for future use
		020 ⇔ 024	RGBW color mixing mode
		025 ⇔ 029	CMY color mixing mode (R=C, G=M, B=Y)
		030 ⇔ 049	Reserved for future use
		050 ⇔ 054	Pan reset
		055 ⇔ 059	Tilt reset
		060 ⇔ 064	Zoom reset
		065 ⇔ 069	Reserved for future use
		070 ⇔ 074	Reset all
		075 ⇔ 119	Reserved for future use
		120 ⇔ 124	Eco fan mode
		125 ⇔ 129	Full fan mode
		130 ⇔ 134	Auto fan mode
		135 ⇔ 139	Fast dimmer mode
		140 ⇔ 144	Slow dimmer mode
		145 ⇔ 255	Reserved for future use
17	Main Red	000 ⇔ 255	RGBW Mode: 0–100% / CMY Mode: 100–0%
18	Main Green	000 ⇔ 255	RGBW Mode: 0–100% / CMY Mode: 100–0%
19	Main Blue	000 ⇔ 255	RGBW Mode: 0–100% / CMY Mode: 100–0%
20	Main White	000 ⇔ 255	RGBW Mode: 0–100% / CMY Mode: 100–0%

Dual Control: Basic Movement Mode (8 channels)

Channel	Function	Value	Percent/Setting
1	Pan	000 ⇔ 255	0–100%
2	Fine Pan	000 ⇔ 255	0–100%
3	Tilt	000 ⇔ 255	0–100%
4	Fine Tilt	000 ⇔ 255	0–100%
5	Main Dimmer	000 ⇔ 255	0–100%
6	Shutter	000 ⇔ 019	Off
		020 ⇔ 024	On
		025 ⇔ 064	Strobe, fast to slow
		065 ⇔ 069	On
		070 ⇔ 084	Strobe 100–0%, fast to slow
		085 ⇔ 089	On
		090 ⇔ 104	Strobe 0–100%, fast to slow
		105 ⇔ 109	On
		110 ⇔ 124	Random strobe, fast to slow
		125 ⇔ 129	On
		130 ⇔ 144	Random strobe 100–0%, fast to slow
		145 ⇔ 149	On
		150 ⇔ 164	Random strobe 0–100%, fast to slow
		165 ⇔ 169	On
		170 ⇔ 184	Pulse strobe, fast to slow
		185 ⇔ 189	On
		190 ⇔ 204	Random pulse strobe, fast to slow
		205 ⇔ 209	On
		210 ⇔ 224	Strobe 0–100–0%, fast to slow
		225 ⇔ 229	On
		230 ⇔ 244	Random pulse strobe, fast to slow
		245 ⇔ 255	On
7	Zoom	000 ⇔ 255	Wide to narrow
8	Control	000 ⇔ 009	No function
		010 ⇔ 014	Blackout on pan/tilt
		015 ⇔ 019	Reserved for future use
		020 ⇔ 024	RGBW color mixing mode
		025 ⇔ 029	CMY color mixing mode (R=C, G=M, B=Y)
		030 ⇔ 049	Reserved for future use
		050 ⇔ 054	Pan reset
		055 ⇔ 059	Tilt reset
		060 ⇔ 064	Zoom reset
		065 ⇔ 069	Reserved for future use
		070 ⇔ 074	Reset all
		075 ⇔ 119	Reserved for future use
		120 ⇔ 124	Eco fan mode
		125 ⇔ 129	Full fan mode
		130 ⇔ 134	Auto fan mode
		135 ⇔ 139	Fast dimmer mode
		140 ⇔ 144	Slow dimmer mode
		145 ⇔ 255	Reserved for future use

Dual Control Pixels

Dual Control: Advanced Pixels Mode (152 channels)

Channel	Function	Value	Percent/Setting
1	**Red 1**	000 ⇔ 255	RGBW Mode: 0–100% / CMY Mode: 100–0%
2	**Fine Red 1**	000 ⇔ 255	RGBW Mode: 0–100% / CMY Mode: 100–0%
3	**Green 1**	000 ⇔ 255	RGBW Mode: 0–100% / CMY Mode: 100–0%
4	**Fine Green 1**	000 ⇔ 255	RGBW Mode: 0–100% / CMY Mode: 100–0%
5	**Blue 1**	000 ⇔ 255	RGBW Mode: 0–100% / CMY Mode: 100–0%
6	**Fine Blue 1**	000 ⇔ 255	RGBW Mode: 0–100% / CMY Mode: 100–0%
7	**White 1**	000 ⇔ 255	RGBW Mode: 0–100% / CMY Mode: 100–0%
8	**Fine White 1**	000 ⇔ 255	RGBW Mode: 0–100% / CMY Mode: 100–0%
9	**Red 2**	000 ⇔ 255	RGBW Mode: 0–100% / CMY Mode: 100–0%
10	**Fine Red 2**	000 ⇔ 255	RGBW Mode: 0–100% / CMY Mode: 100–0%
11	**Green 2**	000 ⇔ 255	RGBW Mode: 0–100% / CMY Mode: 100–0%
12	**Fine Green 2**	000 ⇔ 255	RGBW Mode: 0–100% / CMY Mode: 100–0%
13	**Blue 2**	000 ⇔ 255	RGBW Mode: 0–100% / CMY Mode: 100–0%
14	**Fine Blue 2**	000 ⇔ 255	RGBW Mode: 0–100% / CMY Mode: 100–0%
15	**White 2**	000 ⇔ 255	RGBW Mode: 0–100% / CMY Mode: 100–0%
16	**Fine White 2**	000 ⇔ 255	RGBW Mode: 0–100% / CMY Mode: 100–0%
17	**Red 3**	000 ⇔ 255	RGBW Mode: 0–100% / CMY Mode: 100–0%
18	**Fine Red 3**	000 ⇔ 255	RGBW Mode: 0–100% / CMY Mode: 100–0%
19	**Green 3**	000 ⇔ 255	RGBW Mode: 0–100% / CMY Mode: 100–0%
20	**Fine Green 3**	000 ⇔ 255	RGBW Mode: 0–100% / CMY Mode: 100–0%
21	**Blue 3**	000 ⇔ 255	RGBW Mode: 0–100% / CMY Mode: 100–0%
22	**Fine Blue 3**	000 ⇔ 255	RGBW Mode: 0–100% / CMY Mode: 100–0%
23	**White 3**	000 ⇔ 255	RGBW Mode: 0–100% / CMY Mode: 100–0%
24	**Fine White 3**	000 ⇔ 255	RGBW Mode: 0–100% / CMY Mode: 100–0%
25	**Red 4**	000 ⇔ 255	RGBW Mode: 0–100% / CMY Mode: 100–0%
26	**Fine Red 4**	000 ⇔ 255	RGBW Mode: 0–100% / CMY Mode: 100–0%
27	**Green 4**	000 ⇔ 255	RGBW Mode: 0–100% / CMY Mode: 100–0%
28	**Fine Green 4**	000 ⇔ 255	RGBW Mode: 0–100% / CMY Mode: 100–0%
29	**Blue 4**	000 ⇔ 255	RGBW Mode: 0–100% / CMY Mode: 100–0%
30	**Fine Blue 4**	000 ⇔ 255	RGBW Mode: 0–100% / CMY Mode: 100–0%
31	**White 4**	000 ⇔ 255	RGBW Mode: 0–100% / CMY Mode: 100–0%
32	**Fine White 4**	000 ⇔ 255	RGBW Mode: 0–100% / CMY Mode: 100–0%
33	**Red 5**	000 ⇔ 255	RGBW Mode: 0–100% / CMY Mode: 100–0%
34	**Fine Red 5**	000 ⇔ 255	RGBW Mode: 0–100% / CMY Mode: 100–0%
35	**Green 5**	000 ⇔ 255	RGBW Mode: 0–100% / CMY Mode: 100–0%
36	**Fine Green 5**	000 ⇔ 255	RGBW Mode: 0–100% / CMY Mode: 100–0%
37	**Blue 5**	000 ⇔ 255	RGBW Mode: 0–100% / CMY Mode: 100–0%
38	**Fine Blue 5**	000 ⇔ 255	RGBW Mode: 0–100% / CMY Mode: 100–0%
39	**White 5**	000 ⇔ 255	RGBW Mode: 0–100% / CMY Mode: 100–0%
40	**Fine White 5**	000 ⇔ 255	RGBW Mode: 0–100% / CMY Mode: 100–0%
41	**Red 6**	000 ⇔ 255	RGBW Mode: 0–100% / CMY Mode: 100–0%
42	**Fine Red 6**	000 ⇔ 255	RGBW Mode: 0–100% / CMY Mode: 100–0%
43	**Green 6**	000 ⇔ 255	RGBW Mode: 0–100% / CMY Mode: 100–0%
44	**Fine Green 6**	000 ⇔ 255	RGBW Mode: 0–100% / CMY Mode: 100–0%
45	**Blue 6**	000 ⇔ 255	RGBW Mode: 0–100% / CMY Mode: 100–0%
46	**Fine Blue 6**	000 ⇔ 255	RGBW Mode: 0–100% / CMY Mode: 100–0%
47	**White 6**	000 ⇔ 255	RGBW Mode: 0–100% / CMY Mode: 100–0%
48	**Fine White 6**	000 ⇔ 255	RGBW Mode: 0–100% / CMY Mode: 100–0%

Channel	Function	Value	Percent/Setting
49	Red 7	000 ⇔ 255	RGBW Mode: 0–100% / CMY Mode: 100–0%
50	Fine Red 7	000 ⇔ 255	RGBW Mode: 0–100% / CMY Mode: 100–0%
51	Green 7	000 ⇔ 255	RGBW Mode: 0–100% / CMY Mode: 100–0%
52	Fine Green 7	000 ⇔ 255	RGBW Mode: 0–100% / CMY Mode: 100–0%
53	Blue 7	000 ⇔ 255	RGBW Mode: 0–100% / CMY Mode: 100–0%
54	Fine Blue 7	000 ⇔ 255	RGBW Mode: 0–100% / CMY Mode: 100–0%
55	White 7	000 ⇔ 255	RGBW Mode: 0–100% / CMY Mode: 100–0%
56	Fine White 7	000 ⇔ 255	RGBW Mode: 0–100% / CMY Mode: 100–0%
57	Red 8	000 ⇔ 255	RGBW Mode: 0–100% / CMY Mode: 100–0%
58	Fine Red 8	000 ⇔ 255	RGBW Mode: 0–100% / CMY Mode: 100–0%
59	Green 8	000 ⇔ 255	RGBW Mode: 0–100% / CMY Mode: 100–0%
60	Fine Green 8	000 ⇔ 255	RGBW Mode: 0–100% / CMY Mode: 100–0%
61	Blue 8	000 ⇔ 255	RGBW Mode: 0–100% / CMY Mode: 100–0%
62	Fine Blue 8	000 ⇔ 255	RGBW Mode: 0–100% / CMY Mode: 100–0%
63	White 8	000 ⇔ 255	RGBW Mode: 0–100% / CMY Mode: 100–0%
64	Fine White 8	000 ⇔ 255	RGBW Mode: 0–100% / CMY Mode: 100–0%
65	Red 9	000 ⇔ 255	RGBW Mode: 0–100% / CMY Mode: 100–0%
66	Fine Red 9	000 ⇔ 255	RGBW Mode: 0–100% / CMY Mode: 100–0%
67	Green 9	000 ⇔ 255	RGBW Mode: 0–100% / CMY Mode: 100–0%
68	Fine Green 9	000 ⇔ 255	RGBW Mode: 0–100% / CMY Mode: 100–0%
69	Blue 9	000 ⇔ 255	RGBW Mode: 0–100% / CMY Mode: 100–0%
70	Fine Blue 9	000 ⇔ 255	RGBW Mode: 0–100% / CMY Mode: 100–0%
71	White 9	000 ⇔ 255	RGBW Mode: 0–100% / CMY Mode: 100–0%
72	Fine White 9	000 ⇔ 255	RGBW Mode: 0–100% / CMY Mode: 100–0%
73	Red 10	000 ⇔ 255	RGBW Mode: 0–100% / CMY Mode: 100–0%
74	Fine Red 10	000 ⇔ 255	RGBW Mode: 0–100% / CMY Mode: 100–0%
75	Green 10	000 ⇔ 255	RGBW Mode: 0–100% / CMY Mode: 100–0%
76	Fine Green 10	000 ⇔ 255	RGBW Mode: 0–100% / CMY Mode: 100–0%
77	Blue 10	000 ⇔ 255	RGBW Mode: 0–100% / CMY Mode: 100–0%
78	Fine Blue 10	000 ⇔ 255	RGBW Mode: 0–100% / CMY Mode: 100–0%
79	White 10	000 ⇔ 255	RGBW Mode: 0–100% / CMY Mode: 100–0%
80	Fine White 10	000 ⇔ 255	RGBW Mode: 0–100% / CMY Mode: 100–0%
81	Red 11	000 ⇔ 255	RGBW Mode: 0–100% / CMY Mode: 100–0%
82	Fine Red 11	000 ⇔ 255	RGBW Mode: 0–100% / CMY Mode: 100–0%
83	Green 11	000 ⇔ 255	RGBW Mode: 0–100% / CMY Mode: 100–0%
84	Fine Green 11	000 ⇔ 255	RGBW Mode: 0–100% / CMY Mode: 100–0%
85	Blue 11	000 ⇔ 255	RGBW Mode: 0–100% / CMY Mode: 100–0%
86	Fine Blue 11	000 ⇔ 255	RGBW Mode: 0–100% / CMY Mode: 100–0%
87	White 11	000 ⇔ 255	RGBW Mode: 0–100% / CMY Mode: 100–0%
88	Fine White 11	000 ⇔ 255	RGBW Mode: 0–100% / CMY Mode: 100–0%
89	Red 12	000 ⇔ 255	RGBW Mode: 0–100% / CMY Mode: 100–0%
90	Fine Red 12	000 ⇔ 255	RGBW Mode: 0–100% / CMY Mode: 100–0%
91	Green 12	000 ⇔ 255	RGBW Mode: 0–100% / CMY Mode: 100–0%
92	Fine Green 12	000 ⇔ 255	RGBW Mode: 0–100% / CMY Mode: 100–0%
93	Blue 12	000 ⇔ 255	RGBW Mode: 0–100% / CMY Mode: 100–0%
94	Fine Blue 12	000 ⇔ 255	RGBW Mode: 0–100% / CMY Mode: 100–0%
95	White 12	000 ⇔ 255	RGBW Mode: 0–100% / CMY Mode: 100–0%
96	Fine White 12	000 ⇔ 255	RGBW Mode: 0–100% / CMY Mode: 100–0%
97	Red 13	000 ⇔ 255	RGBW Mode: 0–100% / CMY Mode: 100–0%
98	Fine Red 13	000 ⇔ 255	RGBW Mode: 0–100% / CMY Mode: 100–0%
99	Green 13	000 ⇔ 255	RGBW Mode: 0–100% / CMY Mode: 100–0%
100	Fine Green 13	000 ⇔ 255	RGBW Mode: 0–100% / CMY Mode: 100–0%
101	Blue 13	000 ⇔ 255	RGBW Mode: 0–100% / CMY Mode: 100–0%

Channel	Function	Value	Percent/Setting
102	Fine Blue 13	000 ⇔ 255	RGBW Mode: 0–100% / CMY Mode: 100–0%
103	White 13	000 ⇔ 255	RGBW Mode: 0–100% / CMY Mode: 100–0%
104	Fine White 13	000 ⇔ 255	RGBW Mode: 0–100% / CMY Mode: 100–0%
105	Red 14	000 ⇔ 255	RGBW Mode: 0–100% / CMY Mode: 100–0%
106	Fine Red 14	000 ⇔ 255	RGBW Mode: 0–100% / CMY Mode: 100–0%
107	Green 14	000 ⇔ 255	RGBW Mode: 0–100% / CMY Mode: 100–0%
108	Fine Green 14	000 ⇔ 255	RGBW Mode: 0–100% / CMY Mode: 100–0%
109	Blue 14	000 ⇔ 255	RGBW Mode: 0–100% / CMY Mode: 100–0%
110	Fine Blue 14	000 ⇔ 255	RGBW Mode: 0–100% / CMY Mode: 100–0%
111	White 14	000 ⇔ 255	RGBW Mode: 0–100% / CMY Mode: 100–0%
112	Fine White 14	000 ⇔ 255	RGBW Mode: 0–100% / CMY Mode: 100–0%
113	Red 15	000 ⇔ 255	RGBW Mode: 0–100% / CMY Mode: 100–0%
114	Fine Red 15	000 ⇔ 255	RGBW Mode: 0–100% / CMY Mode: 100–0%
115	Green 15	000 ⇔ 255	RGBW Mode: 0–100% / CMY Mode: 100–0%
116	Fine Green 15	000 ⇔ 255	RGBW Mode: 0–100% / CMY Mode: 100–0%
117	Blue 15	000 ⇔ 255	RGBW Mode: 0–100% / CMY Mode: 100–0%
118	Fine Blue 15	000 ⇔ 255	RGBW Mode: 0–100% / CMY Mode: 100–0%
119	White 15	000 ⇔ 255	RGBW Mode: 0–100% / CMY Mode: 100–0%
120	Fine White 15	000 ⇔ 255	RGBW Mode: 0–100% / CMY Mode: 100–0%
121	Red 16	000 ⇔ 255	RGBW Mode: 0–100% / CMY Mode: 100–0%
122	Fine Red 16	000 ⇔ 255	RGBW Mode: 0–100% / CMY Mode: 100–0%
123	Green 16	000 ⇔ 255	RGBW Mode: 0–100% / CMY Mode: 100–0%
124	Fine Green 16	000 ⇔ 255	RGBW Mode: 0–100% / CMY Mode: 100–0%
125	Blue 16	000 ⇔ 255	RGBW Mode: 0–100% / CMY Mode: 100–0%
126	Fine Blue 16	000 ⇔ 255	RGBW Mode: 0–100% / CMY Mode: 100–0%
127	White 16	000 ⇔ 255	RGBW Mode: 0–100% / CMY Mode: 100–0%
128	Fine White 16	000 ⇔ 255	RGBW Mode: 0–100% / CMY Mode: 100–0%
129	Red 17	000 ⇔ 255	RGBW Mode: 0–100% / CMY Mode: 100–0%
130	Fine Red 17	000 ⇔ 255	RGBW Mode: 0–100% / CMY Mode: 100–0%
131	Green 17	000 ⇔ 255	RGBW Mode: 0–100% / CMY Mode: 100–0%
132	Fine Green 17	000 ⇔ 255	RGBW Mode: 0–100% / CMY Mode: 100–0%
133	Blue 17	000 ⇔ 255	RGBW Mode: 0–100% / CMY Mode: 100–0%
134	Fine Blue 17	000 ⇔ 255	RGBW Mode: 0–100% / CMY Mode: 100–0%
135	White 17	000 ⇔ 255	RGBW Mode: 0–100% / CMY Mode: 100–0%
136	Fine White 17	000 ⇔ 255	RGBW Mode: 0–100% / CMY Mode: 100–0%
137	Red 18	000 ⇔ 255	RGBW Mode: 0–100% / CMY Mode: 100–0%
138	Fine Red 18	000 ⇔ 255	RGBW Mode: 0–100% / CMY Mode: 100–0%
139	Green 18	000 ⇔ 255	RGBW Mode: 0–100% / CMY Mode: 100–0%
140	Fine Green 18	000 ⇔ 255	RGBW Mode: 0–100% / CMY Mode: 100–0%
141	Blue 18	000 ⇔ 255	RGBW Mode: 0–100% / CMY Mode: 100–0%
142	Fine Blue 18	000 ⇔ 255	RGBW Mode: 0–100% / CMY Mode: 100–0%
143	White 18	000 ⇔ 255	RGBW Mode: 0–100% / CMY Mode: 100–0%
144	Fine White 18	000 ⇔ 255	RGBW Mode: 0–100% / CMY Mode: 100–0%
145	Red 19	000 ⇔ 255	RGBW Mode: 0–100% / CMY Mode: 100–0%
146	Fine Red 19	000 ⇔ 255	RGBW Mode: 0–100% / CMY Mode: 100–0%
147	Green 19	000 ⇔ 255	RGBW Mode: 0–100% / CMY Mode: 100–0%
148	Fine Green 19	000 ⇔ 255	RGBW Mode: 0–100% / CMY Mode: 100–0%
149	Blue 19	000 ⇔ 255	RGBW Mode: 0–100% / CMY Mode: 100–0%
150	Fine Blue 19	000 ⇔ 255	RGBW Mode: 0–100% / CMY Mode: 100–0%
151	White 19	000 ⇔ 255	RGBW Mode: 0–100% / CMY Mode: 100–0%
152	Fine White 19	000 ⇔ 255	RGBW Mode: 0–100% / CMY Mode: 100–0%

Dual Control: Standard Pixels Mode (76 channels)

Channel	Function	Value	Percent/Setting
1	Red 1	000 ⇔ 255	RGBW Mode: 0–100% / CMY Mode: 100–0%
2	Green 1	000 ⇔ 255	RGBW Mode: 0–100% / CMY Mode: 100–0%
3	Blue 1	000 ⇔ 255	RGBW Mode: 0–100% / CMY Mode: 100–0%
4	White 1	000 ⇔ 255	RGBW Mode: 0–100% / CMY Mode: 100–0%
5	Red 2	000 ⇔ 255	RGBW Mode: 0–100% / CMY Mode: 100–0%
6	Green 2	000 ⇔ 255	RGBW Mode: 0–100% / CMY Mode: 100–0%
7	Blue 2	000 ⇔ 255	RGBW Mode: 0–100% / CMY Mode: 100–0%
8	White 2	000 ⇔ 255	RGBW Mode: 0–100% / CMY Mode: 100–0%
9	Red 3	000 ⇔ 255	RGBW Mode: 0–100% / CMY Mode: 100–0%
10	Green 3	000 ⇔ 255	RGBW Mode: 0–100% / CMY Mode: 100–0%
11	Blue 3	000 ⇔ 255	RGBW Mode: 0–100% / CMY Mode: 100–0%
12	White 3	000 ⇔ 255	RGBW Mode: 0–100% / CMY Mode: 100–0%
13	Red 4	000 ⇔ 255	RGBW Mode: 0–100% / CMY Mode: 100–0%
14	Green 4	000 ⇔ 255	RGBW Mode: 0–100% / CMY Mode: 100–0%
15	Blue 4	000 ⇔ 255	RGBW Mode: 0–100% / CMY Mode: 100–0%
16	White 4	000 ⇔ 255	RGBW Mode: 0–100% / CMY Mode: 100–0%
17	Red 5	000 ⇔ 255	RGBW Mode: 0–100% / CMY Mode: 100–0%
18	Green 5	000 ⇔ 255	RGBW Mode: 0–100% / CMY Mode: 100–0%
19	Blue 5	000 ⇔ 255	RGBW Mode: 0–100% / CMY Mode: 100–0%
20	White 5	000 ⇔ 255	RGBW Mode: 0–100% / CMY Mode: 100–0%
21	Red 6	000 ⇔ 255	RGBW Mode: 0–100% / CMY Mode: 100–0%
22	Green 6	000 ⇔ 255	RGBW Mode: 0–100% / CMY Mode: 100–0%
23	Blue 6	000 ⇔ 255	RGBW Mode: 0–100% / CMY Mode: 100–0%
24	White 6	000 ⇔ 255	RGBW Mode: 0–100% / CMY Mode: 100–0%
25	Red 7	000 ⇔ 255	RGBW Mode: 0–100% / CMY Mode: 100–0%
26	Green 7	000 ⇔ 255	RGBW Mode: 0–100% / CMY Mode: 100–0%
27	Blue 7	000 ⇔ 255	RGBW Mode: 0–100% / CMY Mode: 100–0%
28	White 7	000 ⇔ 255	RGBW Mode: 0–100% / CMY Mode: 100–0%
29	Red 8	000 ⇔ 255	RGBW Mode: 0–100% / CMY Mode: 100–0%
30	Green 8	000 ⇔ 255	RGBW Mode: 0–100% / CMY Mode: 100–0%
31	Blue 8	000 ⇔ 255	RGBW Mode: 0–100% / CMY Mode: 100–0%
32	White 8	000 ⇔ 255	RGBW Mode: 0–100% / CMY Mode: 100–0%
33	Red 9	000 ⇔ 255	RGBW Mode: 0–100% / CMY Mode: 100–0%
34	Green 9	000 ⇔ 255	RGBW Mode: 0–100% / CMY Mode: 100–0%
35	Blue 9	000 ⇔ 255	RGBW Mode: 0–100% / CMY Mode: 100–0%
36	White 9	000 ⇔ 255	RGBW Mode: 0–100% / CMY Mode: 100–0%
37	Red 10	000 ⇔ 255	RGBW Mode: 0–100% / CMY Mode: 100–0%
38	Green 10	000 ⇔ 255	RGBW Mode: 0–100% / CMY Mode: 100–0%
39	Blue 10	000 ⇔ 255	RGBW Mode: 0–100% / CMY Mode: 100–0%
40	White 10	000 ⇔ 255	RGBW Mode: 0–100% / CMY Mode: 100–0%
41	Red 11	000 ⇔ 255	RGBW Mode: 0–100% / CMY Mode: 100–0%
42	Green 11	000 ⇔ 255	RGBW Mode: 0–100% / CMY Mode: 100–0%
43	Blue 11	000 ⇔ 255	RGBW Mode: 0–100% / CMY Mode: 100–0%
44	White 11	000 ⇔ 255	RGBW Mode: 0–100% / CMY Mode: 100–0%
45	Red 12	000 ⇔ 255	RGBW Mode: 0–100% / CMY Mode: 100–0%
46	Green 12	000 ⇔ 255	RGBW Mode: 0–100% / CMY Mode: 100–0%
47	Blue 12	000 ⇔ 255	RGBW Mode: 0–100% / CMY Mode: 100–0%
48	White 12	000 ⇔ 255	RGBW Mode: 0–100% / CMY Mode: 100–0%
49	Red 13	000 ⇔ 255	RGBW Mode: 0–100% / CMY Mode: 100–0%
50	Green 13	000 ⇔ 255	RGBW Mode: 0–100% / CMY Mode: 100–0%
51	Blue 13	000 ⇔ 255	RGBW Mode: 0–100% / CMY Mode: 100–0%
52	White 13	000 ⇔ 255	RGBW Mode: 0–100% / CMY Mode: 100–0%

Channel	Function	Value	Percent/Setting
53	Red 14	000 ⇔ 255	RGBW Mode: 0–100% / CMY Mode: 100–0%
54	Green 14	000 ⇔ 255	RGBW Mode: 0–100% / CMY Mode: 100–0%
55	Blue 14	000 ⇔ 255	RGBW Mode: 0–100% / CMY Mode: 100–0%
56	White 14	000 ⇔ 255	RGBW Mode: 0–100% / CMY Mode: 100–0%
57	Red 15	000 ⇔ 255	RGBW Mode: 0–100% / CMY Mode: 100–0%
58	Green 15	000 ⇔ 255	RGBW Mode: 0–100% / CMY Mode: 100–0%
59	Blue 15	000 ⇔ 255	RGBW Mode: 0–100% / CMY Mode: 100–0%
60	White 15	000 ⇔ 255	RGBW Mode: 0–100% / CMY Mode: 100–0%
61	Red 16	000 ⇔ 255	RGBW Mode: 0–100% / CMY Mode: 100–0%
62	Green 16	000 ⇔ 255	RGBW Mode: 0–100% / CMY Mode: 100–0%
63	Blue 16	000 ⇔ 255	RGBW Mode: 0–100% / CMY Mode: 100–0%
64	White 16	000 ⇔ 255	RGBW Mode: 0–100% / CMY Mode: 100–0%
65	Red 17	000 ⇔ 255	RGBW Mode: 0–100% / CMY Mode: 100–0%
66	Green 17	000 ⇔ 255	RGBW Mode: 0–100% / CMY Mode: 100–0%
67	Blue 17	000 ⇔ 255	RGBW Mode: 0–100% / CMY Mode: 100–0%
68	White 17	000 ⇔ 255	RGBW Mode: 0–100% / CMY Mode: 100–0%
69	Red 18	000 ⇔ 255	RGBW Mode: 0–100% / CMY Mode: 100–0%
70	Green 18	000 ⇔ 255	RGBW Mode: 0–100% / CMY Mode: 100–0%
71	Blue 18	000 ⇔ 255	RGBW Mode: 0–100% / CMY Mode: 100–0%
72	White 18	000 ⇔ 255	RGBW Mode: 0–100% / CMY Mode: 100–0%
73	Red 19	000 ⇔ 255	RGBW Mode: 0–100% / CMY Mode: 100–0%
74	Green 19	000 ⇔ 255	RGBW Mode: 0–100% / CMY Mode: 100–0%
75	Blue 19	000 ⇔ 255	RGBW Mode: 0–100% / CMY Mode: 100–0%
76	White 19	000 ⇔ 255	RGBW Mode: 0–100% / CMY Mode: 100–0%

Dual Control: Basic Pixels Mode (57 channels)

Channel	Function	Value	Percent/Setting
1	Red 1	000 ⇔ 255	RGBW Mode: 0–100% / CMY Mode: 100–0%
2	Green 1	000 ⇔ 255	RGBW Mode: 0–100% / CMY Mode: 100–0%
3	Blue 1	000 ⇔ 255	RGBW Mode: 0–100% / CMY Mode: 100–0%
4	Red 2	000 ⇔ 255	RGBW Mode: 0–100% / CMY Mode: 100–0%
5	Green 2	000 ⇔ 255	RGBW Mode: 0–100% / CMY Mode: 100–0%
6	Blue 2	000 ⇔ 255	RGBW Mode: 0–100% / CMY Mode: 100–0%
7	Red 3	000 ⇔ 255	RGBW Mode: 0–100% / CMY Mode: 100–0%
8	Green 3	000 ⇔ 255	RGBW Mode: 0–100% / CMY Mode: 100–0%
9	Blue 3	000 ⇔ 255	RGBW Mode: 0–100% / CMY Mode: 100–0%
10	Red 4	000 ⇔ 255	RGBW Mode: 0–100% / CMY Mode: 100–0%
11	Green 4	000 ⇔ 255	RGBW Mode: 0–100% / CMY Mode: 100–0%
12	Blue 4	000 ⇔ 255	RGBW Mode: 0–100% / CMY Mode: 100–0%
13	Red 5	000 ⇔ 255	RGBW Mode: 0–100% / CMY Mode: 100–0%
14	Green 5	000 ⇔ 255	RGBW Mode: 0–100% / CMY Mode: 100–0%
15	Blue 5	000 ⇔ 255	RGBW Mode: 0–100% / CMY Mode: 100–0%
16	Red 6	000 ⇔ 255	RGBW Mode: 0–100% / CMY Mode: 100–0%
17	Green 6	000 ⇔ 255	RGBW Mode: 0–100% / CMY Mode: 100–0%
18	Blue 6	000 ⇔ 255	RGBW Mode: 0–100% / CMY Mode: 100–0%
19	Red 7	000 ⇔ 255	RGBW Mode: 0–100% / CMY Mode: 100–0%
20	Green 7	000 ⇔ 255	RGBW Mode: 0–100% / CMY Mode: 100–0%
21	Blue 7	000 ⇔ 255	RGBW Mode: 0–100% / CMY Mode: 100–0%
22	Red 8	000 ⇔ 255	RGBW Mode: 0–100% / CMY Mode: 100–0%
23	Green 8	000 ⇔ 255	RGBW Mode: 0–100% / CMY Mode: 100–0%
24	Blue 8	000 ⇔ 255	RGBW Mode: 0–100% / CMY Mode: 100–0%
25	Red 9	000 ⇔ 255	RGBW Mode: 0–100% / CMY Mode: 100–0%

Channel	Function	Value	Percent/Setting
26	Green 9	000 ⇔ 255	RGBW Mode: 0–100% / CMY Mode: 100–0%
27	Blue 9	000 ⇔ 255	RGBW Mode: 0–100% / CMY Mode: 100–0%
28	Red 10	000 ⇔ 255	RGBW Mode: 0–100% / CMY Mode: 100–0%
29	Green 10	000 ⇔ 255	RGBW Mode: 0–100% / CMY Mode: 100–0%
30	Blue 10	000 ⇔ 255	RGBW Mode: 0–100% / CMY Mode: 100–0%
31	Red 11	000 ⇔ 255	RGBW Mode: 0–100% / CMY Mode: 100–0%
32	Green 11	000 ⇔ 255	RGBW Mode: 0–100% / CMY Mode: 100–0%
33	Blue 11	000 ⇔ 255	RGBW Mode: 0–100% / CMY Mode: 100–0%
34	Red 12	000 ⇔ 255	RGBW Mode: 0–100% / CMY Mode: 100–0%
35	Green 12	000 ⇔ 255	RGBW Mode: 0–100% / CMY Mode: 100–0%
36	Blue 12	000 ⇔ 255	RGBW Mode: 0–100% / CMY Mode: 100–0%
37	Red 13	000 ⇔ 255	RGBW Mode: 0–100% / CMY Mode: 100–0%
38	Green 13	000 ⇔ 255	RGBW Mode: 0–100% / CMY Mode: 100–0%
39	Blue 13	000 ⇔ 255	RGBW Mode: 0–100% / CMY Mode: 100–0%
40	Red 14	000 ⇔ 255	RGBW Mode: 0–100% / CMY Mode: 100–0%
41	Green 14	000 ⇔ 255	RGBW Mode: 0–100% / CMY Mode: 100–0%
42	Blue 14	000 ⇔ 255	RGBW Mode: 0–100% / CMY Mode: 100–0%
43	Red 15	000 ⇔ 255	RGBW Mode: 0–100% / CMY Mode: 100–0%
44	Green 15	000 ⇔ 255	RGBW Mode: 0–100% / CMY Mode: 100–0%
45	Blue 15	000 ⇔ 255	RGBW Mode: 0–100% / CMY Mode: 100–0%
46	Red 16	000 ⇔ 255	RGBW Mode: 0–100% / CMY Mode: 100–0%
47	Green 16	000 ⇔ 255	RGBW Mode: 0–100% / CMY Mode: 100–0%
48	Blue 16	000 ⇔ 255	RGBW Mode: 0–100% / CMY Mode: 100–0%
49	Red 17	000 ⇔ 255	RGBW Mode: 0–100% / CMY Mode: 100–0%
50	Green 17	000 ⇔ 255	RGBW Mode: 0–100% / CMY Mode: 100–0%
51	Blue 17	000 ⇔ 255	RGBW Mode: 0–100% / CMY Mode: 100–0%
52	Red 18	000 ⇔ 255	RGBW Mode: 0–100% / CMY Mode: 100–0%
53	Green 18	000 ⇔ 255	RGBW Mode: 0–100% / CMY Mode: 100–0%
54	Blue 18	000 ⇔ 255	RGBW Mode: 0–100% / CMY Mode: 100–0%
55	Red 19	000 ⇔ 255	RGBW Mode: 0–100% / CMY Mode: 100–0%
56	Green 19	000 ⇔ 255	RGBW Mode: 0–100% / CMY Mode: 100–0%
57	Blue 19	000 ⇔ 255	RGBW Mode: 0–100% / CMY Mode: 100–0%

Operating Settings Configuration

Home Screen

The Maverick Storm 1 Wash has a home screen that shows the current control protocols, personalities, starting addresses, IP addresses, and universes. To see the home screen, press **<MENU>** repeatedly until it shows on the display. From the home screen, press any of the menu buttons to immediately jump to any part of the menu (e.g., the personality, starting address, or universe), or press **<ENTER>** to reach the main menu.

Test Mode

Auto Test

To perform an auto test of the Maverick Storm 1 Wash functions, follow the instructions below:

1. Press **<MENU>** repeatedly until the Home Screen shows on the display. Press **<ENTER>**.
2. Use **<UP>**, **<DOWN>**, **<LEFT>**, or **<RIGHT>** to select **Test Mode**.
3. Press **<ENTER>**.
4. Use **<UP>** or **<DOWN>** to select **Auto test**.
5. Press **<ENTER>**.

Manual Test

To test the functions of the product manually, do the following:

1. Press **<MENU>** repeatedly until the Home Screen shows on the display. Press **<ENTER>**.
2. Use **<UP>**, **<DOWN>**, **<LEFT>**, or **<RIGHT>** to select **Test Mode**.
3. Press **<ENTER>**.
4. Use **<UP>** or **<DOWN>** to select **Manual Test**.
5. Press **<ENTER>**.
6. Use **<UP>** or **<DOWN>** to select the function to test, from **Pan, Tilt, P/S Speed, Red, Green, Blue, White, CTC, Color, Pattern, LED Macro, LED Ma. Speed, LED Ma. Fade, Background, Background Dim., Dimmer, Shutter, Function,** or **Zoom.**
7. Press **<ENTER>**.
8. Use **<UP>**, **<RIGHT>**, **<DOWN>**, or **<LEFT>** to increase or decrease the value of the tested function.
9. Press **<ENTER>**.

Setup

To reach the **Setup** menu, follow the instructions below:

1. Press **<MENU>** repeatedly until the Home Screen shows on the display. Press **<ENTER>**.
2. Use **<UP>**, **<DOWN>**, **<LEFT>**, or **<RIGHT>** to select **Setup**.
3. Press **<ENTER>**.

Network Settings

To reach the Network Settings menu, do the following:

1. Navigate to the **Setup** menu.
2. Use **<UP>** or **<DOWN>** to select **Network Settings**.
3. Press **<ENTER>**.

IP Mode

The IP address of the Maverick Storm 1 Wash can be set manually, by the network, or to a preset static address specific to each product. To set the IP Mode, follow the instructions below:

1. Navigate to the **Network Settings** menu.
2. Use **<UP>** or **<DOWN>** to select **IP Mode**.
3. Press **<ENTER>**.
4. Use **<UP>**, **<DOWN>**, **<LEFT>**, or **<RIGHT>** to select from:
   - **Manual** – set the IP address with the control panel
   - **DHCP** – the network sets the IP address
   - **Static** – a preset address specific to each product
5. Press **<ENTER>**.

IP Address

In Manual IP Mode, the IP address must be assigned through the product menu. To set the IP address in Manual IP Mode, do the following:

1. Navigate to the **Network Settings** menu.
2. Use **<UP>** or **<DOWN>** to select **IpAddress**.
3. Press **<ENTER>**.
4. Set the IP address (from **000.000.000.000** to **255.255.255.255**) using the menu buttons:
   a. Use **<LEFT>** or **<RIGHT>** to select the byte (set of three numbers) to be changed).
   b. Use **<UP>** or **<DOWN>** to increase or decrease the value.
   c. Repeat until the IP address is set as desired.
5. Press **<ENTER>**.

Subnet Mask

In Manual IP Mode, the Subnet Mask must be assigned through the product menu. To set the Subnet Mask in Manual IP Mode, do the following:

1. Navigate to the **Network Settings** menu.
2. Use **<UP>** or **<DOWN>** to select **SubMask**.
3. Press **<ENTER>**.
4. Set the Subnet Mask (from **000.000.000.000** to **255.255.255.255**) with the buttons:
   a. Use **<LEFT>** or **<RIGHT>** to select the byte (set of three numbers) to be changed.
   b. Use **<UP>** or **<DOWN>** to increase or decrease the value.
   c. Repeat until the Subnet Mask is set as desired.
5. Press **<ENTER>**.

In DHCP or Static IP Mode, the IP and SubMask menu settings have no effect on the product.

Pan/Tilt Orientation

To set whether the pan or tilt orientation is normal or inverted:

1. Navigate to the **Setup** menu.
2. Use **<UP>** or **<DOWN>** to select **Pan Reverse** or **Tilt Reverse**.
3. Press **<ENTER>**.
4. Use **<UP>**, **<DOWN>**, **<LEFT>**, or **<RIGHT>** to select **NO** (normal orientation) or **YES** (inverted orientation).
5. Press **<ENTER>**.

Zoom Orientation

To set whether the zoom goes from wide to narrow or from narrow to wide, follow the instructions below:

1. Navigate to the **Setup** menu.
2. Use **<UP>** or **<DOWN>** to select **Zoom Reverse**.
3. Press **<ENTER>**.
4. Use **<UP>**, **<DOWN>**, **<LEFT>**, or **<RIGHT>** to select **NO** (wide to narrow) or **YES** (narrow to wide).
5. Press **<ENTER>**.

Display Orientation

To set which way the display faces, do the following:

1. Navigate to the **Setup** menu.
2. Use **<UP>** or **<DOWN>** to select **Screen Reverse**.
3. Press **<ENTER>**.
4. Use **<UP>**, **<DOWN>**, **<LEFT>**, or **<RIGHT>** to select **NO** (display is normal), **YES** (display is inverted), or **AUTO** (the display automatically detects which way the product is facing and orients itself accordingly).
5. Press **<ENTER>**.

Pan/Tilt Angle Range

To set the range of motion the pan or tilt is permitted:

1. Navigate to the **Setup** menu.
2. Use **<UP>** or **<DOWN>** to select **Pan Angle** or **Tilt Angle**.
3. Press **<ENTER>**.
4. Use **<UP>**, **<DOWN>**, **<LEFT>**, or **<RIGHT>** to select **540** (540° pan), **360** or **270** (360° or 270° for pan or tilt, respectively) or **180** (180° pan or tilt), or **90** (90° tilt).
5. Press **<ENTER>**.

Blackout on Pan/Tilt Movement

To set whether the product will black out during pan or tilt movement, follow the instructions below:

1. Navigate to the **Setup** menu.
2. Use **<UP>** or **<DOWN>** to select **BL. O. P/T Move**.
3. Press **<ENTER>**.
4. Use **<UP>**, **<DOWN>**, **<LEFT>**, or **<RIGHT>** to select **NO** (do not black out) or **YES** (black out during movement).
5. Press **<ENTER>**.

Lock Screen

To completely lock or unlock the control panel, follow the instructions below:

1. Navigate to the **Setup** menu.
2. Use **<UP>** or **<DOWN>** to select **Lock Screen**.
3. Press **<ENTER>**.
4. Use **<UP>**, **<DOWN>**, **<LEFT>**, or **<RIGHT>** to select **NO** (control panel will not lock) or **YES** (control panel will require a passcode to access).
5. Press **<ENTER>**.

To access the control panel when it has been locked:

1. Press **<MENU>**.
2. Enter the passcode **0920** with the buttons:
   a. Use **<DOWN>** to select the number to be changed.
   b. Use **<UP>** to increase the value.
   c. Repeat until **0920** has been entered.
3. Press **<ENTER>**.

Swap Pan and Tilt

To switch the pan and tilt functions so that what normally controls the pan controls the tilt and what normally controls the tilt controls the pan, do the following:

1. Navigate to the **Setup** menu.
2. Use **<UP>** or **<DOWN>** to select **Swap XY**.
3. Press **<ENTER>**.
4. Use **<UP>**, **<DOWN>**, **<LEFT>**, or **<RIGHT>** to select **NO** (normal pan and tilt) or **YES** (pan controls tilt, tilt controls pan).
5. Press **<ENTER>**.

WDMX Reset

To reset the WDMX connection from the Maverick Storm 1 Wash and pair it to a WDMX transmitter, do the following:

1. Navigate to the **Setup** menu.
2. Use **<UP>** or **<DOWN>** to select **WDMX Reset**.
3. Press **<ENTER>**.
4. Use **<UP>**, **<DOWN>**, **<LEFT>**, or **<RIGHT>** to select **NO** (do not reset connection) or **YES** (reset the connection).
5. Press **<ENTER>**.

Once a WDMX receiver has been linked to a specific WDMX transmitter, it will remain linked to that specific transmitter until it is linked to a different one.

Backlight Timer

To set the amount of time after inactivity before the display backlight turns off:

1. Navigate to the **Setup** menu.
2. Use **<UP>** or **<DOWN>** to select **Backlight Timer**.
3. Press **<ENTER>**.
4. Use **<UP>**, **<DOWN>**, **<LEFT>**, or **<RIGHT>** to select **30S** (after 30 seconds of inactivity), **1M** (after 1 minute of inactivity), **5M** (after 5 minutes of inactivity), or **ON** (does not turn off).
5. Press **<ENTER>.**

Loss of Data

In case of an input signal being lost in any way, the Maverick Storm 1 Wash will respond in one of two ways: The product will either hold the last signal received or black out all LED output.

To set which way the product responds, follow the instructions below:

1. Navigate to the **Setup** menu.
2. Use **<UP>** or **<DOWN>** to select **Loss of Data**.
3. Press **<ENTER>**.
4. Use **<UP>**, **<DOWN>**, **<LEFT>**, or **<RIGHT>** to select **Hold** (hold last signal received) or **Close** (black out all LED output).
5. Press **<ENTER>**.

Fan Speed

To set the speed of the fans, do the following:

1. Navigate to the **Setup** menu.
2. Use **<UP>** or **<DOWN>** to select **Fans**.
3. Press **<ENTER>**.
4. Use **<UP>**, **<DOWN>**, **<LEFT>**, or **<RIGHT>** to select **Auto** (fan speed set according to product temperature), **Full** (maximum speed), or **ECO** (quiet fans mode).
5. Press **<ENTER>**.

Color Mixing Mode

The Maverick Storm 1 Wash has a mode that emulates CMY (cyan, magenta, and yellow) color mixing. In this mode, the dimming is reversed (000=100%, 255=0%), and the red, green, and blue channels control cyan, magenta, and yellow, respectively.

To set the color mixing mode:

1. Navigate to the **Setup** menu.
2. Use **<UP>** or **<DOWN>** to select **C Mixing Mode**.
3. Press **<ENTER>**.
4. Use **<UP>**, **<DOWN>**, **<LEFT>**, or **<RIGHT>** to select **RGBW** (additive mode: red, green, blue, and white), or **CMY** (subtractive mode: red controls cyan, green controls magenta, blue controls yellow).
5. Press **<ENTER>**.

Dimmer Curve

To set the dimmer curve, follow the instructions below:

1. Navigate to the **Setup** menu.
2. Use **<UP>** or **<DOWN>** to select **Dimmer Curve**
3. Press **<ENTER>**.
4. Use **<UP>**, **<DOWN>**, **<LEFT>,** or **<RIGHT>** to select **Linear**, **Square**, **I Squa**, or **SCurve**.
5. Press **<ENTER>**.

Dimmer Speed

To set the dimmer speed, do the following:

1. Navigate to the **Setup** menu.
2. Use **<UP>** or **<DOWN>** to select **Dimmer Speed**.
3. Press **<ENTER>**.
4. Use **<UP>**, **<DOWN>**, **<LEFT>**, or **<RIGHT>** to select **Smooth** or **Fast**.
5. Press **<ENTER>**.

Pulse Width Modulation

To set the PWM frequency, follow the instructions below:

1. Navigate to the **Setup** menu.
2. Use **<UP>** or **<DOWN>** to select **PWM Option**.
3. Press **<ENTER>**.
4. Use **<UP>**, **<DOWN>**, **<LEFT>**, or **<RIGHT>** to select the PWM frequency, from **600Hz, 1200Hz, 2000Hz, 4000Hz, 6000Hz,** or **15000Hz**.
5. Press **<ENTER>**.

Color Balance

To set the maximum values of a given color in the mix, follow the instructions below:

1. Navigate to the **Setup** menu.
2. Use **<UP>** or **<DOWN>** to select **Color Balance**.
3. Press **<ENTER>**.
4. Use **<UP>** or **<DOWN>**, to select the color value to be changed, from **Red**, **Green**, **Blue**, or **White**.
5. Press **<ENTER>**.
6. Use **<UP>**, **<RIGHT>**, <**DOWN>**, or **<LEFT>** to increase or decrease the value, from **100–255**.
7. Press **<ENTER>**.
8. Repeat steps 4–7 until the color balance is set as desired.

Preset Functions

The Maverick Storm 1 Wash has 3 presets. Every time a setting is changed in the Maverick Storm 1 Wash, the current preset is updated to include that change. To load a preset, follow the instructions below:

1. Navigate to the **Setup** menu.
2. Use **<UP>** or **<DOWN>** to select **Preset Select**.
3. Press **<ENTER>**.
4. Use **<UP>**, **<DOWN>**, **<LEFT>**, or **<RIGHT>** to select the presets, from **PRESET A**, **PRESET B**, or **PRESET C**.
5. Press **<ENTER>**.
6. The selected preset will load, and all changes made to settings will save to that preset.

Presets can be uploaded to other Maverick Storm 1 Wash products through a DMX connection. To do so:

1. Connect the DMX Out of the product that has the desired presets to the DMX In of the product to be updated.
2. Power on both products.
3. On the product with the desired presets, navigate to the **Setup** menu.
4. Use **<UP>** or **<DOWN>** to select **Preset Sync**.
5. Press **<ENTER>**.
6. Use **<UP>** or **<DOWN>** to select **NO** (do not upload settings) or **YES** (upload settings).
7. Press **<ENTER>**.

Reset Functions

To reset the pan, tilt, or all functions as if from startup:

1. Navigate to the **Setup** menu.
2. Use **<UP>** or **<DOWN>** to select **Reset Function**.
3. Press **<ENTER>**.
4. Use **<UP>** or **<DOWN>** to select the function to reset, from **Pan**/**Tilt**, **Zoom**, or **All**.
5. If using the buttons instead of the touchscreen, press **<ENTER>**.
6. Use **<UP>**, **<DOWN>**, **<LEFT>**, or **<RIGHT>** to select from **NO** (do not reset) or **YES** (reset).
7. Press **<ENTER>**.

Factory Reset

To restore the Maverick Storm 1 Wash to factory default settings, do the following:

1. Navigate to the **Setup** menu.
2. Use **<UP>** or **<DOWN>** to select **Factory Settings**.
3. Press **<ENTER>**.
4. Use **<UP>**, **<DOWN>**, **<LEFT>**, or **<RIGHT>** to select **NO** (do not reset) or **YES** (reset to factory settings).
5. Press **<ENTER>**.

System Information

All information about the current status of the Maverick Storm 1 Wash is available through the product's **Sys Info** menu. To view this information, follow the instructions below:

1. Press **<MENU>** repeatedly until the Home Screen shows on the display. Press **<ENTER>**.
2. Use **<UP>**, **<DOWN>**, **<LEFT>**, or **<RIGHT>** to select **Sys Info**.
3. Press **<ENTER>**.
4. Use **<UP>** or **<DOWN>** to select from **Fixture Information** (shows firmware version, running mode, starting address, etc.), **Fan Information** (shows speed of the head fans in rpm), **Error Information** (shows any errors or **No Error!**), or **Channel Information** (shows the current value of all signal input channels).
5. Press **<ENTER>**.
6. Use **<UP>** or **<DOWN>** to scroll through the information.

Offset Mode

The Offset mode provides fine adjustments for the home position of all the moving parts in the optical path and the pan and tilt movements. This allows the moving parts to not show any border or to reduce the light output when in their home position. To access this mode, follow the instructions below:

1. Starting from the Main Level screen, press and hold **<MENU>** until the passcode screen appears.
2. Enter the passcode **2323** using the buttons:
   a. Use **<DOWN>** to select the number to be changed.
   b. Use **<UP>** to increase the value.
   c. Repeat until **2323** has been entered.
3. Press **<ENTER>**.
4. This brings you into the Zero Adjust menu screen.

PAN

To adjust the starting point of the pan motor, follow the instructions below:

1. Use **<UP>** or **<DOWN>** to select **PAN**.
2. Press **<ENTER>**.
3. Use **<UP>** or **<DOWN>** to increase or decrease the starting value, from **000–255**.
4. Press **<ENTER>**.

TILT

To adjust the starting point of the tilt motor, do the following:

1. Use **<UP>** or **<DOWN>** to select **TILT**.
2. Press **<ENTER>**.
3. Use **<UP>** or **<DOWN>** to increase or decrease the starting value, from **000–255**.
4. Press **<ENTER>**.

ZOOM

To adjust the starting point of the zoom motor, follow the instructions below:

1. Use **<UP>** or **<DOWN>** to select **ZOOM**.
2. Press **<ENTER>**.
3. Use **<UP>** or **<DOWN>** to increase or decrease the starting value, from **000–255**.
4. Press **<ENTER>**.

MAC Address

To adjust the fourth, fifth, or sixth digit of the MAC address, do the following:

1. Use **<UP>** or **<DOWN>** to select **MAC4**, **MAC5**, or **MAC6**.
2. Press **<ENTER>**.
3. Use **<UP>** or **<DOWN>** to increase or decrease the value, from **000–255**.
4. Press **<ENTER>**.

Web Server

The Maverick Storm 1 Wash Web Server can be accessed by any computer on the same network as the product. It allows network access to system information and settings (e.g., control setup, manual testing of all functions, firmware updates, and the ability to change the Web Server password).

1. Connect the product to power, and set the Control Protocol to **Art-Net** and the IP Mode to **Static**.
2. Connect the product to a Windows® computer with a network cable.
3. On the computer, set the IP address of the new network to have the same first 3 digits as the IP address of the product (see IP Address).
4. Enter the IP address of the product into the URL bar of a Web browser on the computer.
5. Enter both the User Name and Password as **admin** to log in.

Information

The Information page on the Web Server displays the current settings and the system information of the Maverick Storm 1 Wash.

Setup

The Setup page on the Web Server provides options for control, similar to the **Setup** menu on the product. Click **Save Settings** to send the new configuration to the product.

Manual Test

The Manual Test page on the Web Server allows all output functions of the product to be controlled through the browser. To set all functions back to default, click **Reset**.

Firmware Update

The Upgrade page on the Web Server allows the product to be updated with the latest firmware. Go to https://www.chauvetprofessional.com/products/maverick-storm-1-wash/ to download firmware updates.

Security

The Security page on the Web Server gives the option to change the password to the connected product's Web server. Enter the old password (**admin**, by default) and the new password twice, then click **Submit** to change the password.

5. Maintenance

Product Maintenance

Dust build-up reduces light output performance and can cause overheating. This can lead to reduction of the light source's life and/or mechanical wear. To maintain optimum performance and minimize wear, clean your lighting products at least twice a month. However, be aware that usage and environmental conditions could be contributing factors to increase the cleaning frequency.

To clean the product, follow the instructions below:

1. Unplug the product from power.
2. Wait until the product is at room temperature.
3. Use a vacuum (or dry compressed air) and a soft brush to remove dust collected on the external surface/vents.
4. Clean all transparent surfaces with a mild soap solution, ammonia-free glass cleaner, or isopropyl alcohol.
5. Apply the solution directly to a soft, lint-free cotton cloth or a lens-cleaning tissue.
6. Softly drag any dirt or grime to the outside of the transparent surface.
7. Gently polish the transparent surfaces until they are free of haze and lint.

Always dry the transparent surfaces carefully after cleaning them.

6. Technical Specifications

Dimensions and Weight

Length	Width	Height	Weight
12.5 in (319 mm)	16.3 in (414 mm)	18.77 in (477 mm)	59 lb (27 kg)

Note: Dimensions in inches are rounded.

Power

Power Supply Type	Range	Voltage Selection
Switching (internal)	100 to 240 VAC, 50/60 Hz	Auto-ranging

Parameter	120 V, 60 Hz	208 V, 60 Hz	230 V, 50 Hz
Consumption	443 W	443 W	430 W
Operating current	3.75 A	2.21 A	1.91 A
Power-linking current	13.6 A (3 products)	13.6 A (6 products)	13.6 A (7 products)
Fuse	T 8 A, 250 V	T 8 A, 250 V	T 8 A, 250 V

Power I/O	U.S./Worldwide	UK/Europe
Power input connector	Seetronic Powerkon IP65	Seetronic Powerkon IP65
Power output connector	Seetronic Powerkon IP65	Seetronic Powerkon IP65
Power cord plug	Edison (U.S.)	Local plug

Light Source

Type	Color	Quantity	Power	Current	Lifespan
LED	Quad-color RGBW	19	20 W	1.3 A	50,000 hours

Photometrics

Beam Angle	Field Angle	Zoom Angle	Illuminance @ 5 m (7°)	Illuminance @ 5 m (42°)	Color Temperature
7°–27°	11°–42°	11°–42°	11,032 lux	832 lux	2800–10,000 K

Thermal

Maximum External Temp.	Cooling System
113 °F (45 °C)	Fan-assisted convection

DMX

I/O Connector	Channel Range (Single Control)	Channel Range (Dual Control Movement)	Channel Range (Dual Control Pixels)
5-pin IP-rated XLR	20, 96, 178, or 216	8, 20, or 26	57, 76, or 152

Art-Net™/sACN

I/O Connector	Channel Range (Single Control)	Channel Range (Dual Control Movement)	Channel Range (Dual Control Pixels)
Neutrik IP-rated RJ45	20, 96, 178, or 216	8, 20, or 26	57, 76, or 152

ArKaos Kling-Net

I/O Connector	Channel Range
Neutrik IP-rated RJ45	Determined per ArKaos MediaMaster software

Ordering

Product Name	Item Name	Item Code	UPC Number
Maverick Storm 1 Wash	MAVERICKSTORM1WASH	08011504	781462218522

UL 1573
CSA C22.2 No. 166
E113093

Photometrics Chart

	Narrow		Maverick Storm 1 Wash (Imperial)		Wide	
Distance	7° Beam Diameter	11° Field Diameter	Footcandle	Footcandle	27° Beam Diameter	42° Field Diameter
15 ft	1.83 ft	2.89 ft	1,226	92	7.20 ft	11.52 ft
20 ft	2.45 ft	3.85 ft	690	52	9.60 ft	15.35 ft
30 ft	3.67 ft	5.78 ft	306	23	14.40 ft	23.03 ft
40 ft	4.89 ft	7.70 ft	172	13	19.21 ft	30.71 ft
50 ft	6.12 ft	9.63 ft	110	8	24.01 ft	38.39 ft
75 ft	9.17 ft	14.44 ft	49	6	28.81 ft	46.06 ft
100 ft	12.23 ft	19.26 ft	28	2	48.02 ft	76.77 ft
125 ft	15.29 ft	24.07 ft	18	1	60.02 ft	95.97 ft
150 ft	18.35 ft	28.89 ft	12	1	72.02 ft	115.16 ft

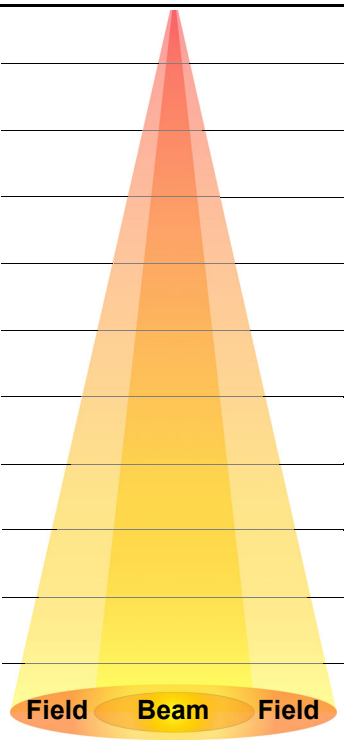

	Narrow		Maverick Storm 1 Wash (Metric)		Wide	
Distance	7° Beam Diameter	11° Field Diameter	Lux	Lux	27° Beam Diameter	42° Field Diameter
1 m	0.12 m	0.19 m	275,800	20,800	0.48 m	0.77 m
2 m	0.24 m	0.39 m	68,950	5,200	0.96 m	1.54 m
5 m	0.61 m	0.96 m	11,032	832	2.40 m	3.84 m
8 m	0.98 m	1.54 m	4,309	325	3.84 m	6.14 m
10 m	1.22 m	1.93 m	2,758	208	4.80 m	7.68 m
15 m	1.83 m	2.89 m	1,226	92	7.20 m	11.52 m
20 m	2.45 m	3.85 m	690	52	9.60 m	15.35 m
25 m	3.06 m	4.81 m	441	33	12.00 m	19.19 m
30 m	3.67 m	5.78 m	306	23	14.40 m	23.03 m

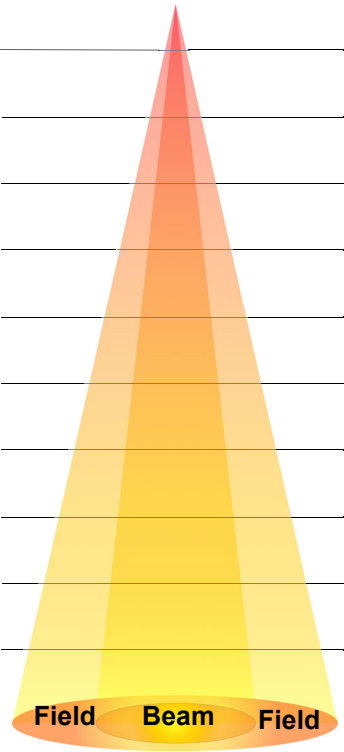

Returns

In case you need to get support or return a product:

- If you are located in the U.S., contact Chauvet World Headquarters.
- If you are located in the UK or Ireland, contact Chauvet Europe Ltd.
- If you are located in Benelux, contact Chauvet Europe BVBA.
- If you are located in France, contact Chauvet France.
- If you are located in Germany, contact Chauvet Germany.
- If you are located in Mexico, contact Chauvet Mexico.
- If you are located in any other country, DO NOT contact Chauvet. Instead, contact your local distributor. See www.chauvetprofessional.com for distributors outside the U.S., UK, Ireland, Benelux, France, Germany, or Mexico.

If you are located outside the U.S., UK, Ireland, Benelux, France, Germany, or Mexico, contact your distributor of record and follow their instructions on how to return Chauvet products to them. Visit our website www.chauvetprofessional.com for contact details.

Call the corresponding Chauvet Technical Support office and request a Return Merchandise Authorization (RMA) number before shipping the product. Be prepared to provide the model number, serial number, and a brief description of the cause for the return.
To submit a service request online, go to www.chauvetprofessional.com/service-request.
Send the merchandise prepaid, in its original box, and with its original packing and accessories. Chauvet will not issue call tags.
Clearly label the package with the RMA number. Chauvet will refuse any product returned without an RMA number.

Write the RMA number on a properly affixed label. DO NOT write the RMA number directly on the box.

Before sending the product, clearly write the following information on a piece of paper and place it inside the box:

- Your name
- Your address
- Your phone number
- RMA number
- A brief description of the problem

Be sure to pack the product properly. Any shipping damage resulting from inadequate packaging will be your responsibility. FedEx packing or double-boxing are recommended.

Chauvet reserves the right to use its own discretion to repair or replace returned product(s).

Contact Us

General Information	Technical Support
Chauvet World Headquarters	
Address: 5200 NW 108th Ave. Sunrise, FL 33351 Voice: (954) 577-4455 Fax: (954) 929-5560 Toll Free: (800) 762-1084	Voice: (844) 393-7575 Fax: (954) 756-8015 Email: chauvetcs@chauvetlighting.com Website: www.chauvetdj.com
Chauvet Europe Ltd	
Address: Unit 1C Brookhill Road Industrial Estate Pinxton, Nottingham, UK NG16 6NT Voice: +44 (0) 1773 511115 Fax: +44 (0) 1773 511110	Email: UKtech@chauvetlighting.eu Website: www.chauvetdj.eu
Chauvet Europe BVBA	
Address: Stokstraat 18 9770 Kruishoutem Belgium Voice: +32 9 388 93 97	Email: BNLtech@chauvetlighting.eu Website: www.chauvetdj.eu
Chauvet France	
Address: 3, Rue Ampère 91380 Chilly-Mazarin France Voice: +33 1 78 85 33 59	Email: FRtech@chauvetlighting.fr Website: www.chauvetdj.eu
Chauvet Germany	
Address: Bruno-Bürgel-Str. 11 28759 Bremen Germany Voice: +49 421 62 60 20	Email: DEtech@chauvetlighting.de Website: www.chauvetdj.eu
Chauvet Mexico	
Address: Av. de las Partidas 34 - 3B (Entrance by Calle 2) Zona Industrial Lerma Lerma, Edo. de México, CP 52000 Voice: +52 (728) 690-2010	Email: servicio@chauvet.com.mx Website: www.chauvetdj.mx

Visit the applicable website above to verify our contact information and instructions to request support. Outside the U.S., United Kingdom, Ireland, Benelux, France, Germany, or Mexico, contact the dealer of the record.

1. Antes de Empezar

Qué va Incluido

- Maverick Storm 1 Wash
- Cable de alimentación Seetronic Powerkon IP65 a cable desnudo
- 2 soportes Omega con material de montaje
- Manual de usuario

Instrucciones de Desembalaje

Desembale el producto con cuidado inmediatamente y compruebe la caja para asegurarse de que todas las partes están en el paquete y en buen estado.

Reclamaciones

Si la caja o el contenido (el producto y los accesorios incluidos) parecen dañados a cause del transporte o muestran signos de manipulación inadecuada, notifíqueselo inmediatamente al transportista, y no a Chauvet. Si no lo a hace oportunamente, puede quedar invalidada su reclamación al transportista. Además, guarde la caja y todo el material de embalaje para su inspección.
Para otras incidencias, como componentes o partes que falten, daños no relacionados con el transporte o daños no evidentes, presente una reclamación a Chauvet en el plazo de 7 días de la entrega.

Convenciones del Manual

Convención	Significado
1–512	Un rango de valores
50/60	Un conjunto de valores de los cuales solo se pude escoger uno
Settings	Una opción de menú que no se puede modificar
<ENTER>	Una tecla que se tiene que se pulsar en el panel de control del producto
ON	Un valor que se tiene que introducir o seleccionar

Símbolos

Símbolo	Significado
⚠	Instalación, configuración o información sobre funcionamiento crítica. Hacer caso omiso de esta información puede hacer que el producto no funcione, que se averíe, o causar daños al usuario.
ⓘ	Instalación o información de configuración importante. El producto puede no funcionar correctamente si esta información no se usa.
✎	Información útil.

Vida Útil Prevista del LED

Los LED van perdiendo brillo paulatinamente con el tiempo, principalmente a causa del calor. Agrupados, los LED arrojan unas temperaturas de funcionamiento superiores a las condiciones ideales de un LED individual. Por esta razón, usar LED agrupados a su máxima intensidad reduce significativamente la vida del LED. Bajo condiciones normales, esta vida puede ser de 40.000 o 50.000 horas. Si la extensión de la duración es vital, baje la temperatura de funcionamiento mejorando la ventilación alrededor del producto y reduzca la temperatura ambiente a un rango óptimo. Además, limitar la intensidad de proyección total puede contribuir a alargar la vida del LED.

Notas de Seguridad

Por favor, lea todas las siguientes notas de seguridad antes de poner en funcionamiento este producto. Estas notas incluyen información importante de seguridad sobre la instalación, uso y mantenimiento de este producto.

Todos los códigos locales y regulaciones correspondientes se aplican a la instalación adecuada de este producto.

Este producto no contiene piezas reparables por el usuario. Cualquier referencia a la reparación en este Manual de usuario se aplicará solamente a técnicos certificados, adecuadamente instruidos por Chauvet. No abra la carcasa ni intente ninguna reparación.

Seguridad Personal

- Evite la exposición directa de los ojos a la fuente de luz mientras es producto esté encendido.
- Desconecte siempre el producto de la fuente de alimentación antes de limpiarlo o cambiar el fusible.
- Conecte siempre el producto a un circuito con toma de tierra para evitar el riesgo de electrocución.
- No toque la carcasa del producto cuando esté en funcionamiento, porque podría estar muy caliente.

Montaje e Instalación

- No sumerja este producto (IP65). Este producto es para uso en interiores o para uso temporal en exteriores.
- Cuando utilice este producto en un entorno exterior, use cables de alimentación y datos con clasificación IP65 (o superior). Asegure los puertos de energía y datos no utilizados con las cubiertas IP65 adjuntas.
- CUIDADO: Cuando transfiera el producto desde ambientes con temperatura extrema (p. ej., desde un camión frío a una sala de fiestas húmeda y caliente) se puede formar condensación en la electrónica interna del producto. Para evitar que se produzca un fallo, deje que el producto se aclimate totalmente al entorno antes de conectar la alimentación.
- No es para la instalación al aire libre permanente en lugares con condiciones ambientales extremas. Esto incluye, pero no se limita a:
  - Exposición a un entorno marino / salino (a menos de 3 millas de una masa de agua salada).
  - Lugares donde las temperaturas altas o bajas normales exceden los rangos de temperatura en este manual.
  - Lugares que son propensos a inundarse o ser enterrados en la nieve.
  - Áreas donde el producto será sometido a radiación extrema o sustancias cáusticas.
- Monte este producto en una ubicación con ventilación adecuada, al menos a 20 in (50 cm) de superficies adyacentes.
- Asegúrese de que no hay materiales inflamables cerca del producto cuando esté en funcionamiento.
- Si cuelga este producto, asegúrelo siempre a un dispositivo de seguridad usando un cable de seguridad.
- Nunca mueva el producto agarrándolo por el cable de alimentación o por cualquier parte móvil.

Alimentación y Cableado

- Asegúrese de que el cable de alimentación no está retorcido ni estropeado.
- Asegúrese siempre de que conecta el producto a la tensión adecuada, en concordancia con las especificaciones de este manual o de la etiqueta de especificación del producto.
- Para evitar un desgaste innecesario y alargar su vida útil, desconecte completamente el producto de la alimentación mediante el interruptor o desenchufándolo durante periodos en que no se use.
- Nunca conecte este producto a un regulador de intensidad o reostato.
- Nunca desconecte este producto agarrando o tirando del cable de alimentación.

Funcionamiento

- No haga funcionar este producto si hay daño en la carcasa, las lentes o las cables. Haga que en técnico autorizado sustituya todas las piezas estropeadas.
- No cubra las ranuras de ventilación cuando esté funcionando, para evitar sobrecalentamiento interno.
- La temperatura ambiente máxima es de 113 °F (45 °C). No haga funcionar el producto a temperaturas más altas.
- La temperatura mínima de arranque es de -4 ° F (-20 ° C). No arranque el producto a temperaturas más bajas.
- La temperatura ambiente mínima es de -22 ° F (-30 ° C). No opere el producto a temperaturas más bajas.
- ¡En caso de un problema grave de funcionamiento, deje de usar este producto inmediatamente!

Si su producto Chauvet necesita reparación, póngase en contacto con el Servicio Técnico de Chauvet.

2. Introducción

Descripción

El Maverick Storm 1 Wash es una potente cabeza móvil LED Osram RGBW con protección IP65. Integra una carcasa compacta y resistente de aluminio fundido construida con 316 tornillos de acero inoxidable para soportar incluso las condiciones más rigurosas. Con una emisión de 6000 lúmenes, su óptica a medida está perfectamente adaptada para baños de luz aéreos y de público, incluso en los espacios más grandes. Los efectos de mapeo de píxeles y su enorme rango de zoom añaden todavía más versatilidad a la unidad, mientras que una rueda de gobo virtual crea un conjunto de efectos ambientales envolventes. La unidad, habilitada para RDM, incorpora atenuación de 16 bits y se puede controlar a través de DMX, W-DMX, sACN, Art-Net™ y Kling-Net.

Caracteristicas

- Aparato LED RGBW de yugo de baño de luz con yugo con protección IP65, con funciones completas, mapeo de píxeles y zoom
- Atenuador maestro de16 bits y colores individuales para transiciones suaves de color
- Colores integrados para rápidas posibilidades de diseño
- Rueda de gobo virtual integrada con colores de fondo para impresionantes efectos atmosféricos
- Rápidos movimientos de inclinación, panorámicos y de zoom
- Funcionamiento silencioso para una amplia gama de situaciones de instalación, tanto en interiores como en exteriores
- Control DMX, WDMX, sACN, Art-Net™ y Kling-Net para una flexibilidad total
- Habilitado para RDM para asignar direcciones y resolver problemas de forma remota
- Ángulo de zoom de 11° a 42° para variar los tamaños del haz
- Entrada de alimentación compatible con True 1
- Pantalla batería auxiliar con rotación automática dependiendo de la orientación del dispositivo
- 3 preconfiguraciones de menú de ajustes y sincronización de preconfiguración de carga cruzada a varios dispositivos similares para facilitar la configuración en el taller

Vista General del Producto

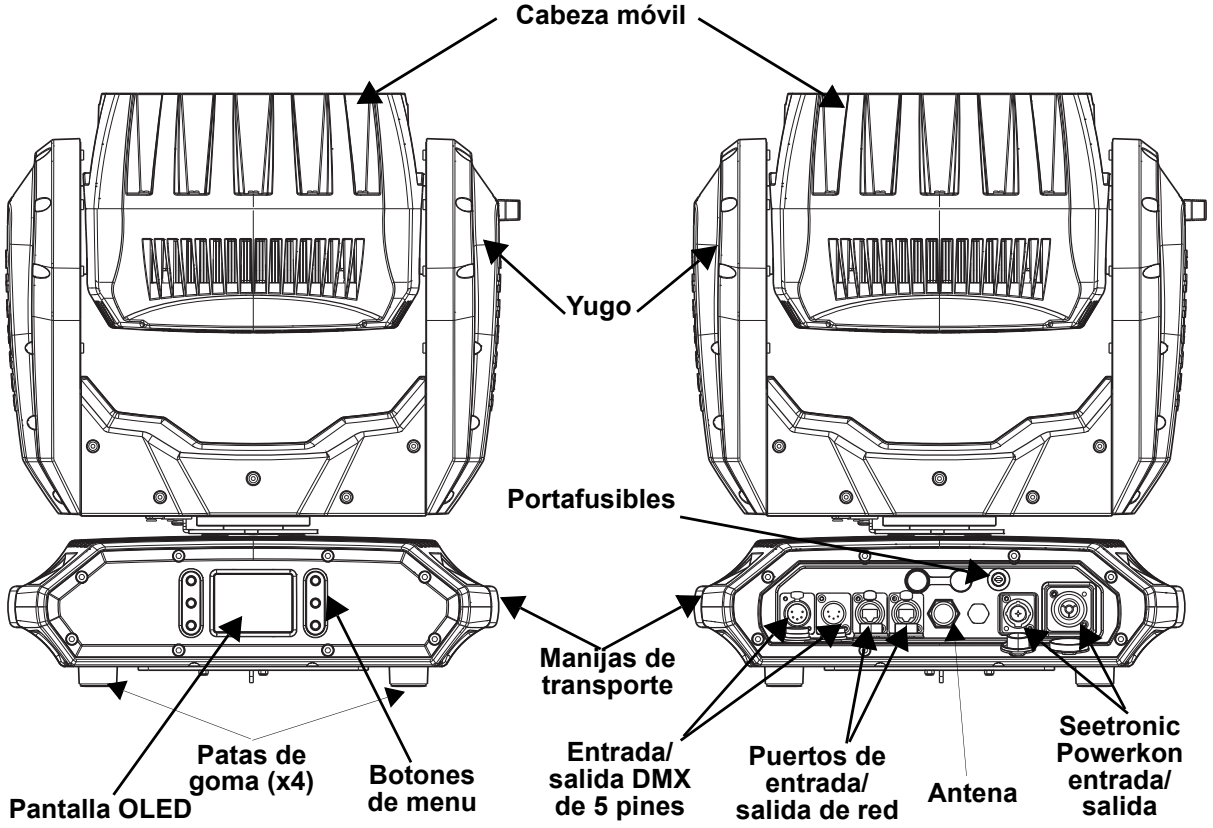

Dimensiones del Producto

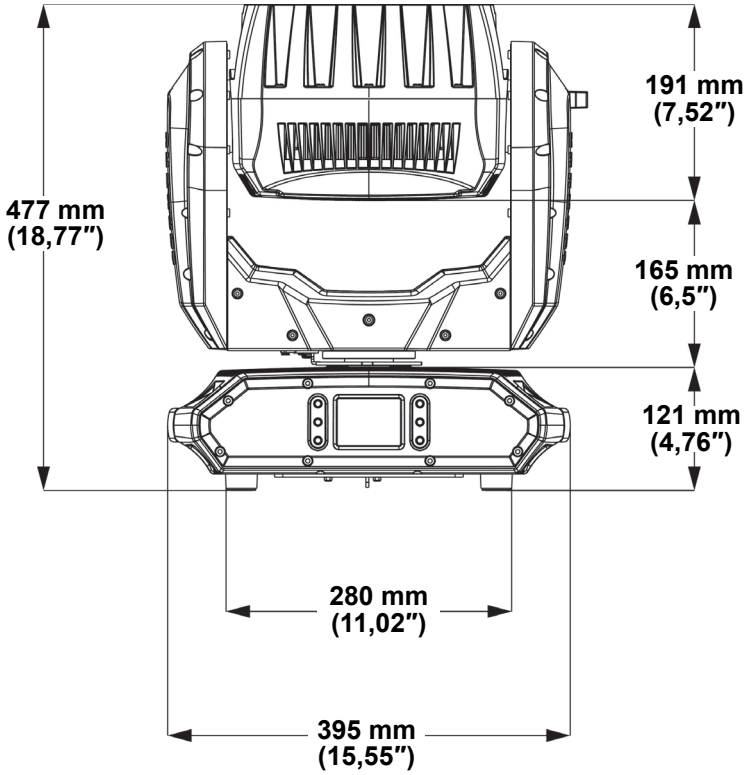

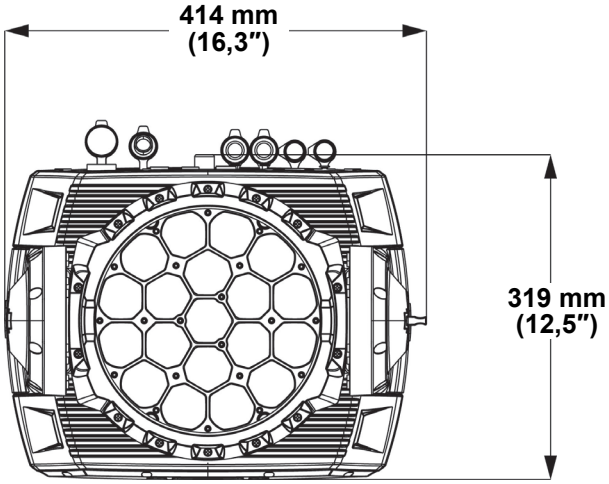

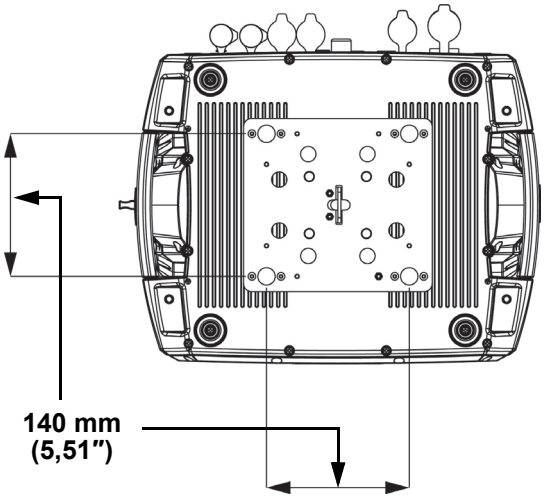

3. Instalación

Corriente Alterna

El Maverick Storm 1 Wash tiene una fuente de alimentación con detección automática que puede funcionar con un rango de tensión de entrada de 100 a 240 VCA, 50/60 Hz. Para determinar los requerimientos de alimentación (disyuntor, toma de alimentación y cableado), use el valor de tensión que aparece en la etiqueta fijada en el panel trasero del producto o consulte las Especificaciones Técnicas de este manual. La especificación de corriente listada indica el consumo de corriente promedio en condiciones normales.

- **Conecte siempre el producto a un circuito protegido (disyuntor o fusible). Asegúrese de que el producto tiene una toma de tierra adecuada para evitar el riesgo de electrocución o incendio.**
- **Para evitar un desgaste innecesario y alargar su vida útil, desconecte complemente el producto de la alimentación, mediante el interruptor o desenchufándolo, durante los periodos en los que no se use.**

Nunca conecte el producto a un reostato (resistor variable) o circuito de atenuación, incluso si el canal del reostato o atenuador sirve solo como conmutador 0 a 100%.

Enchufe CA

El Maverick Storm 1 Wash viene con un cable de entrada de alimentación terminado con un conector Seetronic Powerkon en un extremo y un enchufe Edison en el otro extremo (mercado de los EE. UU.). Si el cable de entrada de alimentación que vino con su producto no tiene enchufe, o si necesita cambiar el enchufe, use la tabla a continuación para conectar el nuevo.

Conexión	Cable (EE. UU.)	Wire (Europa)	Color del tornillo
AC Cargado	Negro	Marrón	Amarillo/latón
AC Neutro	Blanco	Azul	Plata
AC Tierra	Verde/amarillo	Verde/amarillo	Verde

Sustitución del Fusible

1. Desconecte el producto de la alimentación.
2. Utilizando un destornillador plano, desatornille la tapa del portafusibles de la carcasa.
3. Quite el fusible fundido del portafusibles y sustitúyalo con otro del mismo tipo y categoría exactamente (F 20 A, 250 V).
4. Vuelva a atornillar la tapa del portafusibles en su sitio y conecte de nuevo la alimentación.

Desconecte el producto de la alimentación antes de sustituir el fusible.

Sustituya siempre el fusible fundido con uno del mismo tipo y categoría.

Alimentación en Cadena

El Maverick Storm 1 Wash soporta la alimentacion en cadena. Puede conectar hasta 3 productos a 120 V, hasta 6 productos a 208 V o hasta 7 productos a 230 V.
Este producto viene con un cable de entrada de alimentación. Los cables de enlace de alimentación estan disponibles en Chauvet para su compra.

Remote Device Management

Remote Device Management (gestión remota del dispositivo) o RDM, es un estándar que permite a los dispositivos con capacidad DMX comunicarse bidireccionalmente por un cableado DMX existente. Consulte el manual de usuario del controlador DMX o pregunte al fabricante, ya que no todos los controladores DMX tienen esta capacidad. El Maverick Storm 1 Wash es compatible con el protocolo RDM, que permite la comunicación para realizar cambios a las opciones del mapa de menú.

Montaje

Antes de montar el producto, lea y siga las recomendaciones de seguridad indicadas en las Notas de Seguridad.

Orientación

Monte siempre este producto en una posición segura y asegúrese de que haya espacio adecuado para la ventilación, la configuración y el mantenimiento. El Maverick Storm 1 Wash se puede suspender hacia arriba o hacia abajo con los dos soportes Omega incluidos, o se puede colocar sobre los pies de goma sobre una superficie plana.

Colocación

- Antes de decidir una ubicación para el producto, asegúrese siempre de que hay fácil acceso al producto para su mantenimiento y programación.
- El producto no está destinado a la instalación permanente.
- Asegúrese de montar este producto lejos de cualquier material inflamable.
- Nunca lo monte en lugares donde la lluvia, la alta humedad, los cambios extremos de temperatura o la ventilación restringida puedan afectar al producto.
- Asegúrese de que la estructura o superficie sobre la que está montando el producto puede soportar su peso (vea las Especificaciones Técnicas).
- Cuando monte este producto en alto, use siempre un cable de seguridad. Para conocer línea de cables de seguridad CHAUVET Professional, visite http://trusst.com/products/.
- Cuando monte el producto en el piso, asegúrese de que el producto y los cables estén alejados de personas y vehículos.
- Coloque el Maverick Storm 1 Wash para que pueda moverse libremente sin golpear a nada ni a nadie.
- Deje suficiente holgura en los cables para evitar la tensión y tire de los enchufes.

Diagrama de montaje

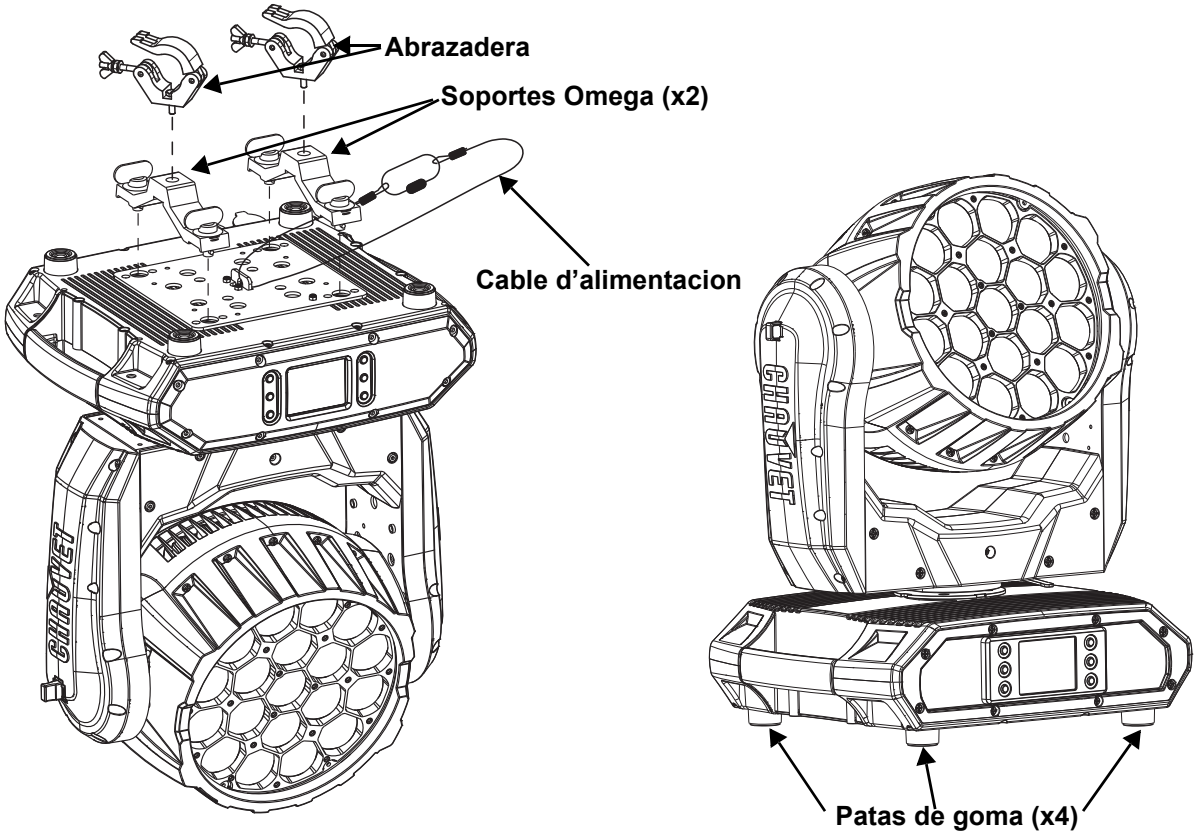

Montaje Superior

Montaje en el Piso

Conexiones de Señal

El Maverick Storm 1 Wash puede recibir señales DMX, WDMX, Art-Net™, sACN o Kling-Net. El Maverick Storm 1 Wash tiene dos puertos Ethernet, y puertos DMX de entrada y salida de 5 pines. Para obtener más información sobre DMX, lea el manual de DMX en: https://www.chauvetprofessional.com/wp-content/uploads/2016/06/DMX_Primer.pdf.

Para obtener instrucciones sobre el emparejamiento del Maverick Storm 1 Wash con un transmisor WDMX, consulte Restablecer WDMX.

Conexión Art-Net™

Art-Net™ es un protocolo Ethernet que usa TCP/IP que transfiere una gran cantidad de datos DMX512 usando una conexión Ethernet a través de una red grande. Un documento de protocolo Art-Net™ está disponible en www.chauvetprofessional.com.
Art-Net™ diseñado por Artistic License Holdings Ltd.

Conexión sACN

Transmisión ACN, también conocido como ANSI E1.31, es un protocolo Ethernet que utiliza la disposición y el formato de la Architecture for Control Networks (ACN) para transportar datos DMX512 a través de IP o cualquier otra red compatible con ACN. ACN es mantenido por la Professional Lighting and Sound Association (PLASA).

Conexión Kling-Net

Kling-Net es un protocolo de red que permite la configuración automática de dispositivos de visualización utilizando una conexión Ethernet. Consulte el manual del software ArKaos para obtener instrucciones detalladas sobre la programación de este producto.

ArKaos Kling-Net no admite las funciones de giro e inclinación, y debe combinarse con otro protocolo para una funcionalidad completa con el Maverick Storm 1 Wash.

Diagrama de Conexión

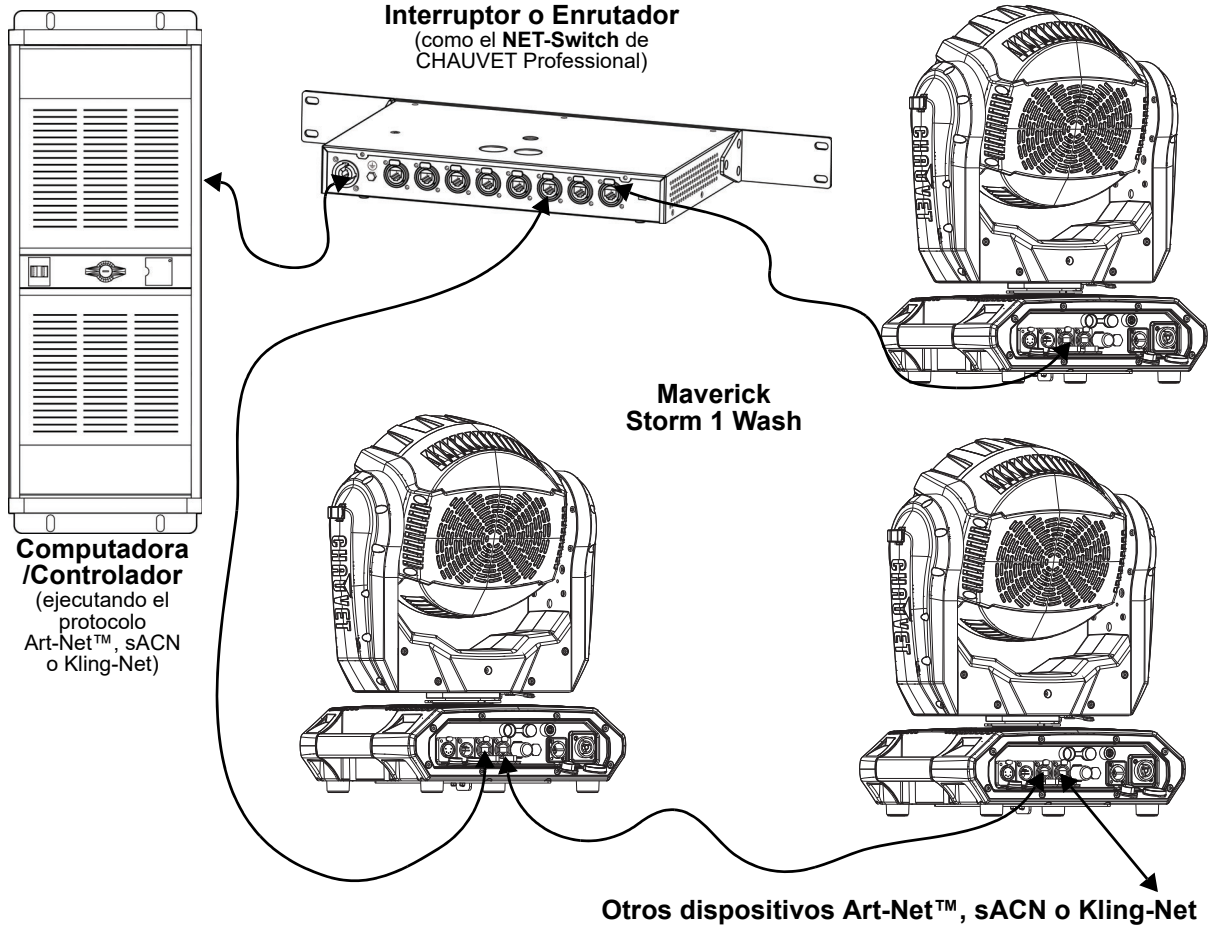

4. Funcionamiento

Descripción del Panel de Control

Button	Function
⇧	Navega hacia arriba por la lista del menú o aumenta el valor numérico cuando está en una función
☰	Sale del menú o función actual
⇩	Navega hacia abajo por la lista del menú o disminuye el valor numérico cuando está en una función
⇦	Navega hacia la izquierda por la lista del menú
↵	Habilita el menú actualmente en pantalla o configura el valor seleccionado actualmente dentro de la función seleccionada
⇨	Navega hacia la derecha por la lista del menú

Mapa de Menú

Niveles de Programación					Descripción
Control Settings					Control Settings Nivel Principal
Control Settings	Single Control	DMX	Personality	Basic Standard Advanced Tour	Configura la personalidad DMX: (ver Personalidades de Control)
			Start Address	1–512	Configura la dirección DMX de inicio
		ArtNet	Personality	Basic Standard Advanced Tour	Configura la personalidad Art-Net™: (ver Personalidades de Control)
			Start Address	1–512	Configura la dirección Art-Net™ de inicio
			Universe	0–255	Configura el universo Art-Net™
		sACN	Personality	Basic Standard Advanced Tour	Configura la personalidad sACN: (ver Personalidades de Control)
			Start Address	1–512	Configura la dirección sACN de inicio
			Universe	1–256	Configura la universo sACN
		WDMX	Personality	Basic Standard Advanced Tour	Configura la personalidad WDMX: (ver Personalidades de Control)
			Start Address	1–512	Configura la dirección WDMX de inicio

Niveles de Programación						Descripción
Control Settings						Control Settings Nivel Principal
Control Settings	Dual Control	Movement	DMX	Personality	Basic	Configura la personalidad DMX: (ver Personalidades de Control)
					Standard	
					Advanced	
				Start Address	1–512	Configura la dirección DMX de inicio
			ArtNet	Personality	Basic	Configura la personalidad Art-Net™: (ver Personalidades de Control)
					Standard	
					Advanced	
				Start Address	1–512	Configura la dirección Art-Net™ de inicio
				Universe	0–255	Configura el universo Art-Net™
			sACN	Personality	Basic	Configura la personalidad sACN: (ver Personalidades de Control)
					Standard	
					Advanced	
				Start Address	1–512	Configura la dirección sACN de inicio
				Universe	1–256	Configura el universo sACN
		Pixels	DMX	Personality	Basic	Configura la personalidad DMX: (ver Personalidades de Control)
					Standard	
					Advanced	
				Start Address	1–512	Configura la dirección DMX de inicio
			ArtNet	Personality	Basic	Configura la personalidad Art-Net™: (ver Personalidades de Control)
					Standard	
					Advanced	
				Start Address	1–512	Configura la dirección Art-Net™ de inicio
				Universe	0–255	Configura el universo Art-Net™
			sACN	Personality	Basic	Configura la personalidad sACN: (ver Personalidades de Control)
					Standard	
					Advanced	
				Start Address	1–512	Configura la dirección sACN de inicio
				Universe	1–256	Configura el universo sACN
			Kling-Net	Personality	Basic	Configura la personalidad Kling-Net (36CH) o Estandár (48CH)
					Standard	

En el Modo de Control Dual, el Protocolo de Movimiento y el Protocolo de Píxeles no pueden ser iguales.

Niveles de Programación				Descripción
Test Mode				**Test Mode Nivel Principal**
Test Mode	**Auto Test**			Prueba automática de todas las funciones
	Manual Test	**Pan**	**000–255**	Controlar y probar todas las funciones a través del panel de control
		Tilt		
		P/T Speed		
		Red		
		Green		
		Blue		
		White		
		CTC		
		Color		
		Pattern		
		LED Macro		
		LED Ma. Speed		
		LED Ma. Fade		
		Background		
		Background Dim.		
		Dimmer		
		Shutter		
		Function		
		Zoom		
Setup				**Setup Nivel Principal**
Setup	**Network Settings**	**IP Mode**	**Manual**	Configurar la dirección IP manualmente
			DHCP	La red configura la dirección IP
			Static	El producto configura la dirección IP
		IpAddress	_ _ _._ _ _._ _ _._	Configurar la dirección IP en modo manual
		SubMask	_ _ _._ _ _._ _ _._	Configurar la máscara de subred en modo manual
	Pan Reverse	**NO**		Desplazamiento lateral normal
		YES		Desplazamiento lateral inversa
	Tilt Reverse	**NO**		Inclinación normal
		YES		Inclinación inversa
	Zoom Reverse	**NO**		Zoom normal
		YES		Zoom invertido
	Screen Reverse	**NO**		Pantalla normal
		YES		Pantalla inversa
		AUTO		Orientación de pantalla automático
	Pan Angle	**540**		Rango de desplazamiento lateral: 540°
		360		Rango de desplazamiento lateral: 360°
		180		Rango de desplazamiento lateral: 180°
	Tilt Angle	**270**		Rango de inclinación: 270°
		180		Rango de inclinación: 180°
		90		Rango de inclinación: 90°
	BL. O. P/T Move	**NO**		No ir a blackout mientras hay movimiento panorámico/inclinación
		YES		Ir a blackout mientras hay movimiento panorámico/inclinación
	Lock Screen	**NO**		Bloqueo los botones y pantalla táctil Contraseña: 0920
		YES		
	Swap XY	**NO**		No intercambiar panorámica e inclinación
		YES		Panorámica controla inclinación, inclinación controla panorámica
	WDMX Reset	**NO**		No restablecer WDMX
		YES		Restablecer WDMX

Niveles de Programación				Descripción
Setup (cont.)				**Setup Main Level** (cont.)
Setup (cont.)	**Backlight Timer**	**30S**		La pantalla se apaga a los 30 segundos
		1M		La pantalla se apaga a los 1 minuto
		5M		La pantalla se apaga a los 5 minutos
		ON		La pantalla permanece encendida
	Loss of Data	**Hold**		Mantiene la última señal recibida
		Close		Pone el dispositivo en blackout
	Fans	**Auto**		Velocidad del ventilador según la temperatura del producto
		Full		Velocidad del ventilador configurada como alta
		ECO		Modo silencioso
	C Mixing Mode	**RGBW**		Mezcla de color aditivo (0–100%)
		CMY		Mezcla de color sustractivo (100–0%)
	Dimmer Curve	**Linear**		Configura la curva del atenuador
		Square		
		I Squa		
		SCurve		
	Dimmer Speed	**Smooth**		Cambia la velocidad del atenuador
		Fast		
	PWM Option	**600Hz**		Configurar la configuración de Pulse Width Modulation
		1200Hz		
		2000Hz		
		4000Hz		
		6000Hz		
		15000Hz		
	Color Balance	**Red**	**100–255**	Configura el valor máximo del LED rojo
		Green		Configura el valor máximo del LED verde
		Blue		Configura el valor máximo del LED azul
		White		Configura el valor máximo del LED blanco
	Preset Select	**PRESET A**		Opciones de menú preconfiguradas grabadas
		PRESET B		
		PRESET C		
	Preset Sync	**NO**		Permite transferir las opciones de menú preconfiguradas grabadas a otros Maverick Storm 1 Wash de la cadena DMX
		YES		
	Reset Function	**Pan/Tilt**	**NO**	Restablece las funciones individuales o todas las funciones desde el arranque
			YES	
		Zoom	**NO**	
			YES	
		All	**NO**	
			YES	
	Factory Settings	**NO**		Restablece el dispositivo a la configuración de fábrica
		YES		

Niveles de Programación				Descripción
Sys Info				Sys Info Niveles Principal
Sys Info	Fixture Information	Ver	V_	Muestra la versión de firmware
		Running Mode	_ _ _	Muestra el modo de ejecución actual
		Address	_ _ _	Muestra la dirección de inicio actual
		Temperature	_ _ _	Muestra la temperatura actual del producto en °C
		Fixture Hours	_ _ _ _ _	Muestra el número de horas que el producto ha estado encendido
		IP	_ _ _._ _ _._ _ _._ _ _.	Muestra la dirección IP actual
		SubMask	_ _ _._ _ _._ _ _._ _ _	Muestra la máscara de subred actual
		MAC	_ _._ _ _._ _ _._ _ _._ _	Muestra la dirección MAC actual
	Fan Information	Head Fan1 Speed	_ _ _ _	Muestra la velocidad de los ventiladores de la cabeza en rpm
		Head Fan2 Speed	_ _ _ _	
	Error Information	No Error!*		Muestra cualquier error o “No Error!”
	Channel Information	Frequency	_ _ _	Muestra todos los valores actuales de las señales de entrada, 000–255
		Pan		
		Pan Fine		
		Tilt		
		Tilt Fine		
		CTC		
		Color		
		Pattern		
		LED Macro		
		LED Ma. Speed		
		LED Ma. Fine		
		Background		
		Background Dim.		
		Bg. Dim. Fine		
		Dimmer		
		Dimmer Fine		
		Shutter		
		Zoom		
		Function		
		Red (todos, **1–19**)		
		Red Fine (todos, **1–19**)		
		Green (todos, **1–19**)		
		Green Fine (todos, **1–19**)		
		Blue (todos, **1–19**)		
		Blue Fine (todos, **1–19**)		
		White (todos, **1–19**)		
		White Fine (todos, **1–19**)		

Configuración de Protocolo

El Maverick Storm 1 Wash se puede configurar para responder a DMX, WDMX, Art-Net™, sACN, Kling-Net o una combinación de estos protocolos. La configuración del protocolo debe establecerse para que el producto repsonda correctamente a los controladores.

Personalidades de Control

Las siguientes personalidades de control están disponibles en el Maverick Storm 1 Wash:

Single Control	Dual Control Movement	Dual Control Pixels
Basic (20-canal)	**Basic** (8-canal)	**Basic** (57-canal)
Standard (96-canal)	**Standard** (20-canal)	**Standard** (76-canal)
Advanced (178-canal)	**Advanced** (26-canal)	**Advanced** (152-canal)
Tour (216-canal)	Utiliza DMX, Art-Net™ o sACN	Utiliza DMX, Art-Net™, sACN o Kling-Net
Utiliza DMX, Art-Net™, sACN o WDMX		

Single Control

En el modo “Single Control,” el lavado de Maverick Storm 1 Wash se controla mediante única entrada de protocolo. Elija entre DMX, Art-Net™, sACN o WDMX. En este modo, las cuatros personalidades disponibles son: **Basic** (20 canales), **Standard** (96 canales), **Advanced** (178 canales), and **Tour** (216 canales).

Protocolo Single Control

Para seleccionar el Protocolo de **Single Control**, siga las instrucciones siguientes:

1. Pulse **<MENU>** repetidamente hasta llegar a la Pantalla de Inicio. Pulse **<ENTER>**.
2. Utilice **<UP>, <DOWN>, <LEFT>** o **<RIGHT>** para seleccionar los Ajustes de control.
3. Pulse **<ENTER>**.
4. Utilice **<UP>** o **<DOWN>** para seleccionar **Single Control**.
5. Pulse **<ENTER>**.
6. Utilice **<UP>** o **<DOWN>** para seleccionar entre **DMX, ArtNet, sACN** o **WDMX**.
7. Pulse **<ENTER>**.

Personalidad de Single Control

Para seleccionar la personalidad de **Single Control**, establezca el Protocolo y luego haga lo siguiente:

1. Utilice **<UP>** o **<DOWN>** para seleccionar **Personality**.
2. Pulse **<ENTER>**.
3. Utilice **<UP>**, **<DOWN>**, **<LEFT>** o **<RIGHT>** para seleccionar entre **Basic** (20 canales), **Standard** (96 canales), **Advanced** (178 canales) y **Tour** (216 canales).
4. Pulse **<ENTER>**.

Para control WDMX, asegúrese de que la antena está levantada y de que no haya obstáculos entre el controlador y el producto. Para ver información sobre resolución de problemas, consulte Restablecer WDMX.

Dirección de Inicio de Single Control

Para establecer la dirección de inicio del modo **Single Control**, establezca el Protocolo y siga luego estas instrucciones:

1. Utilice **<UP>** o **<DOWN>** para seleccionar **Start Address**.
2. Pulse **<ENTER>**.
3. Introduzca la dirección de inicio (**1–512**) mediante uno de los métodos siguientes:
   a. Utilice **<LEFT>** o **<RIGHT>** para seleccionar el dígito que desee modificar.
   b. Utilice **<UP>** o **<DOWN>** para aumentar o disminuir el valor numérico de ese dígito.
   c. Repita hasta haber configurado la dirección deseada.
4. Pulse **<ENTER>**.

Universo de Single Control

Para establecer la dirección del universo del modo **Single Control** utilizando Art-Net™ o sACN, configure el Protocolo en **ArtNet** o **sACN** y luego haga lo siguiente:

1. Utilice **<UP>** o **<DOWN>** para seleccionar **Universe**.
2. Pulse **<ENTER>**.
3. Introduzca la dirección del universo (**0–255** para Art-Net™, **0–255** para sACN) con uno de los métodos siguientes:
   a. Utilice **<LEFT>** o **<RIGHT>** para seleccionar el dígito que desee modificar.
   b. Use **<UP>** o **<DOWN>** para aumentar o disminuir el valor numérico de ese dígito.
   c. Repita hasta haber configurado la dirección deseada.
4. Pulse **<ENTER>**.

Dual Control

En el modo de Dual Control, el Maverick Storm 1 Wash se controla con dos entradas de protocolo. Una controla el movimiento del yugo y el zoom, así como de los atenuadores y el obturador, y la otra controla la salida individual del LED.

Movimiento de Dual Control

El protocolo de movimiento controla el movimiento del yugo y el zoom, así como de los atenuadores y el obturador. Escoja entre DMX, Art-Net™ o sACN. En este modo, las tres personalidades disponibles son: **Basic** (8 canales), **Standard** (20 canales), y **Advanced** (26 canales).

Protocolo de Movimiento de Dual Control

Para seleccionar el protocolo de movimiento de Dual Control, siga las instrucciones siguientes:

1. Pulse **<MENU>** repetidamente hasta llegar a la Pantalla de Inicio. Pulse **<ENTER>**.
2. Utilice **<UP>**, **<DOWN>**, **<LEFT>** o **<RIGHT>** para seleccionar los **Control Settings**.
3. Pulse **<ENTER>**.
4. Utilice **<UP>** o **<DOWN>** para seleccionar **Dual Control.**
5. Pulse **<ENTER>**.
6. Utilice **<UP>** o **<DOWN>** para seleccionar **Movement**.
7. Pulse **<ENTER>**.
8. Utilice **<UP>**, **<DOWN>**, **<LEFT>** o **<RIGHT>** para seleccionar entre **DMX**, **ArtNet**, o **sACN**.
9. Pulse **<ENTER>**.

Personalidad de Movimiento de Dual Control

Para seleccionar la personalidad de movimiento de Dual Control, establezca el Protocolo y luego haga lo siguiente:

1. Utilice **<UP>** o **<DOWN>** para seleccionar **Personality**.
2. Pulse **<ENTER>**.
3. Utilice **<UP>**, **<DOWN>**, **<LEFT>** o **<RIGHT>** para seleccionar entre **Basic** (8 canales), **Standard** (20 canales) o **Advanced** (26 canales).
4. Pulse **<ENTER>**.

Dirección de Inicio del Movimiento de Dual Control

Para establecer la dirección de inicio del modo Movimiento de Dual Control, establezca el Protocolo y siga luego estas instrucciones:

1. Utilice **<UP>** or **<DOWN>** para seleccionar **Start Address**.
2. Pulse **<ENTER>**.
3. Introduzca la dirección de inicio (**1–512**) mediante uno de los métodos siguientes:
   a. Utilice **<LEFT>** o **<RIGHT>** para seleccionar el dígito que desee modificar.
   b. Utilice **<UP>** o **<DOWN>** para aumentar o disminuir el valor numérico de ese dígito.
   c. Repita hasta haber configurado la dirección deseada.
4. Pulse **<ENTER>**.

Universo de Movimiento de Dual Control

Para establecer la dirección del universo del modo Movimiento de Dual Control utilizando Art-Net™ o sACN, configure el Protocolo en **ArtNet** o **sACN** y luego haga lo siguiente:

1. Utilice **<UP>** o **<DOWN>** para seleccionar **Universe**.
2. Pulse **<ENTER>**.
3. Introduzca la dirección del universo (**0–255** para Art-Net™, **0–255** para sACN) con uno de los métodos siguientes:
   a. Utilice **<LEFT>** o **<RIGHT>** para seleccionar el dígito que desee modificar.
   b. Utilice **<UP>** o **<DOWN>** para aumentar o disminuir el valor numérico de ese dígito.
   c. Repita hasta haber configurado la dirección deseada.
4. Pulse **<ENTER>**.

Píxeles de Dual Control

El protocolo de Pixeles controla la emisión individual de los LED. Escoja entre DMX, Art-Net™, sACN o Kling-Net. En este modo, las tres personalidades disponibles son: **Basic** (57 canales), **Standard** (76 canales), and **Advanced** (152 canales).

Protocolo de Píxeles de Dual Control

Para seleccionar el protocolo de Píxeles de Dual Control, siga las instrucciones siguientes:

1. Pulse **<MENU>** repetidamente hasta llegar a la Pantalla de Inicio. Pulse **<ENTER>**.
2. Utilice **<UP>**, **<DOWN>**, **<LEFT>**, o **<RIGHT>** para seleccionar **Control Settings**.
3. Pulse **<ENTER>**.
4. Utilice **<UP>** o **<DOWN>** para seleccionar **Dual Control**.
5. Pulse **<ENTER>**.
6. Utilice **<UP>** o **<DOWN>** para seleccionar **Pixels**.
7. Pulse **<ENTER>**.
8. Utilice **<UP>**, **<DOWN>**, **<LEFT>** o **<RIGHT>** para seleccionar entre **DMX**, **ArtNet**, **sACN** o **Kling-Net**.
9. Pulse **<ENTER>**.

Personalidad de Píxeles de Dual Control

Para seleccionar la personalidad de Píxeles de Dual Control, establezca el Protocolo y luego haga lo siguiente:

1. Utilice **<UP>** o **<DOWN>** para seleccionar **Personality**.
2. Pulse **<ENTER>**.
3. Utilice **<UP>**, **<DOWN>**, **<LEFT>** o **<RIGHT>** para seleccionar entre **Basic** (57 canales), **Standard** (76 canales) o **Advanced** (152 canales).
4. Pulse **<ENTER>**.

ArKaos Kling-Net solo puede asignarse a las personalidades Basic y Standard Pixels.

Dirección de Inicio de Píxeles de Dual Control

Para establecer la dirección de inicio del modo Píxeles de Dual Control, establezca el Protocolo y siga luego estas instrucciones:

1. Utilice **<UP>** o **<DOWN>** para seleccionar **Start Address**.
2. Pulse **<ENTER>**.
3. Introduzca la dirección de inicio (**1–512**) mediante uno de los métodos siguientes:
   a. Utilice **<LEFT>** o **<RIGHT>** para seleccionar el dígito que desee modificar.
   b. Utilice **<UP>** o **<DOWN>** para aumentar o disminuir el valor numérico de ese dígito.
   c. Repita hasta haber configurado la dirección deseada.
4. Pulse **<ENTER>**.

Universo de Píxeles de Dual Control

Para establecer la dirreción del universo del modo Píxeles de Dual Control utilizando Art-Net™ o sACN, configure el Protocolo en **ArtNet** o **sACN** y luego haga lo siguiente:

1. Utilice **<UP>** o **<DOWN>** para seleccionar **Universe**.
2. Pulse **<ENTER>**.
3. Introduzca la dirección del universo (**0–255** para Art-Net™, **0–255** para sACN) con uno de los métodos siguientes:
   a. Utilice **<LEFT>** o **<RIGHT>** para seleccionar el dígito que desee modificar.
   b. Utilice **<UP>** o **<DOWN>** para aumentar o disminuir el valor numérico de ese dígito.
   c. Repita hasta haber configurado la dirección deseada.
4. Pulse **<ENTER>**.

Zonas para Control de Pixél

Valores Single Control

Single Control: Modo “Tour” (216 canales)

Canal	Función	Valor	Porcentaje/Configuración				
1	**Movimiento panorámico**	000 ⇔ 255	0–100%				
2	**Movimiento panorámico fino**	000 ⇔ 255	0–100%				
3	**Inclinación**	000 ⇔ 255	0–100%				
4	**Inclinación fina**	000 ⇔ 255	0–100%				
5	**CTC**	000	Sin función				
		001 ⇔ 255	Temperatura de color, 2800–10000 K				
6	**Color**	000	Sin función				
		001 ⇔ 002	2700K	R = 156	G = 118	B = 0	W = 63
		003 ⇔ 004	3200K	R = 156	G = 141	B = 5	W = 89
		005 ⇔ 006	4200K	R = 156	G = 141	B = 14	W = 255
		007 ⇔ 008	5600K	R = 156	G = 207	B = 54	W = 255
		009 ⇔ 010	8000K	R = 130	G = 255	B = 96	W = 255
		011	Azul	R = 0	G = 0	B = 255	W = 0
		012 ⇔ 048	+ Verde	R = 0	G = 0–255	B = 255	W = 0
		049	Cian	R = 0	G = 255	B = 255	W = 0
		050 ⇔ 086	- Azul	R = 0	G = 255	B = 255–0	W = 0
		087	Verde	R = 0	G = 255	B = 0	W = 0
		088 ⇔ 124	+ Rojo	R = 0–255	G = 255	B = 0	W = 0
		125	Amarillo	R = 255	G = 255	B = 0	W = 0
		126 ⇔ 162	- Verde	R = 255	G = 255–0	B = 0	W = 0
		163	Rojo	R = 255	G = 0	B = 0	W = 0
		164 ⇔ 200	+ Azul	R = 255	G = 0	B = 0–255	W = 0
		201	Magenta	R = 255	G = 0	B = 255	W = 0
		202 ⇔ 238	- Rojo	R = 255–0	G = 0	B = 255	W = 0
		239	Azul	R = 0	G = 0	B = 255	W = 0
		240 ⇔ 247	Cambio de color, rápido a lento				
		248 ⇔ 255	Salto de color, rápido a lento				
7	**Gobo**	000	Sin función				
		001 ⇔ 255	Gobos (indexado)				
8	**Macro LED/ Programa automático**	000 ⇔ 015	Sin función				
		016 ⇔ 116	Macros LED 1–101				
		117 ⇔ 135	Macros LED 102				
		136 ⇔ 237	Programas automáticos 1–101				
		238 ⇔ 255	Programas automáticos 102				
9	**Macro LED/ Velocidad programa automático**	000 ⇔ 127	Velocidad automática, rápido a lento				
		128	Mantener				
		129 ⇔ 255	Velocidad automática, lento a rápido				
10	**Retardo LED integrado**	000 ⇔ 255	Rápido a lento				

Canal	Función	Valor	Porcentaje/Configuración				
11	Color de fondo	000	Sin función				
		001 ⇔ 002	2700K	R = 156	G = 118	B = 0	W = 63
		003 ⇔ 004	3200K	R = 156	G = 141	B = 5	W = 89
		005 ⇔ 006	4200K	R = 156	G = 141	B = 14	W = 255
		007 ⇔ 008	5600K	R = 156	G = 207	B = 54	W = 255
		009 ⇔ 010	8000K	R = 130	G = 255	B = 96	W = 255
		011	Azul	R = 0	G = 0	B = 255	W = 0
		012 ⇔ 048	+ Verde	R = 0	G = 0–255	B = 255	W = 0
		049	Cian	R = 0	G = 255	B = 255	W = 0
		050 ⇔ 086	- Azul	R = 0	G = 255	B = 255–0	W = 0
		087	Verde	R = 0	G = 255	B = 0	W = 0
		088 ⇔ 124	+ Rojo	R = 0–255	G = 255	B = 0	W = 0
		125	Amarillo	R = 255	G = 255	B = 0	W = 0
		126 ⇔ 162	- Verde	R = 255	G = 255–0	B = 0	W = 0
		163	Rojo	R = 255	G = 0	B = 0	W = 0
		164 ⇔ 200	+ Azul	R = 255	G = 0	B = 0–255	W = 0
		201	Magenta	R = 255	G = 0	B = 255	W = 0
		202 ⇔ 238	- Rojo	R = 255–0	G = 0	B = 255	W = 0
		239	Azul	R = 0	G = 0	B = 255	W = 0
		240 ⇔ 247	Cambio de color, rápido a lento				
		248 ⇔ 255	Salto de color, rápido a lento				
12	Atenuador BC	000 ⇔ 255	0–100%				
13	Atenuador fino BC	000 ⇔ 255	0–100%				
14	Atenuador principal	000 ⇔ 255	0–100%				
15	Atenuador principal fino	000 ⇔ 255	0–100%				
16	Obturador	000 ⇔ 019	Apagado				
		020 ⇔ 024	Encendido				
		025 ⇔ 064	Estroboscopio, rápido a lento				
		065 ⇔ 069	Encendido				
		070 ⇔ 084	Estroboscopio 100–0%, rápido a lento				
		085 ⇔ 089	Encendido				
		090 ⇔ 104	Estroboscopio 0–100%, rápido a lento				
		105 ⇔ 109	Encendido				
		110 ⇔ 124	Estroboscópica aleatoria, rápido a lento				
		125 ⇔ 129	Encendido				
		130 ⇔ 144	Estroboscópica aleatoria 100–0%, rápido a lento				
		145 ⇔ 149	Encendido				
		150 ⇔ 164	Estroboscópica aleatoria 0–100%, rápido a lento				
		165 ⇔ 169	Encendido				
		170 ⇔ 184	Pulso estroboscópico, rápido a lento				
		185 ⇔ 189	Encendido				
		190 ⇔ 204	Estroboscopio de pulso aleatorio, rápido a lento				
		205 ⇔ 209	Encendido				
		210 ⇔ 224	Estroboscopio 0–100–0%, rápido a lento				
		225 ⇔ 229	Encendido				
		230 ⇔ 244	Estroboscopio de pulso aleatorio, rápido a lento				
		245 ⇔ 255	Encendido				
17	Zoom	000 ⇔ 255	Ancho a estrecho				

Canal	Función	Valor	Porcentaje/Configuración
18	**Control**	000 ⇔ 009	Sin función
		010 ⇔ 014	Blackout panorámica/inclinación
		015 ⇔ 019	Sin función (reservado para usos futuros)
		020 ⇔ 024	Modo de mezcla de color RGBW (adición)
		025 ⇔ 029	Modo de mezcla de color CMY (R=C, G=M, B=Y)
		030 ⇔ 049	Sin función (reservado para usos futuros)
		050 ⇔ 054	Reiniciar movimiento panorámico
		055 ⇔ 059	Reiniciar inclinación
		060 ⇔ 064	Restablecer zoom
		065 ⇔ 069	Sin función (reservado para usos futuros)
		070 ⇔ 074	Reiniciar todo
		075 ⇔ 109	Sin función (reservado para usos futuros)
		110 ⇔ 114	Velocidad panorámica/inclinación
		115 ⇔ 119	Velocidad baja panorámica/inclinación
		120 ⇔ 124	Modo de ventilador lento
		125 ⇔ 129	Modo ventilador al máximo
		130 ⇔ 134	Modo ventilador automático
		135 ⇔ 139	Modo de atenuador rá pido
		140 ⇔ 144	Modo de atenuador lento
		145 ⇔ 255	Sin función (reservado para usos futuros)
19	**Rojo principal**	000 ⇔ 255	Modo RGBW: 0–100% / Modo CMY: 100–0%
20	**Rojo fino principal**	000 ⇔ 255	Modo RGBW: 0–100% / Modo CMY: 100–0%
21	**Verde principal**	000 ⇔ 255	Modo RGBW: 0–100% / Modo CMY: 100–0%
22	**Verde fino principal**	000 ⇔ 255	Modo RGBW: 0–100% / Modo CMY: 100–0%
23	**Azul principal**	000 ⇔ 255	Modo RGBW: 0–100% / Modo CMY: 100–0%
24	**Azul fino principal**	000 ⇔ 255	Modo RGBW: 0–100% / Modo CMY: 100–0%
25	**Blanco principal**	000 ⇔ 255	Modo RGBW: 0–100% / Modo CMY: 100–0%
26	**Blanco fino principal**	000 ⇔ 255	Modo RGBW: 0–100% / Modo CMY: 100–0%
27	**Atenuador 1**	000 ⇔ 255	0–100%
28	**Atenuador fino 1**	000 ⇔ 255	0–100%
29	**Rojo 1**	000 ⇔ 255	Modo RGBW: 0–100% / Modo CMY: 100–0%
30	**Rojo fino 1**	000 ⇔ 255	Modo RGBW: 0–100% / Modo CMY: 100–0%
31	**Verde 1**	000 ⇔ 255	Modo RGBW: 0–100% / Modo CMY: 100–0%
32	**Verde fino 1**	000 ⇔ 255	Modo RGBW: 0–100% / Modo CMY: 100–0%
33	**Azul 1**	000 ⇔ 255	Modo RGBW: 0–100% / Modo CMY: 100–0%
34	**Azul fino 1**	000 ⇔ 255	Modo RGBW: 0–100% / Modo CMY: 100–0%
35	**Blanco 1**	000 ⇔ 255	Modo RGBW: 0–100% / Modo CMY: 100–0%
36	**Blanco fino 1**	000 ⇔ 255	Modo RGBW: 0–100% / Modo CMY: 100–0%
37	**Atenuador 2**	000 ⇔ 255	0–100%
38	**Atenuador fino 2**	000 ⇔ 255	0–100%
39	**Rojo 2**	000 ⇔ 255	Modo RGBW: 0–100% / Modo CMY: 100–0%
40	**Rojo fino 2**	000 ⇔ 255	Modo RGBW: 0–100% / Modo CMY: 100–0%
41	**Verde 2**	000 ⇔ 255	Modo RGBW: 0–100% / Modo CMY: 100–0%
42	**Verde fino 2**	000 ⇔ 255	Modo RGBW: 0–100% / Modo CMY: 100–0%
43	**Azul 2**	000 ⇔ 255	Modo RGBW: 0–100% / Modo CMY: 100–0%
44	**Azul fino 2**	000 ⇔ 255	Modo RGBW: 0–100% / Modo CMY: 100–0%
45	**Blanco 2**	000 ⇔ 255	Modo RGBW: 0–100% / Modo CMY: 100–0%
46	**Blanco fino 2**	000 ⇔ 255	Modo RGBW: 0–100% / Modo CMY: 100–0%
47	**Atenuador 3**	000 ⇔ 255	0–100%
48	**Atenuador fino 3**	000 ⇔ 255	0–100%
49	**Rojo 3**	000 ⇔ 255	Modo RGBW: 0–100% / Modo CMY: 100–0%
50	**Rojo fino 3**	000 ⇔ 255	Modo RGBW: 0–100% / Modo CMY: 100–0%
51	**Verde 3**	000 ⇔ 255	Modo RGBW: 0–100% / Modo CMY: 100–0%

Canal	Función	Valor	Porcentaje/Configuración
52	**Verde fino 3**	000 ⇔ 255	Modo RGBW: 0–100% / Modo CMY: 100–0%
53	**Azul 3**	000 ⇔ 255	Modo RGBW: 0–100% / Modo CMY: 100–0%
54	**Azul fino 3**	000 ⇔ 255	Modo RGBW: 0–100% / Modo CMY: 100–0%
55	**Blanco 3**	000 ⇔ 255	Modo RGBW: 0–100% / Modo CMY: 100–0%
56	**Blanco fino 3**	000 ⇔ 255	Modo RGBW: 0–100% / Modo CMY: 100–0%
57	**Atenuador 4**	000 ⇔ 255	0–100%
58	**Atenuador fino 4**	000 ⇔ 255	0–100%
59	**Rojo 4**	000 ⇔ 255	Modo RGBW: 0–100% / Modo CMY: 100–0%
60	**Rojo fino 4**	000 ⇔ 255	Modo RGBW: 0–100% / Modo CMY: 100–0%
61	**Verde 4**	000 ⇔ 255	Modo RGBW: 0–100% / Modo CMY: 100–0%
62	**Verde fino 4**	000 ⇔ 255	Modo RGBW: 0–100% / Modo CMY: 100–0%
63	**Azul 4**	000 ⇔ 255	Modo RGBW: 0–100% / Modo CMY: 100–0%
64	**Azul fino 4**	000 ⇔ 255	Modo RGBW: 0–100% / Modo CMY: 100–0%
65	**Blanco 4**	000 ⇔ 255	Modo RGBW: 0–100% / Modo CMY: 100–0%
66	**Blanco fino 4**	000 ⇔ 255	Modo RGBW: 0–100% / Modo CMY: 100–0%
67	**Atenuador 5**	000 ⇔ 255	0–100%
68	**Atenuador fino 5**	000 ⇔ 255	0–100%
69	**Rojo 5**	000 ⇔ 255	Modo RGBW: 0–100% / Modo CMY: 100–0%
70	**Rojo fino 5**	000 ⇔ 255	Modo RGBW: 0–100% / Modo CMY: 100–0%
71	**Verde 5**	000 ⇔ 255	Modo RGBW: 0–100% / Modo CMY: 100–0%
72	**Verde fino 5**	000 ⇔ 255	Modo RGBW: 0–100% / Modo CMY: 100–0%
73	**Azul 5**	000 ⇔ 255	Modo RGBW: 0–100% / Modo CMY: 100–0%
74	**Azul fino 5**	000 ⇔ 255	Modo RGBW: 0–100% / Modo CMY: 100–0%
75	**Blanco 5**	000 ⇔ 255	Modo RGBW: 0–100% / Modo CMY: 100–0%
76	**Blanco fino 5**	000 ⇔ 255	Modo RGBW: 0–100% / Modo CMY: 100–0%
77	**Atenuador 6**	000 ⇔ 255	0–100%
78	**Atenuador fino 6**	000 ⇔ 255	0–100%
79	**Rojo 6**	000 ⇔ 255	Modo RGBW: 0–100% / Modo CMY: 100–0%
80	**Rojo fino 6**	000 ⇔ 255	Modo RGBW: 0–100% / Modo CMY: 100–0%
81	**Verde 6**	000 ⇔ 255	Modo RGBW: 0–100% / Modo CMY: 100–0%
82	**Verde fino 6**	000 ⇔ 255	Modo RGBW: 0–100% / Modo CMY: 100–0%
83	**Azul 6**	000 ⇔ 255	Modo RGBW: 0–100% / Modo CMY: 100–0%
84	**Azul fino 6**	000 ⇔ 255	Modo RGBW: 0–100% / Modo CMY: 100–0%
85	**Blanco 6**	000 ⇔ 255	Modo RGBW: 0–100% / Modo CMY: 100–0%
86	**Blanco fino 6**	000 ⇔ 255	Modo RGBW: 0–100% / Modo CMY: 100–0%
87	**Atenuador 7**	000 ⇔ 255	0–100%
88	**Atenuador fino 7**	000 ⇔ 255	0–100%
89	**Rojo 7**	000 ⇔ 255	Modo RGBW: 0–100% / Modo CMY: 100–0%
90	**Rojo fino 7**	000 ⇔ 255	Modo RGBW: 0–100% / Modo CMY: 100–0%
91	**Verde 7**	000 ⇔ 255	Modo RGBW: 0–100% / Modo CMY: 100–0%
92	**Verde fino 7**	000 ⇔ 255	Modo RGBW: 0–100% / Modo CMY: 100–0%
93	**Azul 7**	000 ⇔ 255	Modo RGBW: 0–100% / Modo CMY: 100–0%
94	**Azul fino 7**	000 ⇔ 255	Modo RGBW: 0–100% / Modo CMY: 100–0%
95	**Blanco 7**	000 ⇔ 255	Modo RGBW: 0–100% / Modo CMY: 100–0%
96	**Blanco fino 7**	000 ⇔ 255	Modo RGBW: 0–100% / Modo CMY: 100–0%
97	**Atenuador 8**	000 ⇔ 255	0–100%
98	**Atenuador fino 8**	000 ⇔ 255	0–100%
99	**Rojo 8**	000 ⇔ 255	Modo RGBW: 0–100% / Modo CMY: 100–0%
100	**Rojo fino 8**	000 ⇔ 255	Modo RGBW: 0–100% / Modo CMY: 100–0%
101	**Verde 8**	000 ⇔ 255	Modo RGBW: 0–100% / Modo CMY: 100–0%
102	**Verde fino 8**	000 ⇔ 255	Modo RGBW: 0–100% / Modo CMY: 100–0%
103	**Azul 8**	000 ⇔ 255	Modo RGBW: 0–100% / Modo CMY: 100–0%
104	**Azul fino 8**	000 ⇔ 255	Modo RGBW: 0–100% / Modo CMY: 100–0%

Canal	Función	Valor	Porcentaje/Configuración
105	**Blanco 8**	000 ⇔ 255	Modo RGBW: 0–100% / Modo CMY: 100–0%
106	**Blanco fino 8**	000 ⇔ 255	Modo RGBW: 0–100% / Modo CMY: 100–0%
107	**Atenuador 9**	000 ⇔ 255	0–100%
108	**Atenuador fino 9**	000 ⇔ 255	0–100%
109	**Rojo 9**	000 ⇔ 255	Modo RGBW: 0–100% / Modo CMY: 100–0%
110	**Rojo fino 9**	000 ⇔ 255	Modo RGBW: 0–100% / Modo CMY: 100–0%
111	**Verde 9**	000 ⇔ 255	Modo RGBW: 0–100% / Modo CMY: 100–0%
112	**Verde fino 9**	000 ⇔ 255	Modo RGBW: 0–100% / Modo CMY: 100–0%
113	**Azul 9**	000 ⇔ 255	Modo RGBW: 0–100% / Modo CMY: 100–0%
114	**Azul fino 9**	000 ⇔ 255	Modo RGBW: 0–100% / Modo CMY: 100–0%
115	**Blanco 9**	000 ⇔ 255	Modo RGBW: 0–100% / Modo CMY: 100–0%
116	**Blanco fino 9**	000 ⇔ 255	Modo RGBW: 0–100% / Modo CMY: 100–0%
117	**Atenuador 10**	000 ⇔ 255	0–100%
118	**Atenuador fino 10**	000 ⇔ 255	0–100%
119	**Rojo 10**	000 ⇔ 255	Modo RGBW: 0–100% / Modo CMY: 100–0%
120	**Rojo fino 10**	000 ⇔ 255	Modo RGBW: 0–100% / Modo CMY: 100–0%
121	**Verde 10**	000 ⇔ 255	Modo RGBW: 0–100% / Modo CMY: 100–0%
122	**Verde fino 10**	000 ⇔ 255	Modo RGBW: 0–100% / Modo CMY: 100–0%
123	**Azul 10**	000 ⇔ 255	Modo RGBW: 0–100% / Modo CMY: 100–0%
124	**Azul fino 10**	000 ⇔ 255	Modo RGBW: 0–100% / Modo CMY: 100–0%
125	**Blanco 10**	000 ⇔ 255	Modo RGBW: 0–100% / Modo CMY: 100–0%
126	**Blanco fino 10**	000 ⇔ 255	Modo RGBW: 0–100% / Modo CMY: 100–0%
127	**Atenuador 11**	000 ⇔ 255	0–100%
128	**Atenuador fino 11**	000 ⇔ 255	0–100%
129	**Rojo 11**	000 ⇔ 255	Modo RGBW: 0–100% / Modo CMY: 100–0%
130	**Rojo fino 11**	000 ⇔ 255	Modo RGBW: 0–100% / Modo CMY: 100–0%
131	**Verde 11**	000 ⇔ 255	Modo RGBW: 0–100% / Modo CMY: 100–0%
132	**Verde fino 11**	000 ⇔ 255	Modo RGBW: 0–100% / Modo CMY: 100–0%
133	**Azul 11**	000 ⇔ 255	Modo RGBW: 0–100% / Modo CMY: 100–0%
134	**Azul fino 11**	000 ⇔ 255	Modo RGBW: 0–100% / Modo CMY: 100–0%
135	**Blanco 11**	000 ⇔ 255	Modo RGBW: 0–100% / Modo CMY: 100–0%
136	**Blanco fino 11**	000 ⇔ 255	Modo RGBW: 0–100% / Modo CMY: 100–0%
137	**Atenuador 12**	000 ⇔ 255	0–100%
138	**Atenuador fino 12**	000 ⇔ 255	0–100%
139	**Rojo 12**	000 ⇔ 255	Modo RGBW: 0–100% / Modo CMY: 100–0%
140	**Rojo fino 12**	000 ⇔ 255	Modo RGBW: 0–100% / Modo CMY: 100–0%
141	**Verde 12**	000 ⇔ 255	Modo RGBW: 0–100% / Modo CMY: 100–0%
142	**Verde fino 12**	000 ⇔ 255	Modo RGBW: 0–100% / Modo CMY: 100–0%
143	**Azul 12**	000 ⇔ 255	Modo RGBW: 0–100% / Modo CMY: 100–0%
144	**Azul fino 12**	000 ⇔ 255	Modo RGBW: 0–100% / Modo CMY: 100–0%
145	**Blanco 12**	000 ⇔ 255	Modo RGBW: 0–100% / Modo CMY: 100–0%
146	**Blanco fino 12**	000 ⇔ 255	Modo RGBW: 0–100% / Modo CMY: 100–0%
147	**Atenuador 13**	000 ⇔ 255	0–100%
148	**Atenuador fino 13**	000 ⇔ 255	0–100%
149	**Rojo 13**	000 ⇔ 255	Modo RGBW: 0–100% / Modo CMY: 100–0%
150	**Rojo fino 13**	000 ⇔ 255	Modo RGBW: 0–100% / Modo CMY: 100–0%
151	**Verde 13**	000 ⇔ 255	Modo RGBW: 0–100% / Modo CMY: 100–0%
152	**Verde fino 13**	000 ⇔ 255	Modo RGBW: 0–100% / Modo CMY: 100–0%
153	**Azul 13**	000 ⇔ 255	Modo RGBW: 0–100% / Modo CMY: 100–0%
154	**Azul fino 13**	000 ⇔ 255	Modo RGBW: 0–100% / Modo CMY: 100–0%
155	**Blanco 13**	000 ⇔ 255	Modo RGBW: 0–100% / Modo CMY: 100–0%
156	**Blanco fino 13**	000 ⇔ 255	Modo RGBW: 0–100% / Modo CMY: 100–0%
157	**Atenuador 14**	000 ⇔ 255	0–100%

Canal	Función	Valor	Porcentaje/Configuración
158	**Atenuador fino 14**	000 ⇔ 255	0–100%
159	**Rojo 14**	000 ⇔ 255	Modo RGBW: 0–100% / Modo CMY: 100–0%
160	**Rojo fino 14**	000 ⇔ 255	Modo RGBW: 0–100% / Modo CMY: 100–0%
161	**Verde 14**	000 ⇔ 255	Modo RGBW: 0–100% / Modo CMY: 100–0%
162	**Verde fino 14**	000 ⇔ 255	Modo RGBW: 0–100% / Modo CMY: 100–0%
163	**Azul 14**	000 ⇔ 255	Modo RGBW: 0–100% / Modo CMY: 100–0%
164	**Azul fino 14**	000 ⇔ 255	Modo RGBW: 0–100% / Modo CMY: 100–0%
165	**Blanco 14**	000 ⇔ 255	Modo RGBW: 0–100% / Modo CMY: 100–0%
166	**Blanco fino 14**	000 ⇔ 255	Modo RGBW: 0–100% / Modo CMY: 100–0%
167	**Atenuador 15**	000 ⇔ 255	0–100%
168	**Atenuador fino 1**	000 ⇔ 255	0–100%
169	**Rojo 15**	000 ⇔ 255	Modo RGBW: 0–100% / Modo CMY: 100–0%
170	**Rojo fino 15**	000 ⇔ 255	Modo RGBW: 0–100% / Modo CMY: 100–0%
171	**Verde 15**	000 ⇔ 255	Modo RGBW: 0–100% / Modo CMY: 100–0%
172	**Verde fino 15**	000 ⇔ 255	Modo RGBW: 0–100% / Modo CMY: 100–0%
173	**Azul 15**	000 ⇔ 255	Modo RGBW: 0–100% / Modo CMY: 100–0%
174	**Azul fino 15**	000 ⇔ 255	Modo RGBW: 0–100% / Modo CMY: 100–0%
175	**Blanco 15**	000 ⇔ 255	Modo RGBW: 0–100% / Modo CMY: 100–0%
176	**Blanco fino 15**	000 ⇔ 255	Modo RGBW: 0–100% / Modo CMY: 100–0%
177	**Atenuador 16**	000 ⇔ 255	0–100%
178	**Atenuador fino 16**	000 ⇔ 255	0–100%
179	**Rojo 16**	000 ⇔ 255	Modo RGBW: 0–100% / Modo CMY: 100–0%
180	**Rojo fino 16**	000 ⇔ 255	Modo RGBW: 0–100% / Modo CMY: 100–0%
181	**Verde 16**	000 ⇔ 255	Modo RGBW: 0–100% / Modo CMY: 100–0%
182	**Verde fino 16**	000 ⇔ 255	Modo RGBW: 0–100% / Modo CMY: 100–0%
183	**Azul 16**	000 ⇔ 255	Modo RGBW: 0–100% / Modo CMY: 100–0%
184	**Azul fino 16**	000 ⇔ 255	Modo RGBW: 0–100% / Modo CMY: 100–0%
185	**Blanco 16**	000 ⇔ 255	Modo RGBW: 0–100% / Modo CMY: 100–0%
186	**Blanco fino 16**	000 ⇔ 255	Modo RGBW: 0–100% / Modo CMY: 100–0%
187	**Atenuador 17**	000 ⇔ 255	0–100%
188	**Atenuador fino 17**	000 ⇔ 255	0–100%
189	**Rojo 17**	000 ⇔ 255	Modo RGBW: 0–100% / Modo CMY: 100–0%
190	**Rojo fino 17**	000 ⇔ 255	Modo RGBW: 0–100% / Modo CMY: 100–0%
191	**Verde 17**	000 ⇔ 255	Modo RGBW: 0–100% / Modo CMY: 100–0%
192	**Verde fino 17**	000 ⇔ 255	Modo RGBW: 0–100% / Modo CMY: 100–0%
193	**Azul 17**	000 ⇔ 255	Modo RGBW: 0–100% / Modo CMY: 100–0%
194	**Azul fino 17**	000 ⇔ 255	Modo RGBW: 0–100% / Modo CMY: 100–0%
195	**Blanco 17**	000 ⇔ 255	Modo RGBW: 0–100% / Modo CMY: 100–0%
196	**Blanco fino 17**	000 ⇔ 255	Modo RGBW: 0–100% / Modo CMY: 100–0%
197	**Atenuador 18**	000 ⇔ 255	0–100%
198	**Atenuador fino 18**	000 ⇔ 255	0–100%
199	**Rojo 18**	000 ⇔ 255	Modo RGBW: 0–100% / Modo CMY: 100–0%
200	**Rojo fino 18**	000 ⇔ 255	Modo RGBW: 0–100% / Modo CMY: 100–0%
201	**Verde 18**	000 ⇔ 255	Modo RGBW: 0–100% / Modo CMY: 100–0%
202	**Verde fino 18**	000 ⇔ 255	Modo RGBW: 0–100% / Modo CMY: 100–0%
203	**Azul 18**	000 ⇔ 255	Modo RGBW: 0–100% / Modo CMY: 100–0%
204	**Azul fino 18**	000 ⇔ 255	Modo RGBW: 0–100% / Modo CMY: 100–0%
205	**Blanco 18**	000 ⇔ 255	Modo RGBW: 0–100% / Modo CMY: 100–0%
206	**Blanco fino 18**	000 ⇔ 255	Modo RGBW: 0–100% / Modo CMY: 100–0%
207	**Atenuador 19**	000 ⇔ 255	0–100%
208	**Atenuador fino 19**	000 ⇔ 255	0–100%
209	**Rojo 19**	000 ⇔ 255	Modo RGBW: 0–100% / Modo CMY: 100–0%
210	**Rojo fino 19**	000 ⇔ 255	Modo RGBW: 0–100% / Modo CMY: 100–0%

Canal	Función	Valor	Porcentaje/Configuración
211	**Verde 19**	000 ⇔ 255	Modo RGBW: 0–100% / Modo CMY: 100–0%
212	**Verde fino 19**	000 ⇔ 255	Modo RGBW: 0–100% / Modo CMY: 100–0%
213	**Azul 19**	000 ⇔ 255	Modo RGBW: 0–100% / Modo CMY: 100–0%
214	**Azul fino 19**	000 ⇔ 255	Modo RGBW: 0–100% / Modo CMY: 100–0%
215	**Blanco 19**	000 ⇔ 255	Modo RGBW: 0–100% / Modo CMY: 100–0%
216	**Blanco fino 19**	000 ⇔ 255	Modo RGBW: 0–100% / Modo CMY: 100–0%

Single Control: Modo “Advanced” (178 canales)

Canal	Función	Valor	Porcentaje/Configuración				
1	**Movimiento panorámico**	000 ⇔ 255	0–100%				
2	**Movimiento panorámico fino**	000 ⇔ 255	0–100%				
3	**Inclinación**	000 ⇔ 255	0–100%				
4	**Inclinación fina**	000 ⇔ 255	0–100%				
5	**CTC**	000	Sin función				
		001 ⇔ 255	Temperatura de color, 2800–10000 K				
6	**Color**	000	Sin función				
		001 ⇔ 002	2700K	R = 156	G = 118	B = 0	W = 63
		003 ⇔ 004	3200K	R = 156	G = 141	B = 5	W = 89
		005 ⇔ 006	4200K	R = 156	G = 141	B = 14	W = 255
		007 ⇔ 008	5600K	R = 156	G = 207	B = 54	W = 255
		009 ⇔ 010	8000K	R = 130	G = 255	B = 96	W = 255
		011	Azul	R = 0	G = 0	B = 255	W = 0
		012 ⇔ 048	+ Verde	R = 0	G = 0–255	B = 255	W = 0
		049	Cian	R = 0	G = 255	B = 255	W = 0
		050 ⇔ 086	- Azul	R = 0	G = 255	B = 255–0	W = 0
		087	Verde	R = 0	G = 255	B = 0	W = 0
		088 ⇔ 124	+ Rojo	R = 0–255	G = 255	B = 0	W = 0
		125	Amarillo	R = 255	G = 255	B = 0	W = 0
		126 ⇔ 162	- Verde	R = 255	G = 255–0	B = 0	W = 0
		163	Rojo	R = 255	G = 0	B = 0	W = 0
		164 ⇔ 200	+ Azul	R = 255	G = 0	B = 0–255	W = 0
		201	Magenta	R = 255	G = 0	B = 255	W = 0
		202 ⇔ 238	- Rojo	R = 255–0	G = 0	B = 255	W = 0
		239	Azul	R = 0	G = 0	B = 255	W = 0
		240 ⇔ 247	Cambio de color, rápido a lento				
		248 ⇔ 255	Salto de color, rápido a lento				
7	**Gobo**	000	Sin función				
		001 ⇔ 255	Gobos (indexado)				
8	**Macro LED/ Programa automático**	000 ⇔ 015	Sin función				
		016 ⇔ 116	Macros LED 1–101				
		117 ⇔ 135	Macros LED 102				
		136 ⇔ 237	Programas automáticos 1–101				
		238 ⇔ 255	Programas automáticos 102				
9	**Velocidad de macro LED/Programa automático**	000 ⇔ 127	Velocidad automática, rápida a lenta				
		128	Mantener				
		129 ⇔ 255	Velocidad automática, lenta a rápida				
10	**Retardo LED integrado**	000 ⇔ 255	Rápido a lento				

Canal	Función	Valor	Porcentaje/Configuración				
11	Color de fondo	000	Sin función				
		001 ⇔ 002	2700K	R = 156	G = 118	B = 0	W = 63
		003 ⇔ 004	3200K	R = 156	G = 141	B = 5	W = 89
		005 ⇔ 006	4200K	R = 156	G = 141	B = 14	W = 255
		007 ⇔ 008	5600K	R = 156	G = 207	B = 54	W = 255
		009 ⇔ 010	8000K	R = 130	G = 255	B = 96	W = 255
		011	Azul	R = 0	G = 0	B = 255	W = 0
		012 ⇔ 048	+ Verde	R = 0	G = 0–255	B = 255	W = 0
		049	Cian	R = 0	G = 255	B = 255	W = 0
		050 ⇔ 086	- Azul	R = 0	G = 255	B = 255–0	W = 0
		087	Verde	R = 0	G = 255	B = 0	W = 0
		088 ⇔ 124	+ Rojo	R = 0–255	G = 255	B = 0	W = 0
		125	Amarillo	R = 255	G = 255	B = 0	W = 0
		126 ⇔ 162	- Verde	R = 255	G = 255–0	B = 0	W = 0
		163	Rojo	R = 255	G = 0	B = 0	W = 0
		164 ⇔ 200	+ Azul	R = 255	G = 0	B = 0–255	W = 0
		201	Magenta	R = 255	G = 0	B = 255	W = 0
		202 ⇔ 238	- Rojo	R = 255–0	G = 0	B = 255	W = 0
		239	Azul	R = 0	G = 0	B = 255	W = 0
		240 ⇔ 247	Cambio de color, rápido a lento				
		248 ⇔ 255	Salto de color, rápido a lento				
12	Atenuador fondo	000 ⇔ 255	0–100%				
13	Atenuador fino fondo	000 ⇔ 255	0–100%				
14	Atenuador principal	000 ⇔ 255	0–100%				
15	Atenuado fino principal	000 ⇔ 255	0–100%				
16	Obturador	000 ⇔ 019	Apagado				
		020 ⇔ 024	Encendido				
		025 ⇔ 064	Estroboscopio, rápido a lento				
		065 ⇔ 069	Encendido				
		070 ⇔ 084	Estroboscopio 100–0%, rápido a lento				
		085 ⇔ 089	Encendido				
		090 ⇔ 104	Estroboscopio 0–100%, rápido a lento				
		105 ⇔ 109	Encendido				
		110 ⇔ 124	Estroboscópica aleatoria, rápido a lento				
		125 ⇔ 129	Encendido				
		130 ⇔ 144	Estroboscópica aleatoria 100–0%, rápido a lento				
		145 ⇔ 149	Encendido				
		150 ⇔ 164	Estroboscópica aleatoria 0–100%, rápido a lento				
		165 ⇔ 169	Encendido				
		170 ⇔ 184	Pulso estroboscópico, rápido a lento				
		185 ⇔ 189	Encendido				
		190 ⇔ 204	Estroboscopio de pulso aleatorio, rápido a lento				
		205 ⇔ 209	Encendido				
		210 ⇔ 224	Estroboscopio 0–100–0%, rápido a lento				
		225 ⇔ 229	Encendido				
		230 ⇔ 244	Estroboscopio de pulso aleatorio, rápido a lento				
		245 ⇔ 255	Encendido				
17	Zoom	000 ⇔ 255	Ancho a estrecho				

Canal	Función	Valor	Porcentaje/Configuración
18	Control	000 ⇔ 009	Sin función
		010 ⇔ 014	Blackout panorámica/inclinación
		015 ⇔ 019	Sin función (reservado para usos futuros)
		020 ⇔ 024	Modo de mezcla de color RGBW (adición)
		025 ⇔ 029	Modo de mezcla de color CMY (R=C, G=M, B=Y)
		030 ⇔ 049	Sin función (reservado para usos futuros)
		050 ⇔ 054	Reiniciar movimiento panorámico
		055 ⇔ 059	Reiniciar inclinación
		060 ⇔ 064	Restablecer zoom
		065 ⇔ 069	Sin función (reservado para usos futuros)
		070 ⇔ 074	Reiniciar todo
		075 ⇔ 109	Sin función (reservado para usos futuros)
		110 ⇔ 114	Velocidad panorámica/inclinación
		115 ⇔ 119	Velocidad baja panorámica/inclinación
		120 ⇔ 124	Modo de ventilador lento
		125 ⇔ 129	Modo ventilador al máximo
		130 ⇔ 134	Modo ventilador automático
		135 ⇔ 139	Modo de atenuador rá pido
		140 ⇔ 144	Modo de atenuador lento
		145 ⇔ 255	Sin función (reservado para usos futuros)
19	Rojo principal	000 ⇔ 255	Modo RGBW: 0–100% / Modo CMY: 100–0%
20	Rojo fino principal	000 ⇔ 255	Modo RGBW: 0–100% / Modo CMY: 100–0%
21	Verde principal	000 ⇔ 255	Modo RGBW: 0–100% / Modo CMY: 100–0%
22	Verde fino principal	000 ⇔ 255	Modo RGBW: 0–100% / Modo CMY: 100–0%
23	Azul principal	000 ⇔ 255	Modo RGBW: 0–100% / Modo CMY: 100–0%
24	Azul fino principal	000 ⇔ 255	Modo RGBW: 0–100% / Modo CMY: 100–0%
25	Blanco principal	000 ⇔ 255	Modo RGBW: 0–100% / Modo CMY: 100–0%
26	Blanco fino principal	000 ⇔ 255	Modo RGBW: 0–100% / Modo CMY: 100–0%
27	Rojo 1	000 ⇔ 255	Modo RGBW: 0–100% / Modo CMY: 100–0%
28	Rojo fino 1	000 ⇔ 255	Modo RGBW: 0–100% / Modo CMY: 100–0%
29	Verde 1	000 ⇔ 255	Modo RGBW: 0–100% / Modo CMY: 100–0%
30	Verde fino 1	000 ⇔ 255	Modo RGBW: 0–100% / Modo CMY: 100–0%
31	Azul 1	000 ⇔ 255	Modo RGBW: 0–100% / Modo CMY: 100–0%
32	Azul fino 1	000 ⇔ 255	Modo RGBW: 0–100% / Modo CMY: 100–0%
33	Blanco 1	000 ⇔ 255	Modo RGBW: 0–100% / Modo CMY: 100–0%
34	Blanco fino 1	000 ⇔ 255	Modo RGBW: 0–100% / Modo CMY: 100–0%
35	Rojo 2	000 ⇔ 255	Modo RGBW: 0–100% / Modo CMY: 100–0%
36	Rojo fino 2	000 ⇔ 255	Modo RGBW: 0–100% / Modo CMY: 100–0%
37	Verde 2	000 ⇔ 255	Modo RGBW: 0–100% / Modo CMY: 100–0%
38	Verde fino 2	000 ⇔ 255	Modo RGBW: 0–100% / Modo CMY: 100–0%
39	Azul 2	000 ⇔ 255	Modo RGBW: 0–100% / Modo CMY: 100–0%
40	Azul fino 2	000 ⇔ 255	Modo RGBW: 0–100% / Modo CMY: 100–0%
41	Blanco 2	000 ⇔ 255	Modo RGBW: 0–100% / Modo CMY: 100–0%
42	Blanco fino 2	000 ⇔ 255	Modo RGBW: 0–100% / Modo CMY: 100–0%
43	Rojo 3	000 ⇔ 255	Modo RGBW: 0–100% / Modo CMY: 100–0%
44	Rojo fino 3	000 ⇔ 255	Modo RGBW: 0–100% / Modo CMY: 100–0%
45	Verde 3	000 ⇔ 255	Modo RGBW: 0–100% / Modo CMY: 100–0%
46	Verde fino 3	000 ⇔ 255	Modo RGBW: 0–100% / Modo CMY: 100–0%
47	Azul 3	000 ⇔ 255	Modo RGBW: 0–100% / Modo CMY: 100–0%
48	Azul fino 3	000 ⇔ 255	Modo RGBW: 0–100% / Modo CMY: 100–0%
49	Blanco 3	000 ⇔ 255	Modo RGBW: 0–100% / Modo CMY: 100–0%
50	Blanco fino 3	000 ⇔ 255	Modo RGBW: 0–100% / Modo CMY: 100–0%
51	Rojo 4	000 ⇔ 255	Modo RGBW: 0–100% / Modo CMY: 100–0%

Canal	Función	Valor	Porcentaje/Configuración
52	**Rojo fino 4**	000 ⇔ 255	Modo RGBW: 0–100% / Modo CMY: 100–0%
53	**Verde 4**	000 ⇔ 255	Modo RGBW: 0–100% / Modo CMY: 100–0%
54	**Verde fino 4**	000 ⇔ 255	Modo RGBW: 0–100% / Modo CMY: 100–0%
55	**Azul 4**	000 ⇔ 255	Modo RGBW: 0–100% / Modo CMY: 100–0%
56	**Azul fino 4**	000 ⇔ 255	Modo RGBW: 0–100% / Modo CMY: 100–0%
57	**Blanco 4**	000 ⇔ 255	Modo RGBW: 0–100% / Modo CMY: 100–0%
58	**Blanco fino 4**	000 ⇔ 255	Modo RGBW: 0–100% / Modo CMY: 100–0%
59	**Rojo 5**	000 ⇔ 255	Modo RGBW: 0–100% / Modo CMY: 100–0%
60	**Rojo fino 5**	000 ⇔ 255	Modo RGBW: 0–100% / Modo CMY: 100–0%
61	**Verde 5**	000 ⇔ 255	Modo RGBW: 0–100% / Modo CMY: 100–0%
62	**Verde fino 5**	000 ⇔ 255	Modo RGBW: 0–100% / Modo CMY: 100–0%
63	**Azul 5**	000 ⇔ 255	Modo RGBW: 0–100% / Modo CMY: 100–0%
64	**Azul fino 5**	000 ⇔ 255	Modo RGBW: 0–100% / Modo CMY: 100–0%
65	**Blanco 5**	000 ⇔ 255	Modo RGBW: 0–100% / Modo CMY: 100–0%
66	**Blanco fino 5**	000 ⇔ 255	Modo RGBW: 0–100% / Modo CMY: 100–0%
67	**Rojo 6**	000 ⇔ 255	Modo RGBW: 0–100% / Modo CMY: 100–0%
68	**Rojo fino 6**	000 ⇔ 255	Modo RGBW: 0–100% / Modo CMY: 100–0%
69	**Verde 6**	000 ⇔ 255	Modo RGBW: 0–100% / Modo CMY: 100–0%
70	**Verde fino 6**	000 ⇔ 255	Modo RGBW: 0–100% / Modo CMY: 100–0%
71	**Azul 6**	000 ⇔ 255	Modo RGBW: 0–100% / Modo CMY: 100–0%
72	**Azul fino 6**	000 ⇔ 255	Modo RGBW: 0–100% / Modo CMY: 100–0%
73	**Blanco 6**	000 ⇔ 255	Modo RGBW: 0–100% / Modo CMY: 100–0%
74	**Blanco fino 6**	000 ⇔ 255	Modo RGBW: 0–100% / Modo CMY: 100–0%
75	**Rojo 7**	000 ⇔ 255	Modo RGBW: 0–100% / Modo CMY: 100–0%
76	**Rojo fino 7**	000 ⇔ 255	Modo RGBW: 0–100% / Modo CMY: 100–0%
77	**Verde 7**	000 ⇔ 255	Modo RGBW: 0–100% / Modo CMY: 100–0%
78	**Verde fino 7**	000 ⇔ 255	Modo RGBW: 0–100% / Modo CMY: 100–0%
79	**Azul 7**	000 ⇔ 255	Modo RGBW: 0–100% / Modo CMY: 100–0%
80	**Azul fino 7**	000 ⇔ 255	Modo RGBW: 0–100% / Modo CMY: 100–0%
81	**Blanco 7**	000 ⇔ 255	Modo RGBW: 0–100% / Modo CMY: 100–0%
82	**Blanco fino 7**	000 ⇔ 255	Modo RGBW: 0–100% / Modo CMY: 100–0%
83	**Rojo 8**	000 ⇔ 255	Modo RGBW: 0–100% / Modo CMY: 100–0%
84	**Rojo fino 8**	000 ⇔ 255	Modo RGBW: 0–100% / Modo CMY: 100–0%
85	**Verde 8**	000 ⇔ 255	Modo RGBW: 0–100% / Modo CMY: 100–0%
86	**Verde fino 8**	000 ⇔ 255	Modo RGBW: 0–100% / Modo CMY: 100–0%
87	**Azul 8**	000 ⇔ 255	Modo RGBW: 0–100% / Modo CMY: 100–0%
88	**Azul fino 8**	000 ⇔ 255	Modo RGBW: 0–100% / Modo CMY: 100–0%
89	**Blanco 8**	000 ⇔ 255	Modo RGBW: 0–100% / Modo CMY: 100–0%
90	**Blanco fino 8**	000 ⇔ 255	Modo RGBW: 0–100% / Modo CMY: 100–0%
91	**Rojo 9**	000 ⇔ 255	Modo RGBW: 0–100% / Modo CMY: 100–0%
92	**Rojo fino 9**	000 ⇔ 255	Modo RGBW: 0–100% / Modo CMY: 100–0%
93	**Verde 9**	000 ⇔ 255	Modo RGBW: 0–100% / Modo CMY: 100–0%
94	**Verde fino 9**	000 ⇔ 255	Modo RGBW: 0–100% / Modo CMY: 100–0%
95	**Azul 9**	000 ⇔ 255	Modo RGBW: 0–100% / Modo CMY: 100–0%
96	**Azul fino 9**	000 ⇔ 255	Modo RGBW: 0–100% / Modo CMY: 100–0%
97	**Blanco 9**	000 ⇔ 255	Modo RGBW: 0–100% / Modo CMY: 100–0%
98	**Blanco fino 9**	000 ⇔ 255	Modo RGBW: 0–100% / Modo CMY: 100–0%
99	**Rojo 10**	000 ⇔ 255	Modo RGBW: 0–100% / Modo CMY: 100–0%
100	**Rojo fino 10**	000 ⇔ 255	Modo RGBW: 0–100% / Modo CMY: 100–0%
101	**Verde 10**	000 ⇔ 255	Modo RGBW: 0–100% / Modo CMY: 100–0%
102	**Verde fino 10**	000 ⇔ 255	Modo RGBW: 0–100% / Modo CMY: 100–0%
103	**Azul 10**	000 ⇔ 255	Modo RGBW: 0–100% / Modo CMY: 100–0%
104	**Azul fino 10**	000 ⇔ 255	Modo RGBW: 0–100% / Modo CMY: 100–0%

Canal	Función	Valor	Porcentaje/Configuración
105	**Blanco 10**	000 ⇔ 255	Modo RGBW: 0–100% / Modo CMY: 100–0%
106	**Blanco fino 10**	000 ⇔ 255	Modo RGBW: 0–100% / Modo CMY: 100–0%
107	**Rojo 11**	000 ⇔ 255	Modo RGBW: 0–100% / Modo CMY: 100–0%
108	**Rojo fino 11**	000 ⇔ 255	Modo RGBW: 0–100% / Modo CMY: 100–0%
109	**Verde 11**	000 ⇔ 255	Modo RGBW: 0–100% / Modo CMY: 100–0%
110	**Verde fino 11**	000 ⇔ 255	Modo RGBW: 0–100% / Modo CMY: 100–0%
111	**Azul 11**	000 ⇔ 255	Modo RGBW: 0–100% / Modo CMY: 100–0%
112	**Azul fino 11**	000 ⇔ 255	Modo RGBW: 0–100% / Modo CMY: 100–0%
113	**Blanco 11**	000 ⇔ 255	Modo RGBW: 0–100% / Modo CMY: 100–0%
114	**Blanco fino 11**	000 ⇔ 255	Modo RGBW: 0–100% / Modo CMY: 100–0%
115	**Rojo 12**	000 ⇔ 255	Modo RGBW: 0–100% / Modo CMY: 100–0%
116	**Rojo fino 12**	000 ⇔ 255	Modo RGBW: 0–100% / Modo CMY: 100–0%
117	**Verde 12**	000 ⇔ 255	Modo RGBW: 0–100% / Modo CMY: 100–0%
118	**Verde fino 12**	000 ⇔ 255	Modo RGBW: 0–100% / Modo CMY: 100–0%
119	**Azul 12**	000 ⇔ 255	Modo RGBW: 0–100% / Modo CMY: 100–0%
120	**Azul fino 12**	000 ⇔ 255	Modo RGBW: 0–100% / Modo CMY: 100–0%
121	**Blanco 12**	000 ⇔ 255	Modo RGBW: 0–100% / Modo CMY: 100–0%
122	**Blanco fino 12**	000 ⇔ 255	Modo RGBW: 0–100% / Modo CMY: 100–0%
123	**Rojo 13**	000 ⇔ 255	Modo RGBW: 0–100% / Modo CMY: 100–0%
124	**Rojo fino 13**	000 ⇔ 255	Modo RGBW: 0–100% / Modo CMY: 100–0%
125	**Verde 13**	000 ⇔ 255	Modo RGBW: 0–100% / Modo CMY: 100–0%
126	**Verde fino 13**	000 ⇔ 255	Modo RGBW: 0–100% / Modo CMY: 100–0%
127	**Azul 13**	000 ⇔ 255	Modo RGBW: 0–100% / Modo CMY: 100–0%
128	**Azul fino 13**	000 ⇔ 255	Modo RGBW: 0–100% / Modo CMY: 100–0%
129	**Blanco 13**	000 ⇔ 255	Modo RGBW: 0–100% / Modo CMY: 100–0%
130	**Blanco fino 13**	000 ⇔ 255	Modo RGBW: 0–100% / Modo CMY: 100–0%
131	**Rojo 14**	000 ⇔ 255	Modo RGBW: 0–100% / Modo CMY: 100–0%
132	**Rojo fino 14**	000 ⇔ 255	Modo RGBW: 0–100% / Modo CMY: 100–0%
133	**Verde 14**	000 ⇔ 255	Modo RGBW: 0–100% / Modo CMY: 100–0%
134	**Verde fino 14**	000 ⇔ 255	Modo RGBW: 0–100% / Modo CMY: 100–0%
135	**Azul 14**	000 ⇔ 255	Modo RGBW: 0–100% / Modo CMY: 100–0%
136	**Azul fino 14**	000 ⇔ 255	Modo RGBW: 0–100% / Modo CMY: 100–0%
137	**Blanco 14**	000 ⇔ 255	Modo RGBW: 0–100% / Modo CMY: 100–0%
138	**Blanco fino 14**	000 ⇔ 255	Modo RGBW: 0–100% / Modo CMY: 100–0%
139	**Rojo 15**	000 ⇔ 255	Modo RGBW: 0–100% / Modo CMY: 100–0%
140	**Rojo fino 15**	000 ⇔ 255	Modo RGBW: 0–100% / Modo CMY: 100–0%
141	**Verde 15**	000 ⇔ 255	Modo RGBW: 0–100% / Modo CMY: 100–0%
142	**Verde fino 15**	000 ⇔ 255	Modo RGBW: 0–100% / Modo CMY: 100–0%
143	**Azul 15**	000 ⇔ 255	Modo RGBW: 0–100% / Modo CMY: 100–0%
144	**Azul fino 15**	000 ⇔ 255	Modo RGBW: 0–100% / Modo CMY: 100–0%
145	**Blanco 15**	000 ⇔ 255	Modo RGBW: 0–100% / Modo CMY: 100–0%
146	**Blanco fino 15**	000 ⇔ 255	Modo RGBW: 0–100% / Modo CMY: 100–0%
147	**Rojo 16**	000 ⇔ 255	Modo RGBW: 0–100% / Modo CMY: 100–0%
148	**Rojo fino 16**	000 ⇔ 255	Modo RGBW: 0–100% / Modo CMY: 100–0%
149	**Verde 16**	000 ⇔ 255	Modo RGBW: 0–100% / Modo CMY: 100–0%
150	**Verde fino 16**	000 ⇔ 255	Modo RGBW: 0–100% / Modo CMY: 100–0%
151	**Azul 16**	000 ⇔ 255	Modo RGBW: 0–100% / Modo CMY: 100–0%
152	**Azul fino 16**	000 ⇔ 255	Modo RGBW: 0–100% / Modo CMY: 100–0%
153	**Blanco 16**	000 ⇔ 255	Modo RGBW: 0–100% / Modo CMY: 100–0%
154	**Blanco fino 16**	000 ⇔ 255	Modo RGBW: 0–100% / Modo CMY: 100–0%
155	**Rojo 17**	000 ⇔ 255	Modo RGBW: 0–100% / Modo CMY: 100–0%
156	**Rojo fino 17**	000 ⇔ 255	Modo RGBW: 0–100% / Modo CMY: 100–0%
157	**Verde 17**	000 ⇔ 255	Modo RGBW: 0–100% / Modo CMY: 100–0%

Canal	Función	Valor	Porcentaje/Configuración
158	**Verde fino 17**	000 ⇔ 255	Modo RGBW: 0–100% / Modo CMY: 100–0%
159	**Azul 17**	000 ⇔ 255	Modo RGBW: 0–100% / Modo CMY: 100–0%
160	**Azul fino 17**	000 ⇔ 255	Modo RGBW: 0–100% / Modo CMY: 100–0%
161	**Blanco 17**	000 ⇔ 255	Modo RGBW: 0–100% / Modo CMY: 100–0%
162	**Blanco fino 17**	000 ⇔ 255	Modo RGBW: 0–100% / Modo CMY: 100–0%
163	**Rojo 18**	000 ⇔ 255	Modo RGBW: 0–100% / Modo CMY: 100–0%
164	**Rojo fino 18**	000 ⇔ 255	Modo RGBW: 0–100% / Modo CMY: 100–0%
165	**Verde 18**	000 ⇔ 255	Modo RGBW: 0–100% / Modo CMY: 100–0%
166	**Verde fino 18**	000 ⇔ 255	Modo RGBW: 0–100% / Modo CMY: 100–0%
167	**Azul 18**	000 ⇔ 255	Modo RGBW: 0–100% / Modo CMY: 100–0%
168	**Azul fino 18**	000 ⇔ 255	Modo RGBW: 0–100% / Modo CMY: 100–0%
169	**Blanco 18**	000 ⇔ 255	Modo RGBW: 0–100% / Modo CMY: 100–0%
170	**Blanco fino 18**	000 ⇔ 255	Modo RGBW: 0–100% / Modo CMY: 100–0%
171	**Rojo 19**	000 ⇔ 255	Modo RGBW: 0–100% / Modo CMY: 100–0%
172	**Rojo fino 19**	000 ⇔ 255	Modo RGBW: 0–100% / Modo CMY: 100–0%
173	**Verde 19**	000 ⇔ 255	Modo RGBW: 0–100% / Modo CMY: 100–0%
174	**Verde fino 19**	000 ⇔ 255	Modo RGBW: 0–100% / Modo CMY: 100–0%
175	**Azul 19**	000 ⇔ 255	Modo RGBW: 0–100% / Modo CMY: 100–0%
176	**Azul fino 19**	000 ⇔ 255	Modo RGBW: 0–100% / Modo CMY: 100–0%
177	**Blanco 19**	000 ⇔ 255	Modo RGBW: 0–100% / Modo CMY: 100–0%
178	**Blanco fino 19**	000 ⇔ 255	Modo RGBW: 0–100% / Modo CMY: 100–0%

Single Control: Modo “Standard” (96 canales)

Canal	Función	Valor	Porcentaje/Configuración				
1	**Movimiento panorámico**	000 ⇔ 255	0–100%				
2	**Movimiento panorámico fino**	000 ⇔ 255	0–100%				
3	**Inclinación**	000 ⇔ 255	0–100%				
4	**Inclinación fina**	000 ⇔ 255	0–100%				
5	**CTC**	000	Sin función				
		001 ⇔ 255	Temperatura de color, 2800–10000 K				
6	**Color**	000	Sin función				
		001 ⇔ 002	2700K	R = 156	G = 118	B = 0	W = 63
		003 ⇔ 004	3200K	R = 156	G = 141	B = 5	W = 89
		005 ⇔ 006	4200K	R = 156	G = 141	B = 14	W = 255
		007 ⇔ 008	5600K	R = 156	G = 207	B = 54	W = 255
		009 ⇔ 010	8000K	R = 130	G = 255	B = 96	W = 255
		011	Azul	R = 0	G = 0	B = 255	W = 0
		012 ⇔ 048	+ Verde	R = 0	G = 0–255	B = 255	W = 0
		049	Cian	R = 0	G = 255	B = 255	W = 0
		050 ⇔ 086	- Azul	R = 0	G = 255	B = 255–0	W = 0
		087	Verde	R = 0	G = 255	B = 0	W = 0
		088 ⇔ 124	+ Rojo	R = 0–255	G = 255	B = 0	W = 0
		125	Amarillo	R = 255	G = 255	B = 0	W = 0
		126 ⇔ 162	- Verde	R = 255	G = 255–0	B = 0	W = 0
		163	Rojo	R = 255	G = 0	B = 0	W = 0
		164 ⇔ 200	+ Azul	R = 255	G = 0	B = 0–255	W = 0
		201	Magenta	R = 255	G = 0	B = 255	W = 0
		202 ⇔ 238	- Rojo	R = 255–0	G = 0	B = 255	W = 0
		239	Azul	R = 0	G = 0	B = 255	W = 0
		240 ⇔ 247	Cambio de color, rápido a lento				
		248 ⇔ 255	Salto de color, rápido a lento				
7	**Gobo**	000	Sin función				
		001 ⇔ 255	Gobos (indexado)				
8	**Macro LED/ Programa automático**	000 ⇔ 015	Sin función				
		016 ⇔ 116	Macros LED 1–101				
		117 ⇔ 135	Macros LED 102				
		136 ⇔ 237	Programas automáticos 1–101				
		238 ⇔ 255	Programas automáticos 102				
9	**Velocidad de macro LED/ Programa automático**	000 ⇔ 127	Velocidad automática, rápida a lenta				
		128	Mantener				
		129 ⇔ 255	Velocidad automática, lenta a rápida				
10	**Retardo LED integrado**	000 ⇔ 255	Rápido a lento				

Canal	Función	Valor	Porcentaje/Configuración				
11	Color de fondo	000	Sin función				
		001 ⇔ 002	2700K	R = 156	G = 118	B = 0	W = 63
		003 ⇔ 004	3200K	R = 156	G = 141	B = 5	W = 89
		005 ⇔ 006	4200K	R = 156	G = 141	B = 14	W = 255
		007 ⇔ 008	5600K	R = 156	G = 207	B = 54	W = 255
		009 ⇔ 010	8000K	R = 130	G = 255	B = 96	W = 255
		011	Azul	R = 0	G = 0	B = 255	W = 0
		012 ⇔ 048	+ Verde	R = 0	G = 0–255	B = 255	W = 0
		049	Cian	R = 0	G = 255	B = 255	W = 0
		050 ⇔ 086	- Azul	R = 0	G = 255	B = 255–0	W = 0
		087	Verde	R = 0	G = 255	B = 0	W = 0
		088 ⇔ 124	+ Rojo	R = 0–255	G = 255	B = 0	W = 0
		125	Amarillo	R = 255	G = 255	B = 0	W = 0
		126 ⇔ 162	- Verde	R = 255	G = 255–0	B = 0	W = 0
		163	Rojo	R = 255	G = 0	B = 0	W = 0
		164 ⇔ 200	+ Azul	R = 255	G = 0	B = 0–255	W = 0
		201	Magenta	R = 255	G = 0	B = 255	W = 0
		202 ⇔ 238	- Rojo	R = 255–0	G = 0	B = 255	W = 0
		239	Azul	R = 0	G = 0	B = 255	W = 0
		240 ⇔ 247	Cambio de color, rápido a lento				
		248 ⇔ 255	Salto de color, rápido a lento				
12	Atenuador fondo	000 ⇔ 255	0–100%				
13	Atenuador principal	000 ⇔ 255	0–100%				
14	Obturador	000 ⇔ 019	Apagado				
		020 ⇔ 024	Encendido				
		025 ⇔ 064	Estroboscopio, rápido a lento				
		065 ⇔ 069	Encendido				
		070 ⇔ 084	Estroboscopio 100–0%, rápido a lento				
		085 ⇔ 089	Encendido				
		090 ⇔ 104	Estroboscopio 0–100%, rápido a lento				
		105 ⇔ 109	Encendido				
		110 ⇔ 124	Estroboscópica aleatoria, rápido a lento				
		125 ⇔ 129	Encendido				
		130 ⇔ 144	Estroboscópica aleatoria 100–0%, rápido a lento				
		145 ⇔ 149	Encendido				
		150 ⇔ 164	Estroboscópica aleatoria 0–100%, rápido a lento				
		165 ⇔ 169	Encendido				
		170 ⇔ 184	Pulso estroboscópico, rápido a lento				
		185 ⇔ 189	Encendido				
		190 ⇔ 204	Estroboscopio de pulso aleatorio, rápido a lento				
		205 ⇔ 209	Encendido				
		210 ⇔ 224	Estroboscopio 0–100–0%, rápido a lento				
		225 ⇔ 229	Encendido				
		230 ⇔ 244	Estroboscopio de pulso aleatorio, rápido a lento				
		245 ⇔ 255	Encendido				
15	Zoom	000 ⇔ 255	Ancho a estrecho				

Canal	Función	Valor	Porcentaje/Configuración
16	Control	000 ⇔ 009	Sin función
		010 ⇔ 014	Blackout panorámica/inclinación
		015 ⇔ 019	Sin función (reservado para usos futuros)
		020 ⇔ 024	Modo de mezcla de color RGBW (adición)
		025 ⇔ 029	Modo de mezcla de color CMY (R=C, G=M, B=Y)
		030 ⇔ 049	Sin función (reservado para usos futuros)
		050 ⇔ 054	Reiniciar movimiento panorámico
		055 ⇔ 059	Reiniciar inclinación
		060 ⇔ 064	Restablecer zoom
		065 ⇔ 069	Sin función (reservado para usos futuros)
		070 ⇔ 074	Reiniciar todo
		075 ⇔ 109	Sin función (reservado para usos futuros)
		110 ⇔ 114	Velocidad panorámica/inclinación
		115 ⇔ 119	Velocidad baja panorámica/inclinación
		120 ⇔ 124	Modo de ventilador lento
		125 ⇔ 129	Modo ventilador al máximo
		130 ⇔ 134	Modo ventilador automático
		135 ⇔ 139	Modo de atenuador rá pido
		140 ⇔ 144	Modo de atenuador lento
		145 ⇔ 255	Sin función (reservado para usos futuros)
17	Rojo principal	000 ⇔ 255	Modo RGBW: 0–100% / Modo CMY: 100–0%
18	Verde principal	000 ⇔ 255	Modo RGBW: 0–100% / Modo CMY: 100–0%
19	Blue principal	000 ⇔ 255	Modo RGBW: 0–100% / Modo CMY: 100–0%
20	Blanco principal	000 ⇔ 255	Modo RGBW: 0–100% / Modo CMY: 100–0%
21	Rojo 1	000 ⇔ 255	Modo RGBW: 0–100% / Modo CMY: 100–0%
22	Verde 1	000 ⇔ 255	Modo RGBW: 0–100% / Modo CMY: 100–0%
23	Azul 1	000 ⇔ 255	Modo RGBW: 0–100% / Modo CMY: 100–0%
24	Blanco 1	000 ⇔ 255	Modo RGBW: 0–100% / Modo CMY: 100–0%
25	Rojo 2	000 ⇔ 255	Modo RGBW: 0–100% / Modo CMY: 100–0%
26	Verde 2	000 ⇔ 255	Modo RGBW: 0–100% / Modo CMY: 100–0%
27	Azul 2	000 ⇔ 255	Modo RGBW: 0–100% / Modo CMY: 100–0%
28	Blanco 2	000 ⇔ 255	Modo RGBW: 0–100% / Modo CMY: 100–0%
29	Rojo 3	000 ⇔ 255	Modo RGBW: 0–100% / Modo CMY: 100–0%
30	Verde 3	000 ⇔ 255	Modo RGBW: 0–100% / Modo CMY: 100–0%
31	Azul 3	000 ⇔ 255	Modo RGBW: 0–100% / Modo CMY: 100–0%
32	Blanco 3	000 ⇔ 255	Modo RGBW: 0–100% / Modo CMY: 100–0%
33	Rojo 4	000 ⇔ 255	Modo RGBW: 0–100% / Modo CMY: 100–0%
34	Verde 4	000 ⇔ 255	Modo RGBW: 0–100% / Modo CMY: 100–0%
35	Azul 4	000 ⇔ 255	Modo RGBW: 0–100% / Modo CMY: 100–0%
36	Blanco 4	000 ⇔ 255	Modo RGBW: 0–100% / Modo CMY: 100–0%
37	Rojo 5	000 ⇔ 255	Modo RGBW: 0–100% / Modo CMY: 100–0%
38	Verde 5	000 ⇔ 255	Modo RGBW: 0–100% / Modo CMY: 100–0%
39	Azul 5	000 ⇔ 255	Modo RGBW: 0–100% / Modo CMY: 100–0%
40	Blanco 5	000 ⇔ 255	Modo RGBW: 0–100% / Modo CMY: 100–0%
41	Rojo 6	000 ⇔ 255	Modo RGBW: 0–100% / Modo CMY: 100–0%
42	Verde 6	000 ⇔ 255	Modo RGBW: 0–100% / Modo CMY: 100–0%
43	Azul 6	000 ⇔ 255	Modo RGBW: 0–100% / Modo CMY: 100–0%
44	Blanco 6	000 ⇔ 255	Modo RGBW: 0–100% / Modo CMY: 100–0%
45	Rojo 7	000 ⇔ 255	Modo RGBW: 0–100% / Modo CMY: 100–0%
46	Verde 7	000 ⇔ 255	Modo RGBW: 0–100% / Modo CMY: 100–0%
47	Azul 7	000 ⇔ 255	Modo RGBW: 0–100% / Modo CMY: 100–0%
48	Blanco 7	000 ⇔ 255	Modo RGBW: 0–100% / Modo CMY: 100–0%
49	Rojo 8	000 ⇔ 255	Modo RGBW: 0–100% / Modo CMY: 100–0%

Canal	Función	Valor	Porcentaje/Configuración
50	**Verde 8**	000 ⇔ 255	Modo RGBW: 0–100% / Modo CMY: 100–0%
51	**Azul 8**	000 ⇔ 255	Modo RGBW: 0–100% / Modo CMY: 100–0%
52	**Blanco 8**	000 ⇔ 255	Modo RGBW: 0–100% / Modo CMY: 100–0%
53	**Rojo 9**	000 ⇔ 255	Modo RGBW: 0–100% / Modo CMY: 100–0%
54	**Verde 9**	000 ⇔ 255	Modo RGBW: 0–100% / Modo CMY: 100–0%
55	**Azul 9**	000 ⇔ 255	Modo RGBW: 0–100% / Modo CMY: 100–0%
56	**Blanco 9**	000 ⇔ 255	Modo RGBW: 0–100% / Modo CMY: 100–0%
57	**Rojo 10**	000 ⇔ 255	Modo RGBW: 0–100% / Modo CMY: 100–0%
58	**Verde 10**	000 ⇔ 255	Modo RGBW: 0–100% / Modo CMY: 100–0%
59	**Azul 10**	000 ⇔ 255	Modo RGBW: 0–100% / Modo CMY: 100–0%
60	**Blanco 10**	000 ⇔ 255	Modo RGBW: 0–100% / Modo CMY: 100–0%
61	**Rojo 11**	000 ⇔ 255	Modo RGBW: 0–100% / Modo CMY: 100–0%
62	**Verde 11**	000 ⇔ 255	Modo RGBW: 0–100% / Modo CMY: 100–0%
63	**Azul 11**	000 ⇔ 255	Modo RGBW: 0–100% / Modo CMY: 100–0%
64	**Blanco 11**	000 ⇔ 255	Modo RGBW: 0–100% / Modo CMY: 100–0%
65	**Rojo 12**	000 ⇔ 255	Modo RGBW: 0–100% / Modo CMY: 100–0%
66	**Verde 12**	000 ⇔ 255	Modo RGBW: 0–100% / Modo CMY: 100–0%
67	**Azul 12**	000 ⇔ 255	Modo RGBW: 0–100% / Modo CMY: 100–0%
68	**Blanco 12**	000 ⇔ 255	Modo RGBW: 0–100% / Modo CMY: 100–0%
69	**Rojo 13**	000 ⇔ 255	Modo RGBW: 0–100% / Modo CMY: 100–0%
70	**Verde 13**	000 ⇔ 255	Modo RGBW: 0–100% / Modo CMY: 100–0%
71	**Azul 13**	000 ⇔ 255	Modo RGBW: 0–100% / Modo CMY: 100–0%
72	**Blanco 13**	000 ⇔ 255	Modo RGBW: 0–100% / Modo CMY: 100–0%
73	**Rojo 14**	000 ⇔ 255	Modo RGBW: 0–100% / Modo CMY: 100–0%
74	**Verde 14**	000 ⇔ 255	Modo RGBW: 0–100% / Modo CMY: 100–0%
75	**Azul 14**	000 ⇔ 255	Modo RGBW: 0–100% / Modo CMY: 100–0%
76	**Blanco 14**	000 ⇔ 255	Modo RGBW: 0–100% / Modo CMY: 100–0%
77	**Rojo 15**	000 ⇔ 255	Modo RGBW: 0–100% / Modo CMY: 100–0%
78	**Verde 15**	000 ⇔ 255	Modo RGBW: 0–100% / Modo CMY: 100–0%
79	**Azul 15**	000 ⇔ 255	Modo RGBW: 0–100% / Modo CMY: 100–0%
80	**Blanco 15**	000 ⇔ 255	Modo RGBW: 0–100% / Modo CMY: 100–0%
81	**Rojo 16**	000 ⇔ 255	Modo RGBW: 0–100% / Modo CMY: 100–0%
82	**Verde 16**	000 ⇔ 255	Modo RGBW: 0–100% / Modo CMY: 100–0%
83	**Azul 16**	000 ⇔ 255	Modo RGBW: 0–100% / Modo CMY: 100–0%
84	**Blanco 16**	000 ⇔ 255	Modo RGBW: 0–100% / Modo CMY: 100–0%
85	**Rojo 17**	000 ⇔ 255	Modo RGBW: 0–100% / Modo CMY: 100–0%
86	**Verde 17**	000 ⇔ 255	Modo RGBW: 0–100% / Modo CMY: 100–0%
87	**Azul 17**	000 ⇔ 255	Modo RGBW: 0–100% / Modo CMY: 100–0%
88	**Blanco 17**	000 ⇔ 255	Modo RGBW: 0–100% / Modo CMY: 100–0%
89	**Rojo 18**	000 ⇔ 255	Modo RGBW: 0–100% / Modo CMY: 100–0%
90	**Verde 18**	000 ⇔ 255	Modo RGBW: 0–100% / Modo CMY: 100–0%
91	**Azul 18**	000 ⇔ 255	Modo RGBW: 0–100% / Modo CMY: 100–0%
92	**Blanco 18**	000 ⇔ 255	Modo RGBW: 0–100% / Modo CMY: 100–0%
93	**Rojo 19**	000 ⇔ 255	Modo RGBW: 0–100% / Modo CMY: 100–0%
94	**Verde 19**	000 ⇔ 255	Modo RGBW: 0–100% / Modo CMY: 100–0%
95	**Azul 19**	000 ⇔ 255	Modo RGBW: 0–100% / Modo CMY: 100–0%
96	**Blanco 19**	000 ⇔ 255	Modo RGBW: 0–100% / Modo CMY: 100–0%

Single Control: Modo “Basic” (20 canales)

Canal	Función	Valor	Porcentaje/Configuración				
1	**Movimiento panorámico**	000 ⇔ 255	0–100%				
2	**Movimiento panorámico fino**	000 ⇔ 255	0–100%				
3	**Inclinación**	000 ⇔ 255	0–100%				
4	**Inclinación fina**	000 ⇔ 255	0–100%				
5	**CTC**	000	Sin función				
		001 ⇔ 255	Temperatura de color, 2800–10000 K				
6	**Color**	000	Sin función				
		001 ⇔ 002	2700K	R = 156	G = 118	B = 0	W = 63
		003 ⇔ 004	3200K	R = 156	G = 141	B = 5	W = 89
		005 ⇔ 006	4200K	R = 156	G = 141	B = 14	W = 255
		007 ⇔ 008	5600K	R = 156	G = 207	B = 54	W = 255
		009 ⇔ 010	8000K	R = 130	G = 255	B = 96	W = 255
		011	Azul	R = 0	G = 0	B = 255	W = 0
		012 ⇔ 048	+ Verde	R = 0	G = 0–255	B = 255	W = 0
		049	Cian	R = 0	G = 255	B = 255	W = 0
		050 ⇔ 086	- Azul	R = 0	G = 255	B = 255–0	W = 0
		087	Verde	R = 0	G = 255	B = 0	W = 0
		088 ⇔ 124	+ Rojo	R = 0–255	G = 255	B = 0	W = 0
		125	Amarillo	R = 255	G = 255	B = 0	W = 0
		126 ⇔ 162	- Verde	R = 255	G = 255–0	B = 0	W = 0
		163	Rojo	R = 255	G = 0	B = 0	W = 0
		164 ⇔ 200	+ Azul	R = 255	G = 0	B = 0–255	W = 0
		201	Magenta	R = 255	G = 0	B = 255	W = 0
		202 ⇔ 238	- Rojo	R = 255–0	G = 0	B = 255	W = 0
		239	Azul	R = 0	G = 0	B = 255	W = 0
		240 ⇔ 247	Cambio de color, rápido a lento				
		248 ⇔ 255	Salto de color, rápido a lento				
7	**Gobo**	000	Sin función				
		001 ⇔ 255	Gobos (indexado)				
8	**Macro LED/ Programa automático**	000 ⇔ 015	Sin función				
		016 ⇔ 116	Macros LED 1–101				
		117 ⇔ 135	Macros LED 102				
		136 ⇔ 237	Programas automáticos 1–101				
		238 ⇔ 255	Programas automáticos 102				
9	**Velocidad de macro LED/Programa automático**	000 ⇔ 127	Velocidad automática, rápida a lenta				
		128	Mantener				
		129 ⇔ 255	Velocidad automática, lenta a rápida				
10	**Retardo LED integrado**	000 ⇔ 255	Rápido a lento				

Canal	Función	Valor	Porcentaje/Configuración				
11	Color de fondo	000	Sin función				
		001 ⇔ 002	2700K	R = 156	G = 118	B = 0	W = 63
		003 ⇔ 004	3200K	R = 156	G = 141	B = 5	W = 89
		005 ⇔ 006	4200K	R = 156	G = 141	B = 14	W = 255
		007 ⇔ 008	5600K	R = 156	G = 207	B = 54	W = 255
		009 ⇔ 010	8000K	R = 130	G = 255	B = 96	W = 255
		011	Azul	R = 0	G = 0	B = 255	W = 0
		012 ⇔ 048	+ Verde	R = 0	G = 0–255	B = 255	W = 0
		049	Cian	R = 0	G = 255	B = 255	W = 0
		050 ⇔ 086	- Azul	R = 0	G = 255	B = 255–0	W = 0
		087	Verde	R = 0	G = 255	B = 0	W = 0
		088 ⇔ 124	+ Rojo	R = 0–255	G = 255	B = 0	W = 0
		125	Amarillo	R = 255	G = 255	B = 0	W = 0
		126 ⇔ 162	- Verde	R = 255	G = 255–0	B = 0	W = 0
		163	Rojo	R = 255	G = 0	B = 0	W = 0
		164 ⇔ 200	+ Azul	R = 255	G = 0	B = 0–255	W = 0
		201	Magenta	R = 255	G = 0	B = 255	W = 0
		202 ⇔ 238	- Rojo	R = 255–0	G = 0	B = 255	W = 0
		239	Azul	R = 0	G = 0	B = 255	W = 0
		240 ⇔ 247	Cambio de color, rápido a lento				
		248 ⇔ 255	Salto de color, rápido a lento				
12	Atenuador fondo	000 ⇔ 255	0–100%				
13	Atenuador principal	000 ⇔ 255	0–100%				
14	Obturador	000 ⇔ 019	Apagado				
		020 ⇔ 024	Encendido				
		025 ⇔ 064	Estroboscopio, rápido a lento				
		065 ⇔ 069	Encendido				
		070 ⇔ 084	Estroboscopio 100–0%, rápido a lento				
		085 ⇔ 089	Encendido				
		090 ⇔ 104	Estroboscopio 0–100%, rápido a lento				
		105 ⇔ 109	Encendido				
		110 ⇔ 124	Estroboscópica aleatoria, rápido a lento				
		125 ⇔ 129	Encendido				
		130 ⇔ 144	Estroboscópica aleatoria 100–0%, rápido a lento				
		145 ⇔ 149	Encendido				
		150 ⇔ 164	Estroboscópica aleatoria 0–100%, rápido a lento				
		165 ⇔ 169	Encendido				
		170 ⇔ 184	Pulso estroboscópico, rápido a lento				
		185 ⇔ 189	Encendido				
		190 ⇔ 204	Estroboscopio de pulso aleatorio, rápido a lento				
		205 ⇔ 209	Encendido				
		210 ⇔ 224	Estroboscopio 0–100–0%, rápido a lento				
		225 ⇔ 229	Encendido				
		230 ⇔ 244	Estroboscopio de pulso aleatorio, rápido a lento				
		245 ⇔ 255	Encendido				
15	Zoom	000 ⇔ 255	Ancho a estrecho				

Canal	Función	Valor	Porcentaje/Configuración
16	Control	000 ⇔ 009	Sin función
		010 ⇔ 014	Blackout panorámica/inclinación
		015 ⇔ 019	Sin función (reservado para usos futuros)
		020 ⇔ 024	Modo de mezcla de color RGBW (adición)
		025 ⇔ 029	Modo de mezcla de color CMY (R=C, G=M, B=Y)
		030 ⇔ 049	Sin función (reservado para usos futuros)
		050 ⇔ 054	Reiniciar movimiento panorámico
		055 ⇔ 059	Reiniciar inclinación
		060 ⇔ 064	Restablecer zoom
		065 ⇔ 069	Sin función (reservado para usos futuros)
		070 ⇔ 074	Reiniciar todo
		075 ⇔ 109	Sin función (reservado para usos futuros)
		110 ⇔ 114	Velocidad panorámica/inclinación
		115 ⇔ 119	Velocidad baja panorámica/inclinación
		120 ⇔ 124	Modo de ventilador lento
		125 ⇔ 129	Modo ventilador al máximo
		130 ⇔ 134	Modo ventilador automático
		135 ⇔ 139	Modo de atenuador rá pido
		140 ⇔ 144	Modo de atenuador lento
		145 ⇔ 255	Sin función (reservado para usos futuros)
17	Rojo principal	000 ⇔ 255	Modo RGBW: 0–100% / Modo CMY: 100–0%
18	Verde principal	000 ⇔ 255	Modo RGBW: 0–100% / Modo CMY: 100–0%
19	Azul principal	000 ⇔ 255	Modo RGBW: 0–100% / Modo CMY: 100–0%
20	Blanco principal	000 ⇔ 255	Modo RGBW: 0–100% / Modo CMY: 100–0%

Valores “Dual Control Movement”

Dual Control: Modo “Advanced Movement” (26 canales)

Canal	Función	Valor	Porcentaje/Configuración				
1	**Movimiento panorámico**	000 ⇔ 255	0–100%				
2	**Movimiento panorámico fino**	000 ⇔ 255	0–100%				
3	**Inclinación**	000 ⇔ 255	0–100%				
4	**Inclinación fina**	000 ⇔ 255	0–100%				
5	**CTC**	000	Sin función				
		001 ⇔ 255	Temperature de color, 2800–10000 K				
6	**Color**	000	Sin función				
		001 ⇔ 002	2700K	R = 156	G = 118	B = 0	W = 63
		003 ⇔ 004	3200K	R = 156	G = 141	B = 5	W = 89
		005 ⇔ 006	4200K	R = 156	G = 141	B = 14	W = 255
		007 ⇔ 008	5600K	R = 156	G = 207	B = 54	W = 255
		009 ⇔ 010	8000K	R = 130	G = 255	B = 96	W = 255
		011	Azul	R = 0	G = 0	B = 255	W = 0
		012 ⇔ 048	+ Verde	R = 0	G = 0–255	B = 255	W = 0
		049	Cian	R = 0	G = 255	B = 255	W = 0
		050 ⇔ 086	- Azul	R = 0	G = 255	B = 255–0	W = 0
		087	Verde	R = 0	G = 255	B = 0	W = 0
		088 ⇔ 124	+ Rojo	R = 0–255	G = 255	B = 0	W = 0
		125	Amarillo	R = 255	G = 255	B = 0	W = 0
		126 ⇔ 162	- Verde	R = 255	G = 255–0	B = 0	W = 0
		163	Rojo	R = 255	G = 0	B = 0	W = 0
		164 ⇔ 200	+ Azul	R = 255	G = 0	B = 0–255	W = 0
		201	Magenta	R = 255	G = 0	B = 255	W = 0
		202 ⇔ 238	- Rojo	R = 255–0	G = 0	B = 255	W = 0
		239	Azul	R = 0	G = 0	B = 255	W = 0
		240 ⇔ 247	Cambio de color, rápido a lento				
		248 ⇔ 255	Salto de color, rápido a lento				
7	**Gobo**	000	Sin función				
		001 ⇔ 255	Gobos (indexado)				
8	**Macro LED/ Programa automático**	000 ⇔ 015	Sin función				
		016 ⇔ 116	Macros LED 1–101				
		117 ⇔ 135	Macros LED 102				
		136 ⇔ 237	Programas automáticos 1–101				
		238 ⇔ 255	Programas automáticos 102				
9	**Velocidad de macro LED/Programa automático**	000 ⇔ 127	Velocidad automática, rápida a lenta				
		128	Mantener				
		129 ⇔ 255	Velocidad automática, lenta a rápida				
10	**Retardo LED integrado**	000 ⇔ 255	Rápido a lento				

Canal	Función	Valor	Porcentaje/Configuración				
11	Color de fondo	000	Sin función				
		001 ⇔ 002	2700K	R = 156	G = 118	B = 0	W = 63
		003 ⇔ 004	3200K	R = 156	G = 141	B = 5	W = 89
		005 ⇔ 006	4200K	R = 156	G = 141	B = 14	W = 255
		007 ⇔ 008	5600K	R = 156	G = 207	B = 54	W = 255
		009 ⇔ 010	8000K	R = 130	G = 255	B = 96	W = 255
		011	Azul	R = 0	G = 0	B = 255	W = 0
		012 ⇔ 048	+ Verde	R = 0	G = 0–255	B = 255	W = 0
		049	Cian	R = 0	G = 255	B = 255	W = 0
		050 ⇔ 086	- Azul	R = 0	G = 255	B = 255–0	W = 0
		087	Verde	R = 0	G = 255	B = 0	W = 0
		088 ⇔ 124	+ Rojo	R = 0–255	G = 255	B = 0	W = 0
		125	Amarillo	R = 255	G = 255	B = 0	W = 0
		126 ⇔ 162	- Verde	R = 255	G = 255–0	B = 0	W = 0
		163	Rojo	R = 255	G = 0	B = 0	W = 0
		164 ⇔ 200	+ Azul	R = 255	G = 0	B = 0–255	W = 0
		201	Magenta	R = 255	G = 0	B = 255	W = 0
		202 ⇔ 238	- Rojo	R = 255–0	G = 0	B = 255	W = 0
		239	Azul	R = 0	G = 0	B = 255	W = 0
		240 ⇔ 247	Cambio de color, rápido a lento				
		248 ⇔ 255	Salto de color, rápido a lento				
12	Atenuador fondo	000 ⇔ 255	0–100%				
13	Atenuador fino fondo	000 ⇔ 255	0–100%				
14	Atenuador principal	000 ⇔ 255	0–100%				
15	Atenuador fino principal	000 ⇔ 255	0–100%				
16	Obturador	000 ⇔ 019	Apagado				
		020 ⇔ 024	Encendido				
		025 ⇔ 064	Estroboscopio, rápido a lento				
		065 ⇔ 069	Encendido				
		070 ⇔ 084	Estroboscopio 100–0%, rápido a lento				
		085 ⇔ 089	Encendido				
		090 ⇔ 104	Estroboscopio 0–100%, rápido a lento				
		105 ⇔ 109	Encendido				
		110 ⇔ 124	Estroboscópica aleatoria, rápido a lento				
		125 ⇔ 129	Encendido				
		130 ⇔ 144	Estroboscópica aleatoria 100–0%, rápido a lento				
		145 ⇔ 149	Encendido				
		150 ⇔ 164	Estroboscópica aleatoria 0–100%, rápido a lento				
		165 ⇔ 169	Encendido				
		170 ⇔ 184	Pulso estroboscópico, rápido a lento				
		185 ⇔ 189	Encendido				
		190 ⇔ 204	Estroboscopio de pulso aleatorio, rápido a lento				
		205 ⇔ 209	Encendido				
		210 ⇔ 224	Estroboscopio 0–100–0%, rápido a lento				
		225 ⇔ 229	Encendido				
		230 ⇔ 244	Estroboscopio de pulso aleatorio, rápido a lento				
		245 ⇔ 255	Encendido				
17	Zoom	000 ⇔ 255	Ancho a estrecho				

Canal	Función	Valor	Porcentaje/Configuración
18	**Control**	000 ⇔ 009	Sin función
		010 ⇔ 014	Blackout panorámica/inclinación
		015 ⇔ 019	Sin función (reservado para usos futuros)
		020 ⇔ 024	Modo de mezcla de color RGBW (adición)
		025 ⇔ 029	Modo de mezcla de color CMY (R=C, G=M, B=Y)
		030 ⇔ 049	Sin función (reservado para usos futuros)
		050 ⇔ 054	Reiniciar movimiento panorámico
		055 ⇔ 059	Reiniciar inclinación
		060 ⇔ 064	Restablecer zoom
		065 ⇔ 069	Sin función (reservado para usos futuros)
		070 ⇔ 074	Reiniciar todo
		075 ⇔ 109	Sin función (reservado para usos futuros)
		110 ⇔ 114	Velocidad panorámica/inclinación
		115 ⇔ 119	Velocidad baja panorámica/inclinación
		120 ⇔ 124	Modo de ventilador lento
		125 ⇔ 129	Modo ventilador al máximo
		130 ⇔ 134	Modo ventilador automático
		135 ⇔ 139	Modo de atenuador rá pido
		140 ⇔ 144	Modo de atenuador lento
		145 ⇔ 255	Sin función (reservado para usos futuros)
19	**Rojo principal**	000 ⇔ 255	Modo RGBW: 0–100% / Modo CMY: 100–0%
20	**Rojo fino principal**	000 ⇔ 255	Modo RGBW: 0–100% / Modo CMY: 100–0%
21	**Verde principal**	000 ⇔ 255	Modo RGBW: 0–100% / Modo CMY: 100–0%
22	**Verde fino principal**	000 ⇔ 255	Modo RGBW: 0–100% / Modo CMY: 100–0%
23	**Azul principal**	000 ⇔ 255	Modo RGBW: 0–100% / Modo CMY: 100–0%
24	**Azul fino principal**	000 ⇔ 255	Modo RGBW: 0–100% / Modo CMY: 100–0%
25	**Blanco principal**	000 ⇔ 255	Modo RGBW: 0–100% / Modo CMY: 100–0%
26	**Blanco fino principal**	000 ⇔ 255	Modo RGBW: 0–100% / Modo CMY: 100–0%

Dual Control: Modo “Standard Movement” (20 canales)

Canal	Función	Valor	Porcentaje/Configuración				
1	**Movimiento panorámico**	000 ⇔ 255	0–100%				
2	**Movimiento panorámico fino**	000 ⇔ 255	0–100%				
3	**Inclinación**	000 ⇔ 255	0–100%				
4	**Inclinación fina**	000 ⇔ 255	0–100%				
5	**CTC**	000	Sin función				
		001 ⇔ 255	Temperature de color, 2800–10000 K				
6	**Color**	000	Sin función				
		001 ⇔ 002	2700K	R = 156	G = 118	B = 0	W = 63
		003 ⇔ 004	3200K	R = 156	G = 141	B = 5	W = 89
		005 ⇔ 006	4200K	R = 156	G = 141	B = 14	W = 255
		007 ⇔ 008	5600K	R = 156	G = 207	B = 54	W = 255
		009 ⇔ 010	8000K	R = 130	G = 255	B = 96	W = 255
		011	Azul	R = 0	G = 0	B = 255	W = 0
		012 ⇔ 048	+ Verde	R = 0	G = 0–255	B = 255	W = 0
		049	Cian	R = 0	G = 255	B = 255	W = 0
		050 ⇔ 086	- Azul	R = 0	G = 255	B = 255–0	W = 0
		087	Verde	R = 0	G = 255	B = 0	W = 0
		088 ⇔ 124	+ Rojo	R = 0–255	G = 255	B = 0	W = 0
		125	Amarillo	R = 255	G = 255	B = 0	W = 0
		126 ⇔ 162	- Verde	R = 255	G = 255–0	B = 0	W = 0
		163	Rojo	R = 255	G = 0	B = 0	W = 0
		164 ⇔ 200	+ Azul	R = 255	G = 0	B = 0–255	W = 0
		201	Magenta	R = 255	G = 0	B = 255	W = 0
		202 ⇔ 238	- Rojo	R = 255–0	G = 0	B = 255	W = 0
		239	Azul	R = 0	G = 0	B = 255	W = 0
		240 ⇔ 247	Cambio de color, rápido a lento				
		248 ⇔ 255	Salto de color, rápido a lento				
7	**Gobo**	000	Sin función				
		001 ⇔ 255	Gobos (indexado)				
8	**Macro LED/ Programa automático**	000 ⇔ 015	Sin función				
		016 ⇔ 116	Macros LED 1–101				
		117 ⇔ 135	Macros LED 102				
		136 ⇔ 237	Programas automáticos 1–101				
		238 ⇔ 255	Programas automáticos 102				
9	**Velocidad de macro LED/Programa automático**	000 ⇔ 127	Velocidad automática, rápida a lenta				
		128	Mantener				
		129 ⇔ 255	Velocidad automática, lenta a rápida				
10	**Retardo LED integrado**	000 ⇔ 255	Rápido a lento				

Canal	Función	Valor	Porcentaje/Configuración				
11	Color	000	Sin función				
		001 ⇔ 002	2700K	R = 156	G = 118	B = 0	W = 63
		003 ⇔ 004	3200K	R = 156	G = 141	B = 5	W = 89
		005 ⇔ 006	4200K	R = 156	G = 141	B = 14	W = 255
		007 ⇔ 008	5600K	R = 156	G = 207	B = 54	W = 255
		009 ⇔ 010	8000K	R = 130	G = 255	B = 96	W = 255
		011	Azul	R = 0	G = 0	B = 255	W = 0
		012 ⇔ 048	+ Verde	R = 0	G = 0–255	B = 255	W = 0
		049	Cian	R = 0	G = 255	B = 255	W = 0
		050 ⇔ 086	- Azul	R = 0	G = 255	B = 255–0	W = 0
		087	Verde	R = 0	G = 255	B = 0	W = 0
		088 ⇔ 124	+ Rojo	R = 0–255	G = 255	B = 0	W = 0
		125	Amarillo	R = 255	G = 255	B = 0	W = 0
		126 ⇔ 162	- Verde	R = 255	G = 255–0	B = 0	W = 0
		163	Rojo	R = 255	G = 0	B = 0	W = 0
		164 ⇔ 200	+ Azul	R = 255	G = 0	B = 0–255	W = 0
		201	Magenta	R = 255	G = 0	B = 255	W = 0
		202 ⇔ 238	- Rojo	R = 255–0	G = 0	B = 255	W = 0
		239	Azul	R = 0	G = 0	B = 255	W = 0
		240 ⇔ 247	Cambio de color, rápido a lento				
		248 ⇔ 255	Salto de color, rápido a lento				
12	Atenuador fondo	000 ⇔ 255	0–100%				
13	Atenuador principal	000 ⇔ 255	0–100%				
14	Obturador	000 ⇔ 019	Apagado				
		020 ⇔ 024	Encendido				
		025 ⇔ 064	Estroboscopio, rápido a lento				
		065 ⇔ 069	Encendido				
		070 ⇔ 084	Estroboscopio 100–0%, rápido a lento				
		085 ⇔ 089	Encendido				
		090 ⇔ 104	Estroboscopio 0–100%, rápido a lento				
		105 ⇔ 109	Encendido				
		110 ⇔ 124	Estroboscópica aleatoria, rápido a lento				
		125 ⇔ 129	Encendido				
		130 ⇔ 144	Estroboscópica aleatoria 100–0%, rápido a lento				
		145 ⇔ 149	Encendido				
		150 ⇔ 164	Estroboscópica aleatoria 0–100%, rápido a lento				
		165 ⇔ 169	Encendido				
		170 ⇔ 184	Pulso estroboscópico, rápido a lento				
		185 ⇔ 189	Encendido				
		190 ⇔ 204	Estroboscopio de pulso aleatorio, rápido a lento				
		205 ⇔ 209	Encendido				
		210 ⇔ 224	Estroboscopio 0–100–0%, rápido a lento				
		225 ⇔ 229	Encendido				
		230 ⇔ 244	Estroboscopio de pulso aleatorio, rápido a lento				
		245 ⇔ 255	Encendido				
15	Zoom	000 ⇔ 255	Ancho a estrecho				

Canal	Función	Valor	Porcentaje/Configuración
16	Control	000 ⇔ 009	Sin función
		010 ⇔ 014	Blackout panorámica/inclinación
		015 ⇔ 019	Sin función (reservado para usos futuros)
		020 ⇔ 024	Modo de mezcla de color RGBW (adición)
		025 ⇔ 029	Modo de mezcla de color CMY (R=C, G=M, B=Y)
		030 ⇔ 049	Sin función (reservado para usos futuros)
		050 ⇔ 054	Reiniciar movimiento panorámico
		055 ⇔ 059	Reiniciar inclinación
		060 ⇔ 064	Restablecer zoom
		065 ⇔ 069	Sin función (reservado para usos futuros)
		070 ⇔ 074	Reiniciar todo
		075 ⇔ 109	Sin función (reservado para usos futuros)
		110 ⇔ 114	Velocidad panorámica/inclinación
		115 ⇔ 119	Velocidad baja panorámica/inclinación
		120 ⇔ 124	Modo de ventilador lento
		125 ⇔ 129	Modo ventilador al máximo
		130 ⇔ 134	Modo ventilador automático
		135 ⇔ 139	Modo de atenuador rá pido
		140 ⇔ 144	Modo de atenuador lento
		145 ⇔ 255	Sin función (reservado para usos futuros)
17	Rojo principal	000 ⇔ 255	Modo RGBW: 0–100% / Modo CMY: 100–0%
18	Verde principal	000 ⇔ 255	Modo RGBW: 0–100% / Modo CMY: 100–0%
19	Azul principal	000 ⇔ 255	Modo RGBW: 0–100% / Modo CMY: 100–0%
20	Blanco principal	000 ⇔ 255	Modo RGBW: 0–100% / Modo CMY: 100–0%

Dual Control: Modo “Basic Movement” (8 canales)

Canal	Función	Valor	Porcentaje/Configuración
1	**Movimiento panorámico**	000 ⇔ 255	0–100%
2	**Movimiento panorámico fino**	000 ⇔ 255	0–100%
3	**Inclinación**	000 ⇔ 255	0–100%
4	**Inclinación fina**	000 ⇔ 255	0–100%
5	**Atenuador principal**	000 ⇔ 255	0–100%
6	**Obturador**	000 ⇔ 019	Apagado
		020 ⇔ 024	Encendido
		025 ⇔ 064	Estroboscopio, rápido a lento
		065 ⇔ 069	Encendido
		070 ⇔ 084	Estroboscopio 100–0%, rápido a lento
		085 ⇔ 089	Encendido
		090 ⇔ 104	Estroboscopio 0–100%, rápido a lento
		105 ⇔ 109	Encendido
		110 ⇔ 124	Estroboscópica aleatoria, rápido a lento
		125 ⇔ 129	Encendido
		130 ⇔ 144	Estroboscópica aleatoria 100–0%, rápido a lento
		145 ⇔ 149	Encendido
		150 ⇔ 164	Estroboscópica aleatoria 0–100%, rápido a lento
		165 ⇔ 169	Encendido
		170 ⇔ 184	Pulso estroboscópico, rápido a lento
		185 ⇔ 189	Encendido
		190 ⇔ 204	Estroboscopio de pulso aleatorio, rápido a lento
		205 ⇔ 209	Encendido
		210 ⇔ 224	Estroboscopio 0–100–0%, rápido a lento
		225 ⇔ 229	Encendido
		230 ⇔ 244	Estroboscopio de pulso aleatorio, rápido a lento
		245 ⇔ 255	Encendido
7	**Zoom**	000 ⇔ 255	Ancho a estrecho
8	**Control**	000 ⇔ 009	Sin función
		010 ⇔ 014	Blackout panorámica/inclinación
		015 ⇔ 019	Sin función (reservado para usos futuros)
		020 ⇔ 024	Modo de mezcla de color RGBW (adición)
		025 ⇔ 029	Modo de mezcla de color CMY (R=C, G=M, B=Y)
		030 ⇔ 049	Sin función (reservado para usos futuros)
		050 ⇔ 054	Reiniciar movimiento panorámico
		055 ⇔ 059	Reiniciar inclinación
		060 ⇔ 064	Restablecer zoom
		065 ⇔ 069	Sin función (reservado para usos futuros)
		070 ⇔ 074	Reiniciar todo
		075 ⇔ 109	Sin función (reservado para usos futuros)
		110 ⇔ 114	Velocidad panorámica/inclinación
		115 ⇔ 119	Velocidad baja panorámica/inclinación
		120 ⇔ 124	Modo de ventilador lento
		125 ⇔ 129	Modo ventilador al máximo
		130 ⇔ 134	Modo ventilador automático
		135 ⇔ 139	Modo de atenuador rá pido
		140 ⇔ 144	Modo de atenuador lento
		145 ⇔ 255	Sin función (reservado para usos futuros)

Valores “Dual Control Pixels”

Dual Control: Modo “Advanced Pixels” (152 canales)

Canal	Función	Valor	Porcentaje/Configuración
1	**Rojo 1**	000 ⇔ 255	Modo RGBW: 0–100% / Modo CMY: 100–0%
2	**Rojo fino 1**	000 ⇔ 255	Modo RGBW: 0–100% / Modo CMY: 100–0%
3	**Verde 1**	000 ⇔ 255	Modo RGBW: 0–100% / Modo CMY: 100–0%
4	**Verde fino 1**	000 ⇔ 255	Modo RGBW: 0–100% / Modo CMY: 100–0%
5	**Azul 1**	000 ⇔ 255	Modo RGBW: 0–100% / Modo CMY: 100–0%
6	**Azul fino 1**	000 ⇔ 255	Modo RGBW: 0–100% / Modo CMY: 100–0%
7	**Blanco 1**	000 ⇔ 255	Modo RGBW: 0–100% / Modo CMY: 100–0%
8	**Blanco fino 1**	000 ⇔ 255	Modo RGBW: 0–100% / Modo CMY: 100–0%
9	**Rojo 2**	000 ⇔ 255	Modo RGBW: 0–100% / Modo CMY: 100–0%
10	**Rojo fino 2**	000 ⇔ 255	Modo RGBW: 0–100% / Modo CMY: 100–0%
11	**Verde 2**	000 ⇔ 255	Modo RGBW: 0–100% / Modo CMY: 100–0%
12	**Verde fino 2**	000 ⇔ 255	Modo RGBW: 0–100% / Modo CMY: 100–0%
13	**Azul 2**	000 ⇔ 255	Modo RGBW: 0–100% / Modo CMY: 100–0%
14	**Azul fino 2**	000 ⇔ 255	Modo RGBW: 0–100% / Modo CMY: 100–0%
15	**Blanco 2**	000 ⇔ 255	Modo RGBW: 0–100% / Modo CMY: 100–0%
16	**Blanco fino 2**	000 ⇔ 255	Modo RGBW: 0–100% / Modo CMY: 100–0%
17	**Rojo 3**	000 ⇔ 255	Modo RGBW: 0–100% / Modo CMY: 100–0%
18	**Rojo fino 3**	000 ⇔ 255	Modo RGBW: 0–100% / Modo CMY: 100–0%
19	**Verde 3**	000 ⇔ 255	Modo RGBW: 0–100% / Modo CMY: 100–0%
20	**Verde fino 3**	000 ⇔ 255	Modo RGBW: 0–100% / Modo CMY: 100–0%
21	**Azul 3**	000 ⇔ 255	Modo RGBW: 0–100% / Modo CMY: 100–0%
22	**Azul fino 3**	000 ⇔ 255	Modo RGBW: 0–100% / Modo CMY: 100–0%
23	**Blanco 3**	000 ⇔ 255	Modo RGBW: 0–100% / Modo CMY: 100–0%
24	**Blanco fino 3**	000 ⇔ 255	Modo RGBW: 0–100% / Modo CMY: 100–0%
25	**Rojo 4**	000 ⇔ 255	Modo RGBW: 0–100% / Modo CMY: 100–0%
26	**Rojo fino 4**	000 ⇔ 255	Modo RGBW: 0–100% / Modo CMY: 100–0%
27	**Verde 4**	000 ⇔ 255	Modo RGBW: 0–100% / Modo CMY: 100–0%
28	**Verde fino 4**	000 ⇔ 255	Modo RGBW: 0–100% / Modo CMY: 100–0%
29	**Azul 4**	000 ⇔ 255	Modo RGBW: 0–100% / Modo CMY: 100–0%
30	**Azul fino 4**	000 ⇔ 255	Modo RGBW: 0–100% / Modo CMY: 100–0%
31	**Blanco 4**	000 ⇔ 255	Modo RGBW: 0–100% / Modo CMY: 100–0%
32	**Blanco fino 4**	000 ⇔ 255	Modo RGBW: 0–100% / Modo CMY: 100–0%
33	**Rojo 5**	000 ⇔ 255	Modo RGBW: 0–100% / Modo CMY: 100–0%
34	**Rojo fino 5**	000 ⇔ 255	Modo RGBW: 0–100% / Modo CMY: 100–0%
35	**Verde 5**	000 ⇔ 255	Modo RGBW: 0–100% / Modo CMY: 100–0%
36	**Verde fino 5**	000 ⇔ 255	Modo RGBW: 0–100% / Modo CMY: 100–0%
37	**Azul 5**	000 ⇔ 255	Modo RGBW: 0–100% / Modo CMY: 100–0%
38	**Azul fino 5**	000 ⇔ 255	Modo RGBW: 0–100% / Modo CMY: 100–0%
39	**Blanco 5**	000 ⇔ 255	Modo RGBW: 0–100% / Modo CMY: 100–0%
40	**Blanco fino 5**	000 ⇔ 255	Modo RGBW: 0–100% / Modo CMY: 100–0%
41	**Rojo 6**	000 ⇔ 255	Modo RGBW: 0–100% / Modo CMY: 100–0%
42	**Rojo fino 6**	000 ⇔ 255	Modo RGBW: 0–100% / Modo CMY: 100–0%
43	**Verde 6**	000 ⇔ 255	Modo RGBW: 0–100% / Modo CMY: 100–0%
44	**Verde fino 6**	000 ⇔ 255	Modo RGBW: 0–100% / Modo CMY: 100–0%
45	**Azul 6**	000 ⇔ 255	Modo RGBW: 0–100% / Modo CMY: 100–0%
46	**Azul fino 6**	000 ⇔ 255	Modo RGBW: 0–100% / Modo CMY: 100–0%
47	**Blanco 6**	000 ⇔ 255	Modo RGBW: 0–100% / Modo CMY: 100–0%
48	**Blanco fino 6**	000 ⇔ 255	Modo RGBW: 0–100% / Modo CMY: 100–0%

Canal	Función	Valor	Porcentaje/Configuración
49	Rojo 7	000 ⇔ 255	Modo RGBW: 0–100% / Modo CMY: 100–0%
50	Rojo fino 7	000 ⇔ 255	Modo RGBW: 0–100% / Modo CMY: 100–0%
51	Verde 7	000 ⇔ 255	Modo RGBW: 0–100% / Modo CMY: 100–0%
52	Verde fino 7	000 ⇔ 255	Modo RGBW: 0–100% / Modo CMY: 100–0%
53	Azul 7	000 ⇔ 255	Modo RGBW: 0–100% / Modo CMY: 100–0%
54	Azul fino 7	000 ⇔ 255	Modo RGBW: 0–100% / Modo CMY: 100–0%
55	Blanco 7	000 ⇔ 255	Modo RGBW: 0–100% / Modo CMY: 100–0%
56	Blanco fino 7	000 ⇔ 255	Modo RGBW: 0–100% / Modo CMY: 100–0%
57	Rojo 8	000 ⇔ 255	Modo RGBW: 0–100% / Modo CMY: 100–0%
58	Rojo fino 8	000 ⇔ 255	Modo RGBW: 0–100% / Modo CMY: 100–0%
59	Verde 8	000 ⇔ 255	Modo RGBW: 0–100% / Modo CMY: 100–0%
60	Verde fino 8	000 ⇔ 255	Modo RGBW: 0–100% / Modo CMY: 100–0%
61	Azul 8	000 ⇔ 255	Modo RGBW: 0–100% / Modo CMY: 100–0%
62	Azul fino 8	000 ⇔ 255	Modo RGBW: 0–100% / Modo CMY: 100–0%
63	Blanco 8	000 ⇔ 255	Modo RGBW: 0–100% / Modo CMY: 100–0%
64	Blanco fino 8	000 ⇔ 255	Modo RGBW: 0–100% / Modo CMY: 100–0%
65	Rojo 9	000 ⇔ 255	Modo RGBW: 0–100% / Modo CMY: 100–0%
66	Rojo fino 9	000 ⇔ 255	Modo RGBW: 0–100% / Modo CMY: 100–0%
67	Verde 9	000 ⇔ 255	Modo RGBW: 0–100% / Modo CMY: 100–0%
68	Verde fino 9	000 ⇔ 255	Modo RGBW: 0–100% / Modo CMY: 100–0%
69	Azul 9	000 ⇔ 255	Modo RGBW: 0–100% / Modo CMY: 100–0%
70	Azul fino 9	000 ⇔ 255	Modo RGBW: 0–100% / Modo CMY: 100–0%
71	Blanco 9	000 ⇔ 255	Modo RGBW: 0–100% / Modo CMY: 100–0%
72	Blanco fino 9	000 ⇔ 255	Modo RGBW: 0–100% / Modo CMY: 100–0%
73	Rojo 10	000 ⇔ 255	Modo RGBW: 0–100% / Modo CMY: 100–0%
74	Rojo fino 10	000 ⇔ 255	Modo RGBW: 0–100% / Modo CMY: 100–0%
75	Verde 10	000 ⇔ 255	Modo RGBW: 0–100% / Modo CMY: 100–0%
76	Verde fino 10	000 ⇔ 255	Modo RGBW: 0–100% / Modo CMY: 100–0%
77	Azul 10	000 ⇔ 255	Modo RGBW: 0–100% / Modo CMY: 100–0%
78	Azul fino 10	000 ⇔ 255	Modo RGBW: 0–100% / Modo CMY: 100–0%
79	Blanco 10	000 ⇔ 255	Modo RGBW: 0–100% / Modo CMY: 100–0%
80	Blanco fino 10	000 ⇔ 255	Modo RGBW: 0–100% / Modo CMY: 100–0%
81	Rojo 11	000 ⇔ 255	Modo RGBW: 0–100% / Modo CMY: 100–0%
82	Rojo fino 11	000 ⇔ 255	Modo RGBW: 0–100% / Modo CMY: 100–0%
83	Verde 11	000 ⇔ 255	Modo RGBW: 0–100% / Modo CMY: 100–0%
84	Verde fino 11	000 ⇔ 255	Modo RGBW: 0–100% / Modo CMY: 100–0%
85	Azul 11	000 ⇔ 255	Modo RGBW: 0–100% / Modo CMY: 100–0%
86	Azul fino 11	000 ⇔ 255	Modo RGBW: 0–100% / Modo CMY: 100–0%
87	Blanco 11	000 ⇔ 255	Modo RGBW: 0–100% / Modo CMY: 100–0%
88	Blanco fino 11	000 ⇔ 255	Modo RGBW: 0–100% / Modo CMY: 100–0%
89	Rojo 12	000 ⇔ 255	Modo RGBW: 0–100% / Modo CMY: 100–0%
90	Rojo fino 12	000 ⇔ 255	Modo RGBW: 0–100% / Modo CMY: 100–0%
91	Verde 12	000 ⇔ 255	Modo RGBW: 0–100% / Modo CMY: 100–0%
92	Verde fino 12	000 ⇔ 255	Modo RGBW: 0–100% / Modo CMY: 100–0%
93	Azul 12	000 ⇔ 255	Modo RGBW: 0–100% / Modo CMY: 100–0%
94	Azul fino 12	000 ⇔ 255	Modo RGBW: 0–100% / Modo CMY: 100–0%
95	Blanco 12	000 ⇔ 255	Modo RGBW: 0–100% / Modo CMY: 100–0%
96	Blanco fino 12	000 ⇔ 255	Modo RGBW: 0–100% / Modo CMY: 100–0%
97	Rojo 13	000 ⇔ 255	Modo RGBW: 0–100% / Modo CMY: 100–0%
98	Rojo fino 13	000 ⇔ 255	Modo RGBW: 0–100% / Modo CMY: 100–0%
99	Verde 13	000 ⇔ 255	Modo RGBW: 0–100% / Modo CMY: 100–0%
100	Verde fino 13	000 ⇔ 255	Modo RGBW: 0–100% / Modo CMY: 100–0%
101	Azul 13	000 ⇔ 255	Modo RGBW: 0–100% / Modo CMY: 100–0%

Canal	Función	Valor	Porcentaje/Configuración
102	**Azul fino 13**	000 ⇔ 255	Modo RGBW: 0–100% / Modo CMY: 100–0%
103	**Blanco 13**	000 ⇔ 255	Modo RGBW: 0–100% / Modo CMY: 100–0%
104	**Blanco fino 13**	000 ⇔ 255	Modo RGBW: 0–100% / Modo CMY: 100–0%
105	**Rojo 14**	000 ⇔ 255	Modo RGBW: 0–100% / Modo CMY: 100–0%
106	**Rojo fino 14**	000 ⇔ 255	Modo RGBW: 0–100% / Modo CMY: 100–0%
107	**Verde 14**	000 ⇔ 255	Modo RGBW: 0–100% / Modo CMY: 100–0%
108	**Verde fino 14**	000 ⇔ 255	Modo RGBW: 0–100% / Modo CMY: 100–0%
109	**Azul 14**	000 ⇔ 255	Modo RGBW: 0–100% / Modo CMY: 100–0%
110	**Azul fino 14**	000 ⇔ 255	Modo RGBW: 0–100% / Modo CMY: 100–0%
111	**Blanco 14**	000 ⇔ 255	Modo RGBW: 0–100% / Modo CMY: 100–0%
112	**Blanco fino 14**	000 ⇔ 255	Modo RGBW: 0–100% / Modo CMY: 100–0%
113	**Rojo 15**	000 ⇔ 255	Modo RGBW: 0–100% / Modo CMY: 100–0%
114	**Rojo fino 15**	000 ⇔ 255	Modo RGBW: 0–100% / Modo CMY: 100–0%
115	**Verde 15**	000 ⇔ 255	Modo RGBW: 0–100% / Modo CMY: 100–0%
116	**Verde fino 15**	000 ⇔ 255	Modo RGBW: 0–100% / Modo CMY: 100–0%
117	**Azul 15**	000 ⇔ 255	Modo RGBW: 0–100% / Modo CMY: 100–0%
118	**Azul fino 15**	000 ⇔ 255	Modo RGBW: 0–100% / Modo CMY: 100–0%
119	**Blanco 15**	000 ⇔ 255	Modo RGBW: 0–100% / Modo CMY: 100–0%
120	**Blanco fino 15**	000 ⇔ 255	Modo RGBW: 0–100% / Modo CMY: 100–0%
121	**Rojo 16**	000 ⇔ 255	Modo RGBW: 0–100% / Modo CMY: 100–0%
122	**Rojo fino 16**	000 ⇔ 255	Modo RGBW: 0–100% / Modo CMY: 100–0%
123	**Verde 16**	000 ⇔ 255	Modo RGBW: 0–100% / Modo CMY: 100–0%
124	**Verde fino 16**	000 ⇔ 255	Modo RGBW: 0–100% / Modo CMY: 100–0%
125	**Azul 16**	000 ⇔ 255	Modo RGBW: 0–100% / Modo CMY: 100–0%
126	**Azul fino 16**	000 ⇔ 255	Modo RGBW: 0–100% / Modo CMY: 100–0%
127	**Blanco 16**	000 ⇔ 255	Modo RGBW: 0–100% / Modo CMY: 100–0%
128	**Blanco fino 16**	000 ⇔ 255	Modo RGBW: 0–100% / Modo CMY: 100–0%
129	**Rojo 17**	000 ⇔ 255	Modo RGBW: 0–100% / Modo CMY: 100–0%
130	**Rojo fino 17**	000 ⇔ 255	Modo RGBW: 0–100% / Modo CMY: 100–0%
131	**Verde 17**	000 ⇔ 255	Modo RGBW: 0–100% / Modo CMY: 100–0%
132	**Verde fino 17**	000 ⇔ 255	Modo RGBW: 0–100% / Modo CMY: 100–0%
133	**Azul 17**	000 ⇔ 255	Modo RGBW: 0–100% / Modo CMY: 100–0%
134	**Azul fino 17**	000 ⇔ 255	Modo RGBW: 0–100% / Modo CMY: 100–0%
135	**Blanco 17**	000 ⇔ 255	Modo RGBW: 0–100% / Modo CMY: 100–0%
136	**Blanco fino 17**	000 ⇔ 255	Modo RGBW: 0–100% / Modo CMY: 100–0%
137	**Rojo 18**	000 ⇔ 255	Modo RGBW: 0–100% / Modo CMY: 100–0%
138	**Rojo fino 18**	000 ⇔ 255	Modo RGBW: 0–100% / Modo CMY: 100–0%
139	**Verde 18**	000 ⇔ 255	Modo RGBW: 0–100% / Modo CMY: 100–0%
140	**Verde fino 18**	000 ⇔ 255	Modo RGBW: 0–100% / Modo CMY: 100–0%
141	**Azul 18**	000 ⇔ 255	Modo RGBW: 0–100% / Modo CMY: 100–0%
142	**Azul fino 18**	000 ⇔ 255	Modo RGBW: 0–100% / Modo CMY: 100–0%
143	**Blanco 18**	000 ⇔ 255	Modo RGBW: 0–100% / Modo CMY: 100–0%
144	**Blanco fino 18**	000 ⇔ 255	Modo RGBW: 0–100% / Modo CMY: 100–0%
145	**Rojo 19**	000 ⇔ 255	Modo RGBW: 0–100% / Modo CMY: 100–0%
146	**Rojo fino 19**	000 ⇔ 255	Modo RGBW: 0–100% / Modo CMY: 100–0%
147	**Verde 19**	000 ⇔ 255	Modo RGBW: 0–100% / Modo CMY: 100–0%
148	**Verde fino 19**	000 ⇔ 255	Modo RGBW: 0–100% / Modo CMY: 100–0%
149	**Azul 19**	000 ⇔ 255	Modo RGBW: 0–100% / Modo CMY: 100–0%
150	**Azul fino 19**	000 ⇔ 255	Modo RGBW: 0–100% / Modo CMY: 100–0%
151	**Blanco 19**	000 ⇔ 255	Modo RGBW: 0–100% / Modo CMY: 100–0%
152	**Blanco fino 19**	000 ⇔ 255	Modo RGBW: 0–100% / Modo CMY: 100–0%

Dual Control: Modo “Standard Pixels” (76 canales)

Canal	Función	Valor	Porcentaje/Configuración
1	**Rojo 1**	000 ⇔ 255	Modo RGBW: 0–100% / Modo CMY: 100–0%
2	**Verde 1**	000 ⇔ 255	Modo RGBW: 0–100% / Modo CMY: 100–0%
3	**Azul 1**	000 ⇔ 255	Modo RGBW: 0–100% / Modo CMY: 100–0%
4	**Blanco 1**	000 ⇔ 255	Modo RGBW: 0–100% / Modo CMY: 100–0%
5	**Rojo 2**	000 ⇔ 255	Modo RGBW: 0–100% / Modo CMY: 100–0%
6	**Verde 2**	000 ⇔ 255	Modo RGBW: 0–100% / Modo CMY: 100–0%
7	**Azul 2**	000 ⇔ 255	Modo RGBW: 0–100% / Modo CMY: 100–0%
8	**Blanco 2**	000 ⇔ 255	Modo RGBW: 0–100% / Modo CMY: 100–0%
9	**Rojo 3**	000 ⇔ 255	Modo RGBW: 0–100% / Modo CMY: 100–0%
10	**Verde 3**	000 ⇔ 255	Modo RGBW: 0–100% / Modo CMY: 100–0%
11	**Azul 3**	000 ⇔ 255	Modo RGBW: 0–100% / Modo CMY: 100–0%
12	**Blanco 3**	000 ⇔ 255	Modo RGBW: 0–100% / Modo CMY: 100–0%
13	**Rojo 4**	000 ⇔ 255	Modo RGBW: 0–100% / Modo CMY: 100–0%
14	**Verde 4**	000 ⇔ 255	Modo RGBW: 0–100% / Modo CMY: 100–0%
15	**Azul 4**	000 ⇔ 255	Modo RGBW: 0–100% / Modo CMY: 100–0%
16	**Blanco 4**	000 ⇔ 255	Modo RGBW: 0–100% / Modo CMY: 100–0%
17	**Rojo 5**	000 ⇔ 255	Modo RGBW: 0–100% / Modo CMY: 100–0%
18	**Verde 5**	000 ⇔ 255	Modo RGBW: 0–100% / Modo CMY: 100–0%
19	**Azul 5**	000 ⇔ 255	Modo RGBW: 0–100% / Modo CMY: 100–0%
20	**Blanco 5**	000 ⇔ 255	Modo RGBW: 0–100% / Modo CMY: 100–0%
21	**Rojo 6**	000 ⇔ 255	Modo RGBW: 0–100% / Modo CMY: 100–0%
22	**Verde 6**	000 ⇔ 255	Modo RGBW: 0–100% / Modo CMY: 100–0%
23	**Azul 6**	000 ⇔ 255	Modo RGBW: 0–100% / Modo CMY: 100–0%
24	**Blanco 6**	000 ⇔ 255	Modo RGBW: 0–100% / Modo CMY: 100–0%
25	**Rojo 7**	000 ⇔ 255	Modo RGBW: 0–100% / Modo CMY: 100–0%
26	**Verde 7**	000 ⇔ 255	Modo RGBW: 0–100% / Modo CMY: 100–0%
27	**Azul 7**	000 ⇔ 255	Modo RGBW: 0–100% / Modo CMY: 100–0%
28	**Blanco 7**	000 ⇔ 255	Modo RGBW: 0–100% / Modo CMY: 100–0%
29	**Rojo 8**	000 ⇔ 255	Modo RGBW: 0–100% / Modo CMY: 100–0%
30	**Verde 8**	000 ⇔ 255	Modo RGBW: 0–100% / Modo CMY: 100–0%
31	**Azul 8**	000 ⇔ 255	Modo RGBW: 0–100% / Modo CMY: 100–0%
32	**Blanco 8**	000 ⇔ 255	Modo RGBW: 0–100% / Modo CMY: 100–0%
33	**Rojo 9**	000 ⇔ 255	Modo RGBW: 0–100% / Modo CMY: 100–0%
34	**Verde 9**	000 ⇔ 255	Modo RGBW: 0–100% / Modo CMY: 100–0%
35	**Azul 9**	000 ⇔ 255	Modo RGBW: 0–100% / Modo CMY: 100–0%
36	**Blanco 9**	000 ⇔ 255	Modo RGBW: 0–100% / Modo CMY: 100–0%
37	**Rojo 10**	000 ⇔ 255	Modo RGBW: 0–100% / Modo CMY: 100–0%
38	**Verde 10**	000 ⇔ 255	Modo RGBW: 0–100% / Modo CMY: 100–0%
39	**Azul 10**	000 ⇔ 255	Modo RGBW: 0–100% / Modo CMY: 100–0%
40	**Blanco 10**	000 ⇔ 255	Modo RGBW: 0–100% / Modo CMY: 100–0%
41	**Rojo 11**	000 ⇔ 255	Modo RGBW: 0–100% / Modo CMY: 100–0%
42	**Verde 11**	000 ⇔ 255	Modo RGBW: 0–100% / Modo CMY: 100–0%
43	**Azul 11**	000 ⇔ 255	Modo RGBW: 0–100% / Modo CMY: 100–0%
44	**Blanco 11**	000 ⇔ 255	Modo RGBW: 0–100% / Modo CMY: 100–0%
45	**Rojo 12**	000 ⇔ 255	Modo RGBW: 0–100% / Modo CMY: 100–0%
46	**Verde 12**	000 ⇔ 255	Modo RGBW: 0–100% / Modo CMY: 100–0%
47	**Azul 12**	000 ⇔ 255	Modo RGBW: 0–100% / Modo CMY: 100–0%
48	**Blanco 12**	000 ⇔ 255	Modo RGBW: 0–100% / Modo CMY: 100–0%
49	**Rojo 13**	000 ⇔ 255	Modo RGBW: 0–100% / Modo CMY: 100–0%
50	**Verde 13**	000 ⇔ 255	Modo RGBW: 0–100% / Modo CMY: 100–0%
51	**Azul 13**	000 ⇔ 255	Modo RGBW: 0–100% / Modo CMY: 100–0%
52	**Blanco 13**	000 ⇔ 255	Modo RGBW: 0–100% / Modo CMY: 100–0%

Canal	Función	Valor	Porcentaje/Configuración
53	Rojo 14	000 ⇔ 255	Modo RGBW: 0–100% / Modo CMY: 100–0%
54	Verde 14	000 ⇔ 255	Modo RGBW: 0–100% / Modo CMY: 100–0%
55	Azul 14	000 ⇔ 255	Modo RGBW: 0–100% / Modo CMY: 100–0%
56	Blanco 14	000 ⇔ 255	Modo RGBW: 0–100% / Modo CMY: 100–0%
57	Rojo 15	000 ⇔ 255	Modo RGBW: 0–100% / Modo CMY: 100–0%
58	Verde 15	000 ⇔ 255	Modo RGBW: 0–100% / Modo CMY: 100–0%
59	Azul 15	000 ⇔ 255	Modo RGBW: 0–100% / Modo CMY: 100–0%
60	Blanco 15	000 ⇔ 255	Modo RGBW: 0–100% / Modo CMY: 100–0%
61	Rojo 16	000 ⇔ 255	Modo RGBW: 0–100% / Modo CMY: 100–0%
62	Verde 16	000 ⇔ 255	Modo RGBW: 0–100% / Modo CMY: 100–0%
63	Azul 16	000 ⇔ 255	Modo RGBW: 0–100% / Modo CMY: 100–0%
64	Blanco 16	000 ⇔ 255	Modo RGBW: 0–100% / Modo CMY: 100–0%
65	Rojo 17	000 ⇔ 255	Modo RGBW: 0–100% / Modo CMY: 100–0%
66	Verde 17	000 ⇔ 255	Modo RGBW: 0–100% / Modo CMY: 100–0%
67	Azul 17	000 ⇔ 255	Modo RGBW: 0–100% / Modo CMY: 100–0%
68	Blanco 17	000 ⇔ 255	Modo RGBW: 0–100% / Modo CMY: 100–0%
69	Rojo 18	000 ⇔ 255	Modo RGBW: 0–100% / Modo CMY: 100–0%
70	Verde 18	000 ⇔ 255	Modo RGBW: 0–100% / Modo CMY: 100–0%
71	Azul 18	000 ⇔ 255	Modo RGBW: 0–100% / Modo CMY: 100–0%
72	Blanco 18	000 ⇔ 255	Modo RGBW: 0–100% / Modo CMY: 100–0%
73	Rojo 19	000 ⇔ 255	Modo RGBW: 0–100% / Modo CMY: 100–0%
74	Verde 19	000 ⇔ 255	Modo RGBW: 0–100% / Modo CMY: 100–0%
75	Azul 19	000 ⇔ 255	Modo RGBW: 0–100% / Modo CMY: 100–0%
76	Blanco 19	000 ⇔ 255	Modo RGBW: 0–100% / Modo CMY: 100–0%

Dual Control: Modo “Basic Pixels” (57 canales)

Canal	Función	Valor	Porcentaje/Configuración
1	Rojo 1	000 ⇔ 255	Modo RGBW: 0–100% / Modo CMY: 100–0%
2	Verde 1	000 ⇔ 255	Modo RGBW: 0–100% / Modo CMY: 100–0%
3	Azul 1	000 ⇔ 255	Modo RGBW: 0–100% / Modo CMY: 100–0%
4	Rojo 2	000 ⇔ 255	Modo RGBW: 0–100% / Modo CMY: 100–0%
5	Verde 2	000 ⇔ 255	Modo RGBW: 0–100% / Modo CMY: 100–0%
6	Azul 2	000 ⇔ 255	Modo RGBW: 0–100% / Modo CMY: 100–0%
7	Rojo 3	000 ⇔ 255	Modo RGBW: 0–100% / Modo CMY: 100–0%
8	Verde 3	000 ⇔ 255	Modo RGBW: 0–100% / Modo CMY: 100–0%
9	Azul 3	000 ⇔ 255	Modo RGBW: 0–100% / Modo CMY: 100–0%
10	Rojo 4	000 ⇔ 255	Modo RGBW: 0–100% / Modo CMY: 100–0%
11	Verde 4	000 ⇔ 255	Modo RGBW: 0–100% / Modo CMY: 100–0%
12	Azul 4	000 ⇔ 255	Modo RGBW: 0–100% / Modo CMY: 100–0%
13	Rojo 5	000 ⇔ 255	Modo RGBW: 0–100% / Modo CMY: 100–0%
14	Verde 5	000 ⇔ 255	Modo RGBW: 0–100% / Modo CMY: 100–0%
15	Azul 5	000 ⇔ 255	Modo RGBW: 0–100% / Modo CMY: 100–0%
16	Rojo 6	000 ⇔ 255	Modo RGBW: 0–100% / Modo CMY: 100–0%
17	Verde 6	000 ⇔ 255	Modo RGBW: 0–100% / Modo CMY: 100–0%
18	Azul 6	000 ⇔ 255	Modo RGBW: 0–100% / Modo CMY: 100–0%
19	Rojo 7	000 ⇔ 255	Modo RGBW: 0–100% / Modo CMY: 100–0%
20	Verde 7	000 ⇔ 255	Modo RGBW: 0–100% / Modo CMY: 100–0%
21	Azul 7	000 ⇔ 255	Modo RGBW: 0–100% / Modo CMY: 100–0%
22	Rojo 8	000 ⇔ 255	Modo RGBW: 0–100% / Modo CMY: 100–0%
23	Verde 8	000 ⇔ 255	Modo RGBW: 0–100% / Modo CMY: 100–0%
24	Azul 8	000 ⇔ 255	Modo RGBW: 0–100% / Modo CMY: 100–0%
25	Rojo 9	000 ⇔ 255	Modo RGBW: 0–100% / Modo CMY: 100–0%

Canal	Función	Valor	Porcentaje/Configuración
26	**Verde 9**	000 ⇔ 255	Modo RGBW: 0–100% / Modo CMY: 100–0%
27	**Azul 9**	000 ⇔ 255	Modo RGBW: 0–100% / Modo CMY: 100–0%
28	**Rojo 10**	000 ⇔ 255	Modo RGBW: 0–100% / Modo CMY: 100–0%
29	**Verde 10**	000 ⇔ 255	Modo RGBW: 0–100% / Modo CMY: 100–0%
30	**Azul 10**	000 ⇔ 255	Modo RGBW: 0–100% / Modo CMY: 100–0%
31	**Rojo 11**	000 ⇔ 255	Modo RGBW: 0–100% / Modo CMY: 100–0%
32	**Verde 11**	000 ⇔ 255	Modo RGBW: 0–100% / Modo CMY: 100–0%
33	**Azul 11**	000 ⇔ 255	Modo RGBW: 0–100% / Modo CMY: 100–0%
34	**Rojo 12**	000 ⇔ 255	Modo RGBW: 0–100% / Modo CMY: 100–0%
35	**Verde 12**	000 ⇔ 255	Modo RGBW: 0–100% / Modo CMY: 100–0%
36	**Azul 12**	000 ⇔ 255	Modo RGBW: 0–100% / Modo CMY: 100–0%
37	**Rojo 13**	000 ⇔ 255	Modo RGBW: 0–100% / Modo CMY: 100–0%
38	**Verde 13**	000 ⇔ 255	Modo RGBW: 0–100% / Modo CMY: 100–0%
39	**Azul 13**	000 ⇔ 255	Modo RGBW: 0–100% / Modo CMY: 100–0%
40	**Rojo 14**	000 ⇔ 255	Modo RGBW: 0–100% / Modo CMY: 100–0%
41	**Verde 14**	000 ⇔ 255	Modo RGBW: 0–100% / Modo CMY: 100–0%
42	**Azul 14**	000 ⇔ 255	Modo RGBW: 0–100% / Modo CMY: 100–0%
43	**Rojo 15**	000 ⇔ 255	Modo RGBW: 0–100% / Modo CMY: 100–0%
44	**Verde 15**	000 ⇔ 255	Modo RGBW: 0–100% / Modo CMY: 100–0%
45	**Azul 15**	000 ⇔ 255	Modo RGBW: 0–100% / Modo CMY: 100–0%
46	**Rojo 16**	000 ⇔ 255	Modo RGBW: 0–100% / Modo CMY: 100–0%
47	**Verde 16**	000 ⇔ 255	Modo RGBW: 0–100% / Modo CMY: 100–0%
48	**Azul 16**	000 ⇔ 255	Modo RGBW: 0–100% / Modo CMY: 100–0%
49	**Rojo 17**	000 ⇔ 255	Modo RGBW: 0–100% / Modo CMY: 100–0%
50	**Verde 17**	000 ⇔ 255	Modo RGBW: 0–100% / Modo CMY: 100–0%
51	**Azul 17**	000 ⇔ 255	Modo RGBW: 0–100% / Modo CMY: 100–0%
52	**Rojo 18**	000 ⇔ 255	Modo RGBW: 0–100% / Modo CMY: 100–0%
53	**Verde 18**	000 ⇔ 255	Modo RGBW: 0–100% / Modo CMY: 100–0%
54	**Azul 18**	000 ⇔ 255	Modo RGBW: 0–100% / Modo CMY: 100–0%
55	**Rojo 19**	000 ⇔ 255	Modo RGBW: 0–100% / Modo CMY: 100–0%
56	**Verde 19**	000 ⇔ 255	Modo RGBW: 0–100% / Modo CMY: 100–0%
57	**Azul 19**	000 ⇔ 255	Modo RGBW: 0–100% / Modo CMY: 100–0%

Configuración de Ajustes de Funcionamiento

Pantalla de Inicio

El Maverick Storm 1 Wash tiene una pantalla de inicio que muestra los protocolos, personalidades, direcciones de inicio, direcciones IP y universos actuales. Para ver la pantalla de inicio, pulse **<MENU>** repetidamente hasta que aparezca en la pantalla. Desde la pantalla de inicio, toque cualquiera de los botones del menu para saltar inmediatamente a cualquier parte del menú (p. ej., personalidad, dirección de inicio o universo) o pulse **<ENTER>** para llegar al menú principal.

Modo de Prueba

Prueba Automática

Para realizar una prueba automática de las funciones del Maverick Storm 1 Wash, siga estas instrucciones:

1. Pulse **<MENU>** repetidamente hasta llegar a la Pantalla de Inicio. Pulse **<ENTER>**.
2. Utilice **<UP>**, **<DOWN>**, **<LEFT>** o **<RIGHT>** para seleccionar **Test Mode** .
3. Pulse **<ENTER>**.
4. Utilice **<UP>** o **<DOWN>** para seleccionar **Auto test**.
5. Pulse **<ENTER>**.

Prueba Manual

Para probar las funciones del producto manualmente, haga lo siguiente:

1. Pulse **<MENU>** repetidamente hasta llegar a la Pantalla de Inicio. Pulse **<ENTER>**.
2. Utilice **<UP>**, **<DOWN>**, **<LEFT>** o **<RIGHT>** para seleccionar **Test Mode** .
3. Pulse **<ENTER>**.
4. Utilice **<UP>** o **<DOWN>** para seleccionar **Manual Test**.
5. Pulse **<ENTER>**.
6. Utilice **<UP>** o **<DOWN>** para seleccionar la función que vaya a probar.
7. Pulse **<ENTER>**.
8. Utilice **<UP>**, **<RIGHT>**, **<DOWN>** o **<LEFT>** para aumentar o disminuir el valor.
9. Pulse **<ENTER>**.

Instalación

Para llegar al menú Instalación, siga las instrucciones siguientes:

1. Pulse **<MENU>** repetidamente hasta llegar a la Pantalla de Inicio. Pulse **<ENTER>**.
2. Utilice **<UP>**, **<DOWN>**, **<LEFT>** o **<RIGHT>** para seleccionar **Setup**.
3. Pulse **<ENTER>**.

Configuración de Red

Para llegar al menú Configuración de red, haga lo siguiente:

1. Desplácese al menú **Instalación**.
2. Utilice **<UP>** o **<DOWN>** para seleccionar **Network Settings**.
3. Pulse **<ENTER>**.

Modo IP

La dirección IP del Maverick Storm 1 Wash se puede establecer manualmente, por la red, o a una dirección estática preconfigurada, específica para cada producto. Para configurar el modo de IP, siga las instrucciones siguientes:

1. Desplácese al menú **Configuración de Red**.
2. Utilice **<UP>** o **<DOWN>** para seleccionar **IP Mode**.
3. Pulse **<ENTER>**.
4. Utilice **<UP>**, **<DOWN>**, **<LEFT>** o **<RIGHT>** para escoger entre:
   - **Manual** – configurar la dirección IP con el panel de control
   - **DHCP** – la red establece la dirección IP
   - **Static** – una dirección estática preconfigurada, específica para cada producto
5. Pulse **<ENTER>**.

Dirección IP

En el modo de IP Manual, hay que asignar la dirección IP a través del menú del producto. Para configurar la dirección IP en el modo de IP Manual, haga lo siguiente:

1. Desplácese al menú **Configuración de Red**.
2. Utilice **<UP>** o **<DOWN>** para seleccionar **IpAddress**.
3. Si utiliza los botones en lugar de la pantalla táctil, pulse **<ENTER>**.
4. Introduzca la dirección IP (de **000.000.000.000** a **255.255.255.255**) usando los botones del menú:
   a. Utilice **<LEFT>** o **<RIGHT>** para seleccionar el byte (conjunto de tres números) que necesite cambiar.
   b. Utilice **<UP>** o **<DOWN>** para aumentar o disminuir el valor.
   c. Repita hasta haber configurado la dirección IP deseada.
5. Pulse **<ENTER>**.

Máscara de Subred

En el modo de IP Manual, hay que asignar la máscara de subred a través del menú del producto. Para configurar la máscara de subred en el modo de IP Manual, haga lo siguiente:

1. Desplácese al menú **Configuración de Red**.
2. Utilice **<UP>** o **<DOWN>** para seleccionar **SubMask** o toque la pantalla donde pone **SubMask**.
3. Si utiliza los botones en lugar de la pantalla táctil, pulse **<ENTER>**.
4. Introduzca la Máscara de Subred (de **000.000.000.000** a **255.255.255.255**) usando los botones del menú:
   a. Utilice **<LEFT>** o **<RIGHT>** para seleccionar el byte (conjunto de tres números) que necesite cambiar.
   b. Utilice **<UP>** o **<DOWN>** para aumentar o disminuir el valor.
   c. Repita hasta haber configurado la dirección IP deseada.
5. Pulse **<ENTER>**.

En los modos DHCP o IP estática, los ajustes del menú IP y Máscara de subred no afectan al producto.

Orientación Panorámica/Inclinación

Para configurar si la orientación panorámica o de inclinación es normal o invertida:

1. Desplácese al menú **Instalación**.
2. Utilice **<UP>** o **<DOWN>** para seleccionar **Pan Reverse** o **Tilt Reverse**.
3. Pulse **<ENTER>**.
4. Utilice **<UP>**, **<DOWN>**, **<LEFT>** o **<RIGHT>** para seleccionar **NO** (orientacinón normal) o **YES** (orientación invertida).
5. Pulse **<ENTER>**.

Orientación Zoom

Para establecer si el zoom va de ancho a estrecho o de estrecho a ancho, siga estas instrucciones:

1. Desplácese al menú **Instalación**.
2. Utilice **<UP>** o **<DOWN>** para seleccionar **Zoom Reverse**.
3. Pulse **<ENTER>**.
4. Utilice **<UP>**, **<DOWN>**, **<LEFT>** o **<RIGHT>** para seleccionar **NO** (ancho a estrecho) o **YES** (estrecho a ancho).
5. Pulse **<ENTER>**.

Orientación de la Pantalla

Para configurar hacia dónde apunta la pantalla, haga lo siguiente:

1. Desplácese al menú **Instalación**.
2. Utilice **<UP>** o **<DOWN>** para seleccionar **Screen Reverse**.
3. Pulse **<ENTER>**.
4. Utilice **<UP>**, **<DOWN>**, **<LEFT>** o **<RIGHT>** para seleccionar **NO** (pantalla normal), **YES** (pantalla invertida) o **AUTO** (la pantalla detecta automáticamente hacia donde mira el producto y se orienta oportunamente).
5. Pulse **<ENTER>**.

Rango de Ángulo de Panorámica/Inclinación

Para establecer el rango de movimiento para la panorámica o inclinación:

1. Desplácese al menú **Instalación**.
2. Utilice **<UP>** o **<DOWN>** para seleccionar **Pan Angle** o **Tilt Angle**.
3. Pulse **<ENTER>**.
4. Utilice **<UP>**, **<DOWN>**, **<LEFT>** o **<RIGHT>** para seleccionar **540** (540° panorámica), **360** o **270** (360° o 270° para panorámica o inclinación, respectivamente), **180** (180° panorámica o inclinación), o **90** (90° inclinación).
5. Pulse **<ENTER>**.

Blackout en Movimiento Panorámica/Inclinación

Para establecer si el producto irá a blackout durante el movimiento panorámico o de inclinación, siga estas instrucciones:

1. Desplácese al menú **Instalación**.
2. Utilice **<UP>** o **<DOWN>** para seleccionar **BL. O. P/T Move**.
3. Pulse **<ENTER>**.
4. Utilice **<UP>**, **<DOWN>**, **<LEFT>** o **<RIGHT>** para seleccionar **NO** (sin blackout) o **YES** (black durante el movimiento).
5. Pulse **<ENTER>**.

Pantalla de Bloqueo

Para bloquear o desbloquear completamente el panel de control, siga estas instrucciones:

1. Desplácese al menú **Instalación**.
2. Utilice **<UP>** o **<DOWN>** para seleccionar **Lock Screen**.
3. Pulse **<ENTER>**.
4. Utilice **<UP>**, **<DOWN>**, **<LEFT>** o **<RIGHT>** para seleccionar **NO** (el panel de control no se bloqueará) o **YES** (se necesitará una contraseña para acceder al panel de control).
5. Pulse **<ENTER>**.

Para acceder al panel de control cuando se haya bloqueado:

1. Pulse **<MENU>**.
2. Introduzca la contraseña **0920** con los botones:
   a. Utilice **<DOWN>** para seleccionar el número que vaya a cambiar.
   b. Utilice **<UP>** para aumentar el valor.
   c. Repita hasta haber introducido **0920**.
3. Pulse **<ENTER>**.

Intercambiar Panorámica e Inclinación

Para cambiar las funciones de panorámica e inclinación de forma que lo que normalmente controla la panorámica controle la inclinación y lo que normalmente controla la inclinación controle la panorámica, haga lo siguiente:

1. Desplácese al menú **Instalación**.
2. Utilice **<UP>** o **<DOWN>** para seleccionar **Swap XY**.
3. Pulse **<ENTER>**.
4. Utilice **<UP>**, **<DOWN>**, **<LEFT>** o **<RIGHT>** para seleccionar **NO** (panorámica e inclinación normales) o **YES** (panorámica controla inclinación, inclinación controla panorámica).
5. Pulse **<ENTER>**.

Restablecer WDMX

Para restablecer la conexión WDMX del Maverick Storm 1 Wash, haga lo siguiente:

1. Desplácese al menú **Instalación**.
2. Utilice **<UP>** o **<DOWN>** para seleccionar **WDMX Reset**.
3. Pulse **<ENTER>**.
4. Utilice **<UP>**, **<DOWN>**, **<LEFT>** o **<RIGHT>** para seleccionar **NO** (no restablecer la conexión) o **YES** (restablecer la conexión).
5. Pulse **<ENTER>**.

Una vez se haya vinculado un receptor WDMX a un transmisor WDMX específico, este permanecerá vinculado a ese transmisor específico hasta que se vincule a otro diferente.

Temporizador de Retroiluminación

Para establecer la cantidad de tiempo de inactividad antes de que se apague la retroiluminación de la pantalla:

1. Desplácese al menú **Instalación**.
2. Utilice **<UP>** o **<DOWN>** para seleccionar **Backlight Timer**.
3. Pulse **<ENTER>**.
4. Utilice **<UP>**, **<DOWN>**, **<LEFT>** o **<RIGHT>** para seleccionar **30S** (tras 30 segundos de inactividad), **1M** (tras 1 minuto de inactividad), **5M** (tras 5 minutos de inactividad) o **ON** (no se apaga).
5. Pulse **<ENTER>.**

Pérdida de Datos

En caso de pérdida de señal de entrada de cualquier tipo, el Maverick Storm 1 Wash responderá entre dos formas posibles: El producto mantendrá la última señal recibida o apagará la emisión de luz de todos los LED.

Para configurar el modo en que responde el producto, siga estas instrucciones:

1. Desplácese al menú **Instalación**.
2. Utilice **<UP>** o **<DOWN>** para seleccionar **Loss of Data**.
3. Pulse **<ENTER>**.
4. Utilice **<UP>**, **<DOWN>**, **<LEFT>** o **<RIGHT>** para seleccionar **Hold** (mantener la última señal recibida) o **Close** (apagar la emisión de todos los LED).
5. Pulse **<ENTER>**.

Velocidad del Ventilador

Para ajustar la velocidad de los ventiladores, haga lo siguiente:

1. Desplácese al menú **Instalación**.
2. Utilice **<UP>** o **<DOWN>** para seleccionar **Fans**.
3. Pulse **<ENTER>**.
4. Utilice **<UP>**, **<DOWN>**, **<LEFT>** o **<RIGHT>** para seleccionar **Auto** (velocidad del ventilador según la temperatura del producto), **Full** (máxima velocidad), or **ECO** (modo silencio de ventilador).
5. Pulse **<ENTER>**.

Modo Mezcla de Color

El Maverick Storm 1 Wash tiene un modo que emula la mezcla de color CMY (cian, magenta y amarillo). En este modo se invierte la atenuación (000=100%, 255=0%), y los canales de rojo, verde y azul controlan, respectivamente, el cian, magenta y amarillo.

Para configurar el modo de mezcla de color:

1. Desplácese al menú **Instalación**.
2. Utilice **<UP>** o **<DOWN>** para seleccionar **C Mixing Mode**.
3. Pulse **<ENTER>**.
4. Utilice **<UP>**, **<DOWN>**, **<LEFT>** o **<RIGHT>** para seleccionar **RGBW** (modo acumulativo: rojo, verde, azul y blanco), or **CMY** (modo sustractivo: el rojo controla el cian, el verde controla el magenta, el azul controla el amarillo).
5. Pulse **<ENTER>**.

Curva de Atenuador

Para configurar la velocidad del atenuador, haga lo siguiente:

1. Desplácese al menú **Instalación**.
2. Utilice **<UP>** o **<DOWN>** para seleccionar **Dimmer Curve**.
3. Pulse **<ENTER>**.
4. Utilice **<UP>**, **<DOWN>**, **<LEFT>** o **<RIGHT>** para seleccionar **Linear**, **Square**, **I Squa**, o **SCurve**.
5. Pulse **<ENTER>**.

Velocidad del Atenuador

Para configurar la velocidad del atenuador, haga lo siguiente:

1. Desplácese al menú **Instalación**.
2. Utilice **<UP>** o **<DOWN>** para seleccionar **Dimmer Speed**.
3. Pulse **<ENTER>**.
4. Utilice **<UP>**, **<DOWN>**, **<LEFT>** o **<RIGHT>** para seleccionar **Smooth** o **Fast**.
5. Pulse **<ENTER>**.

Modulación de Ancho de Pulso

Para configurar la frecuencia PWM, siga las instrucciones a continuación:

1. Desplácese al menú **Instalación**.
2. Utilice **<UP>** o **<DOWN>** para seleccionar **PWM Option.**
3. Pulse **<ENTER>**.
4. Utilice **<UP>**, **<DOWN>**, **<LEFT>**, o **<RIGHT>** para seleccionar la frecuencia PWM **600Hz, 1200Hz, 2000Hz, 4000Hz, 6000Hz,** o **15000Hz**.
5. Pulse **<ENTER>**.

Equilibrio de Color

Para configurar los valores máximos de un color determinado en la mezcla, siga estas instrucciones:

1. Desplácese al menú **Instalación**.
2. Utilice **<UP>** o **<DOWN>** para seleccionar **Color Balance**.
3. Pulse **<ENTER>**.
4. Utilice **<UP>** o **<DOWN>** para seleccionar entre **Red**, **Green**, **Blue** o **White**.
5. Pulse **<ENTER>**.
6. Utilice **<UP>**, **<RIGHT>**, <**DOWN>** o **<LEFT>** para aumentar o disminuir el valor, de **100–250**.
7. Pulse **<ENTER>**.
8. Repita los pasos 4–7 hasta haber configurado el equilibrio de color deseado.

Selección de Preconfiguraciones

Esta opción guarda 3 configuraciones de opciones de menú con ajustes preestablecidos. Cada vez que se cambia una configuración en Maverick Storm 1 Wash, el ajuste preestablecido actual se actualiza para incluir ese cambio. Para configurar estos ajustes preestablecidos, siga las instrucciones siguientes:

1. Desplácese al menú **Instalación**.
2. Utilice **<UP>** o **<DOWN>** para seleccionar **Preset Select**.
3. Pulse **<ENTER>**.
4. Utilice **<UP>**, **<DOWN>**, **<LEFT>** o **<RIGHT>** para seleccionar **PRESET A**, **PRESET B** o **PRESET C**.
5. Pulse **<ENTER>**.
6. El producto se reiniciará. Cualquier cambio realizado sobre las opciones de menú se guardará en esta preconfiguración.

Los preajustes se pueden cargar a otros productos de Maverick Storm 1 Wash a través de una conexión DMX. Para hacerlo:

1. Conecte el “DMX Out” del producto que tiene los ajustes predeterminados deseados al “DMX In” del producto que se actualizará.
2. Encienda ambos productos.
3. En el producto con los ajustes predeterminados deseados, desplácese al menú **Instalación.**
4. Utilice **<UP>** o **<DOWN>** para seleccionar **Preset Select**.
5. Pulse **<ENTER>**.
6. Utilice **<UP>** o **<DOWN>** para seleccionar **NO** (no cargar configuraciones) o **YES** (cargar configuraciones).
7. Pulse **<ENTER>**.

Funciones de restablecer

Para restablecer la panorámica, la inclinación o todas las funciones, como en el arranque:

1. Desplácese al menú **Instalación**.
2. Utilice **<UP>** o **<DOWN>** para seleccionar **Reset Function**.
3. Pulse **<ENTER>**.
4. Utilice **<UP>** o **<DOWN>** para seleccionar la función que vaya a restablecer **Pan/Tilt, Zoom,** o **All**.
5. Pulse **<ENTER>**.
6. Utilice **<UP>**, **<DOWN>**, **<LEFT>** o **<RIGHT>** para seleccionar **NO** (no restablecer) o **YES** (restablecer).
7. Pulse **<ENTER>**.

Restablecer a Valores de Fábrica

Para restablecer el Maverick Storm 1 Wash a los valores predeterminados de fábrica, haga lo siguiente:

1. Desplácese al menú **Instalación**.
2. Utilice **<UP>** o **<DOWN>** para seleccionar **Factory Settings**.
3. Si utiliza los botones en lugar de la pantalla táctil, pulse **<ENTER>**.
4. Utilice **<UP>**, **<DOWN>**, **<LEFT>** o **<RIGHT>** para seleccionar **NO** (no restablecer) o **YES** (restablecer a valores de fábrica).
5. Pulse **<ENTER>**.

Información del Sistema

Toda la información sobre el estado actual del Maverick Storm 1 Wash está **Sys Info** menu. To view this information, follow the instructions below:

1. Pulse **<MENU>** repetidamente hasta llegar a la Pantalla de Inicio. Pulse **<ENTER>**.
2. Utilice **<UP>**, **<DOWN>**, **<LEFT>** o **<RIGHT>** para seleccionar **Sys Info**.
3. Pulse **<ENTER>**.
4. Utilice **<UP>** o **<DOWN>** para seleccionar **Fixture Information** (muestra la versión de firmware, modo de ejecución, dirección de inicio, etc.), **Fan Information** (muestra la velocidad de los ventiladores en rpm), **Error Information** (muestra cualquier error o **No Error!**) o **Channel Information** (muestra el valor actual de todos los canales de entrada de señal).
5. Pulse **<ENTER>**.
6. Utilice **<UP>** o **<DOWN>** para desplazarse por la información.

Modo Offset

El modo Offset proporciona ajustes finos para la posición inicial de todas las partes móviles del recorrido óptico y de los movimientos panorámico y de inclinación. Esto permite que las partes móviles no muestren ningún borde o reducir la emisión de luz cuando están en la posición inicial. Para acceder a este modo, siga las instrucciones siguientes:

1. Empezando en la pantalla de Nivel principal, pulse y mantenga pulsado **<MENU>** hasta que aparezca la pantalla de contraseña.
2. Introduzca la contraseña **2323** con los botones:
   a. Utilice **<DOWN>** para seleccionar el número que vaya a cambiar.
   b. Utilice **<UP>** para aumentar el valor.
   c. Repita hasta haber introducido **2323**.
3. Pulse **<ENTER>**.
4. Esto le llevará a la pantalla de menú Ajuste cero.

PANORÁMICA

Para ajustar el punto de inicio del motor de movimiento panorámico, siga estas instrucciones:

1. Utilice **<UP>** o **<DOWN>** para seleccionar **PAN**.
2. Pulse **<ENTER>**.
3. Utilice **<UP>** o **<DOWN>** para aumentar o disminuir el valor de inicio, en el rango **000–255**.
4. Pulse **<ENTER>**.

INCLINACIÓN

Para ajustar el punto de inicio del motor de movimiento de inclinación, siga estas instrucciones:

1. Utilice **<UP>** o **<DOWN>** para seleccionar **TILT**.
2. Pulse **<ENTER>**.
3. Utilice **<UP>** o **<DOWN>** para aumentar o disminuir el valor de inicio, en el rango **000–255**.
4. Pulse **<ENTER>**.

ZOOM

Para ajustar el punto de inicio del motor de zoom, siga estas instrucciones:

1. Utilice **<UP>** o **<DOWN>** para seleccionar **ZOOM**.
2. Pulse **<ENTER>**.
3. Utilice **<UP>** o **<DOWN>** para aumentar o disminuir el valor de inicio, en el rango **000–255**.
4. Pulse **<ENTER>**.

Dirección MAC

Para ajustar el cuarto, quinto o sexto dígito de la dirección MAC, haga lo siguiente:

1. Utilice **<UP>** o **<DOWN>** para seleccionar **MAC4**, **MAC5** o **MAC6**.
2. Pulse **<ENTER>**.
3. Utilice **<UP>** o **<DOWN>** para aumentar o disminuir el valor de inicio, en el rango **000–255**.
4. Pulse **<ENTER>**.

Servidor Web

Al servidor web del Maverick Storm 1 Wash puede acceder cualquier ordenador que se encuentre en la misma red que el producto. Permite acceso de red a la información y configuración del sistema, (p. ej., ajustes de control, prueba manual de todas las funciones, actualizaciones de firmware y la capacidad de cambiar la contraseña del servidor web).

1. Conecte el producto a la alimentación y configure el Protocolo de control en **Art-Net** y el modo Modo IP en **Static**.
2. Conecte el producto a un ordenador Windows® con un cable de red.
3. En el ordenador, configure la dirección IP de la nueva red para que tenga los mismos tres primeros dígitos que la dirección IP del producto (ver Dirección IP).
4. Introduzca la dirección IP del producto en la barra de direcciones de un navegador web del ordenador.
5. Introduzca **admin** como nombre de usuario y como contraseña para iniciar sesión.

Información

La página de información del servidor web muestra la configuración actual y la información del sistema del Maverick Storm 1 Wash.

Instalacion

La página Instalacion del servidor web proporciona opciones de control, similar al menú **Setup**. Haga clic en **Save Settings** para enviar la nueva configuración al producto.

Prueba Manual

La página Prueba manual del servidor web permite controlar todas las opciones de salida del producto a través del navegador. Para devolver todas las funciones a sus valores predeterminados, haga clic en **Reset**.

Actualización de Firmware

La página Actualización del servidor web permite actualizar el producto con el firmware más reciente. Visite https://www.chauvetprofessional.com/products/maverick-storm-1-wash/ para descargar las actualizaciones de firmware.

Seguridad

La página Seguridad del servidor web posibilita cambiar la contraseña a los productos conectados al servidor web. Introduzca la contraseña (**admin** de manera predeterminada) y la contraseña nueva dos veces, y luego haga clic en **Submit** para cambiar la contraseña.

5. Mantenimiento

Mantenimiento del producto

El polvo acumulado reduce el rendimiento de la salida de luz y puede provocar sobrecalentamiento. Esto puede conducir a una reducción de la vida de la fuente de luz e incrementar el desgaste mecánico.Para mantener un rendimiento óptimo y minimizar el desgaste, debe limpiar este producto con frecuencia. Como norma general, limpie este producto al menos dos veces al mes. Sin embargo, el uso y las condiciones ambientales influyen para un aumento de la frecuencia de limpieza.
Para limpiar el producto, siga las instrucciones siguientes:

1. Desenchufe el producto de la alimentación.
2. Espere a que el producto esté a temperatura ambiente.
3. Use un aspirador (o aire seco comprimido) y un cepillo suave para quitar el polvo depositado en orificios de aireación externos.
4. Limpie todas las superficies exteriores con una solución suave de limpiador de cristales sin amoniaco o alcohol isopropílico.
5. Aplique la solución directamente sobre un paño suave que no deje pelusa o un paño de limpiar lentes.
6. Quite todo el polvo o suciedad de los bordes externos de la superficie de la lente.
7. Con cuidado, frote las superficies de la lente hasta que no quede turbiedad ni pelusas.

Seque siempre meticulosamente y con cuidado las superficies exteriores después de limpiarlas.

6. Especificaciones Técnicas

Dimensiones y peso

Longitud	Anchura	Altura	Peso
319 mm (12,5”)	414 mm (16,3”)	477 mm (18,77”)	27 kg (59 lb)

Nota: Las dimensiones en pulgadas están redondeadas.

Alimentación

Tipo de fuente de alimentación	Rango	Selección de tensión
Conmutación (interna)	100 a 240 VCA, 50/60 Hz	Detección automática (autorango)

Parámetro	120 V, 60 Hz	208 V, 60 Hz	230 V, 50 Hz
Consumo	443 W	443 W	430 W
Corriente de funcionamiento	3.75 A	2.21 A	1.91 A
Intensidad de cadena (productos)	13.6 A (3 productos)	13.6 A (6 productos)	13.6 A (7 productos)
Fusible	T 8 A, 250 V	T 8 A, 250 V	T 8 A, 250 V

E/S alimentación	EE.UU./Mundial	UK/Europa
Conector de entrada de alimentación	Seetronic Powerkon IP65	Seetronic Powerkon IP65
Conector de salida de alimentación	Seetronic Powerkon IP65	Seetronic Powerkon IP65
Enchufe del cable de alimentación	Edison (U.S.)	Enchufe local

Fuente de luz

Tipo	Color	Cantidad	Alimentación	Intensidad	Duración
LED	Quad-color RGBW	19	20 W	1.3 A	50,000 horas

Fotometría

Ángulo de haz	Ángulo de campo	Ángulo de zoom	Iluminancia @ 5 m (7°)	Iluminancia @ 5 m (49°)	Temperatura del color
7°–27°	11°–42°	11°–42°	11,032 lux	832 lux	2800–10,000 K

Térmicas

Temperatura externa máxima	Sistema de refrigeración
45 °C (113 °F)	Convección asistida por ventilador

DMX

Connector de E/S	Rango de canal (Single Control)	Rango de canal (Dual Control Movement)	Rango de canal (Dual Control Pixels)
XLR de 5 pines con clasificación IP	20, 96, 178 o 216	8, 20 o 26	57, 76 o 152

Art-Net™/sACN

Connector de E/S	Rango de canal (Single Control)	Rango de canal (Dual Control Movement)	Rango de canal (Dual Control Pixels)
Neutrik con clasificación IP RJ45	20, 96, 178 o 216	8, 20 o 26	57, 76 o 152

ArKaos Kling-Net

Connector de E/S	Rango de canal
Neutrik con clasificación IP RJ45	Determinado por el software ArKaos MediaMaster

Pedidos

Nombre de producto	Nombre de artículo	Código de artículo	Código UPC
Maverick Storm 1 Wash	MAVERICKSTORM1WASH	08011504	781462218522

UL 1573
CSA C22.2 No. 166
E113093

Tabla de Fotometría

	Estrecho		Maverick Storm 1 Wash (Imperial)		Amplio	
Distancia	7° Diámetro del Haz	11° Diámetro del campo	Footcandle	Footcandle	27° Diámetro del Haz	42° Diámetro del campo
15 ft	1.83 ft	2.89 ft	1,226	92	7.20 ft	11.52 ft
20 ft	2.45 ft	3.85 ft	690	52	9.60 ft	15.35 ft
30 ft	3.67 ft	5.78 ft	306	23	14.40 ft	23.03 ft
40 ft	4.89 ft	7.70 ft	172	13	19.21 ft	30.71 ft
50 ft	6.12 ft	9.63 ft	110	8	24.01 ft	38.39 ft
75 ft	9.17 ft	14.44 ft	49	6	28.81 ft	46.06 ft
100 ft	12.23 ft	19.26 ft	28	2	48.02 ft	76.77 ft
125 ft	15.29 ft	24.07 ft	18	1	60.02 ft	95.97 ft
150 ft	18.35 ft	28.89 ft	12	1	72.02 ft	115.16 ft

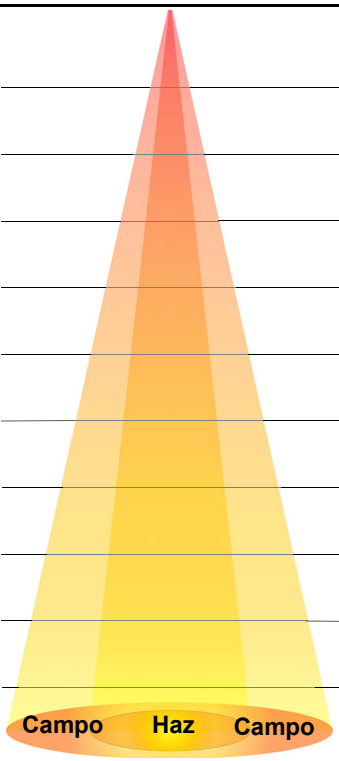

	Estrecho		Maverick Storm 1 Wash (Métrico)		Amplio	
Distancia	7° Diámetro del Haz	11° Diámetro del campo	Lux	Lux	27° Diámetro del Haz	42° Diámetro del campo
1 m	0.12 m	0.19 m	275,800	20,800	0.48 m	0.77 m
2 m	0.24 m	0.39 m	68,950	5,200	0.96 m	1.54 m
5 m	0.61 m	0.96 m	11,032	832	2.40 m	3.84 m
8 m	0.98 m	1.54 m	4,309	325	3.84 m	6.14 m
10 m	1.22 m	1.93 m	2,758	208	4.80 m	7.68 m
15 m	1.83 m	2.89 m	1,226	92	7.20 m	11.52 m
20 m	2.45 m	3.85 m	690	52	9.60 m	15.35 m
25 m	3.06 m	4.81 m	441	33	12.00 m	19.19 m
30 m	3.67 m	5.78 m	306	23	14.40 m	23.03 m

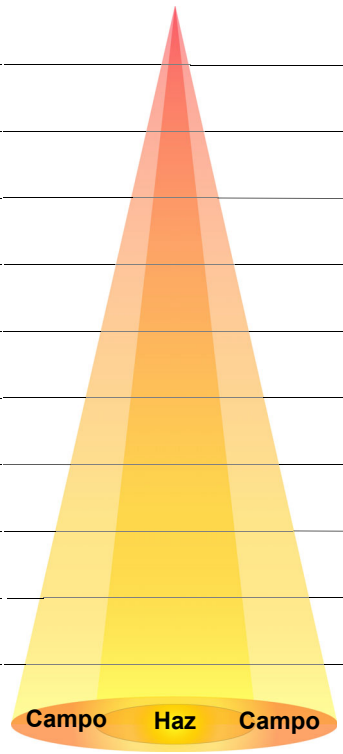

Devoluciones

En caso de que necesite asistencia o devolver un producto:

- Si se encuentra en EE. UU., póngase en contacto con la Oficina Central de Chauvet.
- Si se encuentra en el Reino Unido o Irlanda, póngase en contacto con Chauvet Europe Ltd.
- Si se encuentra en Benelux, póngase en contacto con Chauvet Europe BVBA.
- Si se encuentra en Francia, póngase en contacto con Chauvet France.
- Si se encuentra en Alemania, póngase en contacto con Chauvet Germany.
- Si se encuentra en México, póngase en contacto con Chauvet Mexico.
- Si se encuentra en cualquier otro país, NO contacte con Chauvet. Contacte con su distribuidor local. Vea www.chauvetprofessional.com para distribuidores fuera de EE.UU., Reino Unido, Irlanda, Benelux, Francia, Alemania o México.

Si se encuentra fuera de los EE.UU., Reino Unido, Irlanda, Benelux, Francia, Alemania o México, póngase en contacto con su distribuidor de registro y siga sus instrucciones sobre cómo devolverle a ellos los productos Chauvet. Visite www.chauvetprofessional.com para detalles de contacto.

Llame a la oficina de Asistencia Técnica Chauvet correspondiente y pida un número de Autorización de Devolución de la mercancía (RMA) antes de enviar el producto. Esté preparado para proporcionar el número de modelo, número de serie y una breve descripción de la causa de la devolución.
Para enviar una solicitud de servicio en línea, vea www.chauvetprofessional.com/service-request.
Envíe la mercancía a portes pagados, en su caja original y con su embalaje y accesorios originales. Chauvet no expedirá etiquetas de devolución.
Etiquete el paquete claramente con el número de RMA. Chauvet rechazará cualquier producto devuelto sin un número de RMA.

Escriba el número de RMA en una etiqueta convenientemente adherida. NO escriba el número de RMA directamente sobre la caja.

Antes de enviar el producto, escriba claramente la siguiente información en una hoja de papel y colóquela dentro de la caja:

- Su nombre
- Su dirección
- Su número de teléfono
- Número de RMA
- Una breve descripción del problema

Asegúrese de que empaqueta el producto adecuadamente. Cualquier daño en el transporte que resulte de un empaquetado inadecuado será responsabilidad suya. Se recomienda empaquetado FedEx o de doble caja.

Chauvet se reserva el derecho de usar su propio criterio para reparar o reemplazar productos devueltos.

Contacto

Información general	Servicio Técnico
Oficina Central de Chauvet	
Dirección: 5200 NW 108th Ave. Sunrise, FL 33351 Voz: (954) 577-4455 Fax: (954) 929-5560 Número gratuito: (800) 762-1084	Voz: (844) 393-7575 Fax: (954) 756-8015 Email: chauvetcs@chauvetlighting.com Sitio web: www.chauvetdj.com
Chauvet Europe Ltd	
Dirección: Unit 1C Brookhill Road Industrial Estate Pinxton, Nottingham, UK NG16 6NT Voz: +44 (0) 1773 511115 Fax: +44 (0) 1773 511110	Email: UKtech@chauvetlighting.eu Sitio web: www.chauvetdj.eu
Chauvet Europe BVBA	
Dirección: Stokstraat 18 9770 Kruishoutem Belgium Voz: +32 9 388 93 97	Email: BNLtech@chauvetlighting.eu Sitio web: www.chauvetdj.eu
Chauvet France	
Dirección: 3, Rue Ampère 91380 Chilly-Mazarin France Voz: +33 1 78 85 33 59	Email: FRtech@chauvetlighting.fr Sitio web: www.chauvetdj.eu
Chauvet Germany	
Dirección: Bruno-Bürgel-Str. 11 28759 Bremen Germany Voz: +49 421 62 60 20	Email: DEtech@chauvetlighting.de Sitio web: www.chauvetdj.eu
Chauvet Mexico	
Dirección: Av. de las Partidas 34 - 3B (Entrada por Calle 2) Zona Industrial Lerma Lerma, Edo. de México, CP 52000 Voz: +52 (728) 690-2010	Email: servicio@chauvet.com.mx Sitio web: www.chauvetdj.mx

Visite el sitio web correspondiente que aparece arriba para verificar nuestra información de contacto e instrucciones para solicitar asistencia. Fuera de los EE. UU., Reino Unido, Irlanda, Benelux, Francia, Alemania o México, póngase en contacto con el distribuidor del registro.

1. Avant de Commencer

Ce Qui Est Compris

- Maverick Storm 1 Wash
- Cordon d'alimentation Seetronic Powerkon IP65 au fil nu
- 2 fixations Omega avec matériel de montage
- Manuel de Référence

Instructions Relatives au Déballage

Déballez l'appareil avec précaution et vérifiez le contenu afin de vous assurer que rien ne vous manque et que tout est en bon état.

Réclamations

Si l'emballage ou le contenu (l'appareil et ses accessoires compris) semble avoir été endommagé pendant le transport, ou s'il présente des signes de manipulation sans précaution, veuillez dès réception en notifier immédiatement le transporteur et non Chauvet. Ne pas enregistrer votre réclamation auprès du transporteur en temps et en heure peut entraîner une non validation de celle-ci. De plus, gardez l'emballage et tous les matériaux d'emballage pour inspection. Pour tout autre problème comme la non-livraison de pièces ou composants, des dommages non en rapport avec la livraison ou des vices cachés, veuillez déposer votre réclamation auprès de Chauvet dans les 7 jours suivant la livraison.

Conventions manuelles

Convention	Signification
1–512	Une plage de valeurs
50/60	Un ensemble de valeurs parmi lequel on ne peut en choisir qu'une
Settings	Une option de menu ne pouvant être modifiée
<ENTER>	Un bouton sur lequel appuyer sur le panneau de commande de l'appareil
ON	Une valeur à saisir ou à sélectionner

Symboles

Symbole	Signification
⚠	Consignes importantes en matière d'installation, de configuration et de fonctionnement. Le non-respect de ces consignes peut entraîner le non-fonctionnement de l'appareil ou lui causer des dommages. De même, l'utilisateur peut s'en trouver affecté.
ⓘ	Consignes importantes en matière d'installation ou de configuration. Le produit peut ne pas fonctionner correctement si ces instructions ne sont pas suivies.
✎	Informations utiles.

Durée de Vie des LED

La luminosité des LED décline au fil du temps, principalement à cause de la chaleur. Les LED agencées en groupes ont des températures de fonctionnement plus élevées que les LED simples. Pour cette raison, le fonctionnement de LED en groupe à leur intensité maximale réduit leur durée de vie de manière significative. Dans des conditions normales, cette durée de vie est de 40 000 à 50 000 heures. Si votre priorité est de maximiser la durée de vie, il est nécessaire de faire baisser la température de fonctionnement en améliorant la ventilation autour de l'appareil, ce qui fait baisser la température ambiante. En outre, limiter l'intensité globale de la projection peut prolonger la durée de vie des LED.

Consignes de Sécurité

Veuillez lire les consignes de sécurité qui suivent avant d'utiliser cet appareil. Ces consignes comprennent d'importantes informations en matière d'installation, d'utilisation et de maintenance de l'appareil.

Tous les codes et règlements locaux applicables s'appliquent pour une installation correcte de cet appareil.

Cet appareil ne contient aucune pièce réparable par l'utilisateur. Toute référence à des réparations dans ce manuel d'utilisation ne s'applique qu'à des techniciens certifiés ayant reçu une formation adéquate. Ne pas ouvrir le boîtier ou essayer d'effectuer des réparations.

Sécurité des Personnes

- Évitez tout contact visuel direct avec la source lumineuse quand cet appareil est en marche.
- Toujours débrancher l'appareil de la source d'alimentation avant de le nettoyer ou de remplacer le fusible.
- Toujours connecter l'appareil à un circuit à la terre pour éviter les risques d'électrocution.
- Ne touchez pas le boîtier de l'appareil lorsqu'il est en fonctionnement, celui-ci pouvant être très chaud.

Montage et Fixation

- N’immergez PAS ce produit (IP65). Ce produit est destiné à une utilisation intérieure ou temporaire à l'extérieur.
- Lorsque vous utilisez ce produit dans un environnement extérieur, utilisez des câbles d'alimentation et de données classés IP65 (ou supérieur). Sécurisez les ports d'alimentation et de données inutilisés avec les couvercles IP65 attachés.
- ATTENTION : Lorsque l'appareil est déplacé d'un environnement à température extrême à un autre (par exemple d'un camion froid vers une salle de spectacle chaude et humide), de la condensation peut se former sur les composants électriques internes. Pour éviter de causer des dommages, laissez l'appareil s'acclimater entièrement au milieu environnant avant de le mettre sous tension.
- Ne pas installer à l'extérieur en permanence dans des endroits soumis à des conditions environnementales extrêmes. Ceci inclut, mais n'est pas limité à :
  - Exposition à un environnement marin / salin (à moins de 3 miles d’un plan d’eau salé).
  - Emplacements où les températures hautes ou basses normales dépassent les plages de température indiquées dans ce manuel.
  - Endroits susceptibles d'être inondés ou enfouis dans la neige.
  - Zones où le produit sera soumis à des radiations extrêmes ou à des substances caustiques.
- Installez cet appareil dans un endroit bien ventilé à au moins 50 cm (20 po) des surfaces adjacentes.Veillez à ce qu'il ne se trouve jamais à proximité d'aucun matériel inflammable lorsqu'il est en fonctionnement.
- En cas de suspension de l'appareil, veillez à toujours le fixer à un dispositif d'attache en utilisant un câble de sécurité.
- Ne transportez jamais l'appareil par son cordon d'alimentation ou toute autre pièce mobile.

Alimentation et Câblage

- Assurez-vous que le cordon d'alimentation n'est pas pincé ou endommagé.
- Assurez-vous de toujours brancher cet appareil sur la bonne tension comme indiqué dans les spécifications techniques de ce manuel ou sur l'étiquette des spécifications de l'appareil.
- Durant les périodes de non-utilisation, pour éviter toute usure inutile et pour prolonger la durée de vie, déconnectez entièrement l'appareil en le débranchant de l'alimentation électrique ou en coupant le disjoncteur.
- Ne connectez jamais cet appareil à un bloc de gradateurs ou à un rhéostat.
- Ne débranchez jamais cet appareil en tirant sur le cordon d'alimentation.

Utilisation

- Ne pas utiliser cet appareil si vous constatez que le boîtier, les lentilles ou les câbles ont subit des dommages. Faites remplacer les pièces endommagées dès que possible par un technicien agréé.
- Ne recouvrez pas les fentes de ventilation lors du fonctionnement pour éviter toute surchauffe interne.
- La température ambiante maximale est de 45 °C. Ne faites pas fonctionner l'appareil à des températures plus élevées.
- La température de démarrage minimale est de -20 °C. Ne démarrez pas le produit à des températures plus basses.
- La température ambiante minimale est de -30 °C. Ne pas utiliser le produit à un niveau inférieur.
- En cas de problème de fonctionnement grave, arrêtez l'appareil immédiatement !

Si votre appareil Chauvet nécessite une réparation, veuillez contacter le support technique de Chauvet.

2. Introduction

Description

Le Maverick Storm 1 Wash est une puissante tête mobile à LED RGBW Osram avec un indice de protection IP65. Il est constitué d'un boîtier compact et robuste en aluminium moulé sous pression, construit avec des vis en acier inoxydable 316 pour résister même aux éléments les plus durs. Avec une puissance de 6 000 lumens, ses éléments optiques spécialement conçus conviennent parfaitement aux éclairages de type wash du public ou aérien, même dans les grandes salles. Les effets de mappage de pixels et une énorme plage de zoom améliorent encore la polyvalence de l'appareil, tandis qu'une roue de gobos virtuelle dotée de couleurs de fond permet de créer une multitude d'effets atmosphériques immersifs. L'unité compatible RDM offre une gradation 16 bits et peut être contrôlée via les protocoles DMX, W-DMX, sACN, Art-Net ™ et Kling-Net.

Caractéristiques

- Projecteur lyre LED RGBW polyvalent de type wash avec fonctionnalités de mappage de pixel et zoom
- Gradation 16 bits du gradateur maître et de chaque couleur pour un contrôle en douceur des fondus enchaînés
- Couleurs intégrées offrant des capacité de conception rapide
- Roue de gobos virtuelle intégrée avec des couleurs de fond pour des effets atmosphériques impressionnants
- Déplacement rapide du panoramique, de l'inclinaison et du zoom
- Fonctionnement silencieux pour une multitudes de types d'installation, aussi bien en intérieur qu'en extérieur
- Contrôle par DMX, WDMX, sACN, Art-Net™ et Kling-Net pour une flexibilité totale
- Compatible RDM pour l'adressage et le dépannage à distance
- Angle de zoom de 11° à 42° pour des tailles de faisceaux variables
- Entrée d'alimentation compatible True 1
- Afficheur avec batterie de secours avec une rotation automatique en fonction de l'orientation de l'appareil
- 3 préréglages de menu de configuration et une synchronisation des préréglages pour le chargement simultanée sur plusieurs appareils identiques pour une configuration facile

Vue d'ensemble du produit

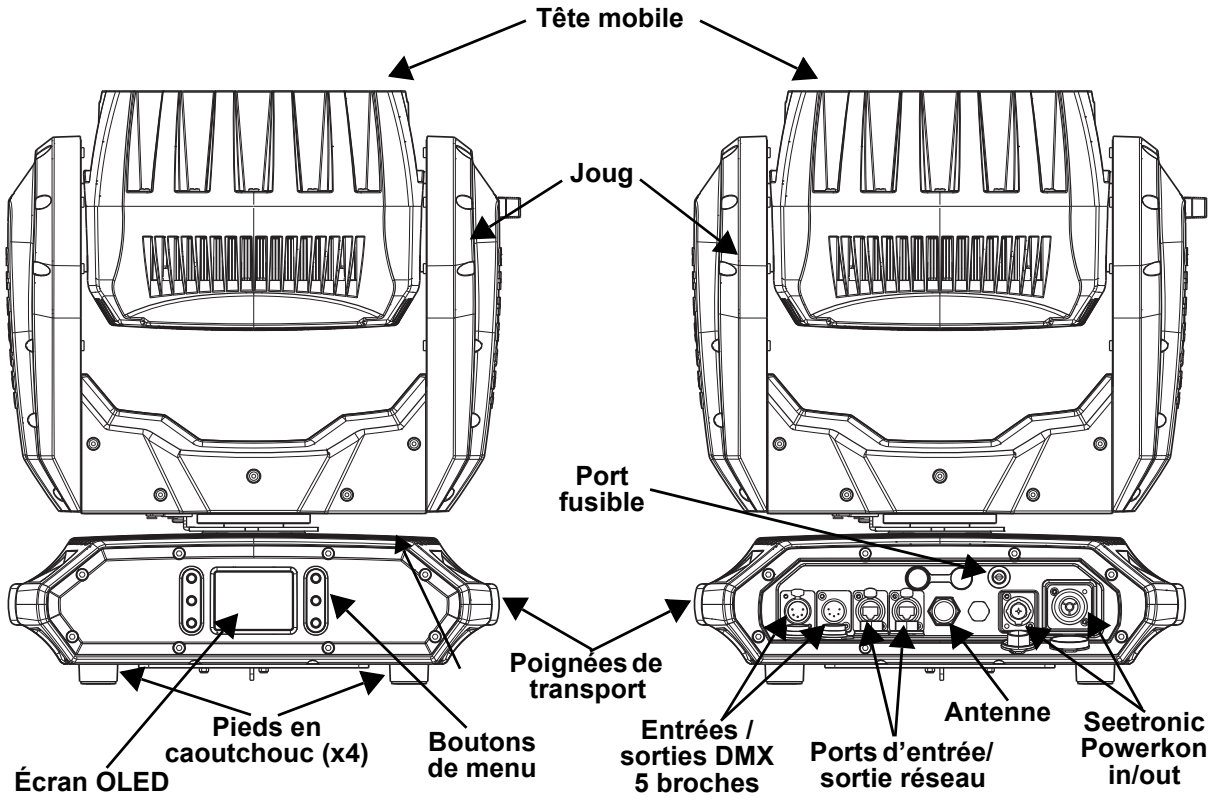

Dimensions du Produit

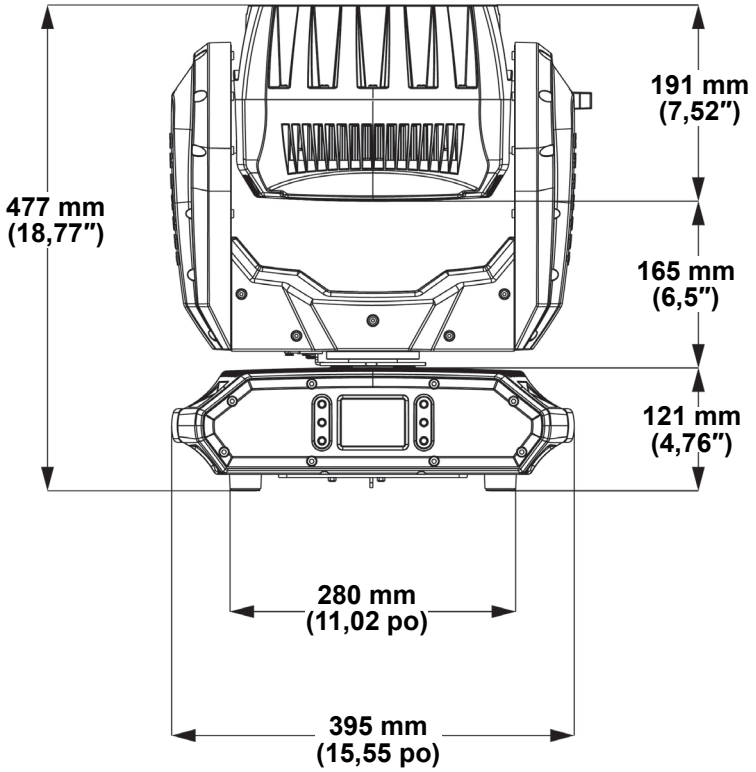

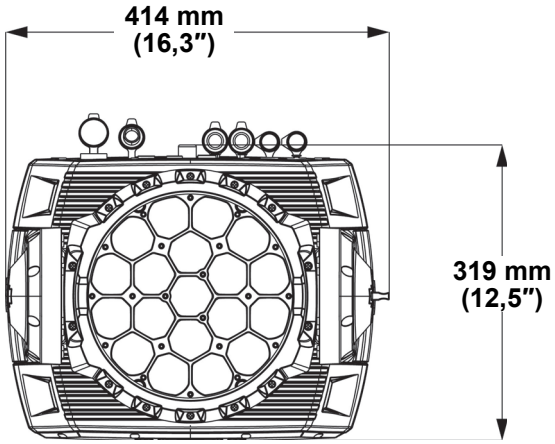

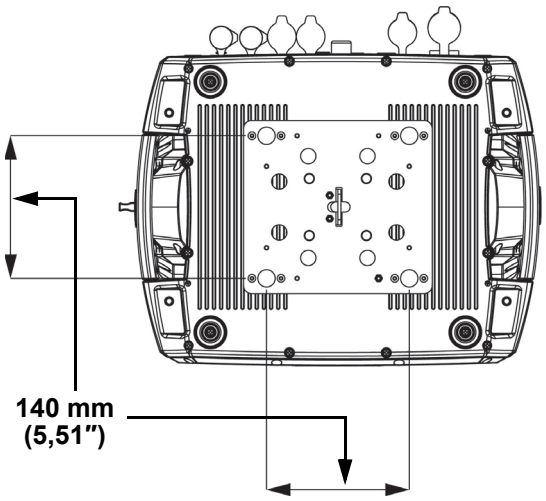

3. Configuration

Alimentation CA

Le Maverick Storm 1 Wash est doté d'une alimentation universelle interne et il peut fonctionner avec des tensions d'entrée comprises entre 100 et 240 V CA, 50/60 Hz. Pour déterminer les besoins en énergie de l'appareil (disjoncteur, prise de courant et câblage), utilisez la valeur de courant figurant sur l'étiquette apposée sur le panneau arrière de l'appareil, ou consultez la section Spécificités Techniques de ce manuel. La capacité nominale affichée indique la consommation courante dans des conditions normales d'utilisation.

- **Toujours connecter l'appareil à un circuit protégé (disjoncteur ou fusible). Assurez-vous que l'appareil soit correctement mis à la terre pour éviter tout risque d'électrocution ou d'incendie.**
- **Durant les périodes de non-utilisation, pour éviter tout usure inutile et pour prolonger la durée de vie, déconnectez-entièrement l'appareil en le débranchant de l'alimentation électrique ou en coupant le disjoncteur.**

Ne connectez jamais l'appareil à un rhéostat (résistance variable) ou un circuit gradateur, même si vous n'avez l'intention de vous servir du rhéostat ou du canal d'assombrissement que comme interrupteur 0 à 100%.

Prise CA

Le Maverick Storm 1 Wash est livré avec un cordon d'alimentation avec un connecteur Seetronic Powerkon à une extrémité et une fiche Edison à l'autre extrémité (marché américain). Si le cordon d'alimentation fourni avec votre produit n'a pas de fiche ou si vous avez besoin de changer la fiche, utilisez le tableau ci-dessous pour câbler la nouvelle fiche.

Connexion	Câble (États-Unis)	Câble (Europe)	Couleur de la vis
Conducteur CA	Noir	Marron	Jaune/Cuivré
Neutre CA	Blanc	Bleu	Argenté
Terre CA	Vert/Jaune	Vert/Jaune	Vert

Remplacement des fusibles

1. Débranchez l'appareil de l'alimentation.
2. Avec un tournevis plat, dévissez la capuchon du porte-fusible du boîtier.
3. Enlevez le fusible grillé du porte fusible et remplacez-le par un fusible de même type et de même ampérage (F 20 A, 250 V).
4. Remettez en place et vissez le capuchon du porte-fusible, puis rebranchez.

Débranchez l'appareil avant de procéder au remplacement du fusible.

Remplacez toujours un fusible obsolète avec un de même type et même ampérage.

Connexion électrique

Vouz pouvez connecter entre eux jusqu'à 3 Maverick Storm 1 Wash à 120 V, 6 unités à 208 V ou 7 unités à 230 V. Ne dépassez jamais cette limite. Vous pouvez vous procurer séparément des cordons d'alimentation de raccordement.
Le produit fournit la chaîne alimentaire via l'Edison de sortie à l'arrière du produit. Voir le schéma ci-dessous pour plus d'informations.

Remote Device Management

Le protocole RDM (gestion des périphériques à distance) est un standard pour la communication bidirectionnelle des appareils dotés de fonctions DMX dans un câblage DMX existant. Vérifiez le manuel d'utilisation du contrôleur DMX ou demandez au fabricant car tous les contrôleurs DMX ne disposent pas de cette fonctionnalité. Le Maverick Storm 1 Wash prend en charge le protocole RDM qui permet au signal DMX retour d'apporter des modifications aux options du plan de menu de l'appareil.

Installation

Avant d'installer ce produit, lisez, assimilez et suivez les recommandations en matière de sécurité reprises dans la section Consignes de Sécurité.

Orientation

Le Maverick Storm 1 Wash doit être monté de manière à garantir l'usage en toute sécurité du laser. Assurez-vous que la ventilation de cet appareil puisse s'effectuer de manière adéquate.

Suspension

- Avant de choisir un emplacement pour l'appareil, assurez-vous qu'il soit facile d'y accéder pour toute opération de maintenance et de programmation.
- Le produit n'est pas destiné à une installation permanente.
- Assurez-vous de monter ce produit loin de tout matériau inflammable.
- Ne montez jamais dans des endroits où la pluie, une humidité élevée, des changements de température extrêmes ou une ventilation limitée peuvent affecter le produit.
- Assurez-vous que la structure ou la surface sur laquelle vous installez l'appareil peut en supporter le poids (voir les Spécificités Techniques)
- Utilisez toujours un câble de sécurité lorsque vous montez cet appareil en hauteur. Garantissez un montage en toute sécurité de l'appareil en le reliant à un point de fixation, comme une plateforme en hauteur ou une structure.
- Lors de la suspension de l'appareil à une structure, vous devriez utiliser un clip de fixation en mesure de supporter la charge nécessaire. Pour la ligne de câbles de sécurité CHAUVET Professional, visitez le site http://trusst.com/products/.
- Lors du montage du produit sur le sol, assurez-vous que le produit et ses câbles sont éloignés des personnes et des véhicules.
- Placez le Maverick Storm 1 Wash de sorte qu'il puisse se déplacer librement sans toucher quoi que ce soit.
- Laissez suffisamment de mou sur les câbles pour éviter les tensions et tirez sur les fiches.

Schéma de installation

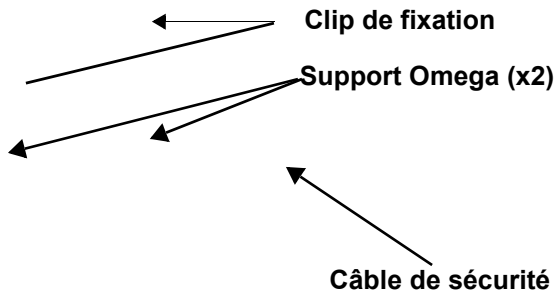

Montage en Hauteur

Montage au Sol

Signal Connections

Le Maverick Storm 1 Wash peut recevoir le signal DMX, WDMX, Art-Net™, sACN ou Kling-Net. Le Maverick Storm 1 Wash est doté de deux port Ethernet et du ports DMX à 5 broches. Pour plus d'informations sur le DMX, lisez l'amorce DMX à l'adresse suivante: https://www.chauvetprofessional.com/wp-content/uploads/2016/06/DMX_Primer.pdf.

Pour obtenir des instructions sur l'association du Maverick Storm 1 Wash avec un émetteur WDMX, reportez-vous à Réinitialisation de WDMX.

Art-Net™ Connection

Art-Net™ est un protocol Ethernet par TCP/IP qui permet de transférer de grandes quantités de données DMX512 en utilisant une connexion Ethernet sur un grand réseau. Une introduction au protocole Art-Net™ est disponible sur le site internet www.chauvetprofessional.com. .

Art-Net™ conçu et droit d'auteur par Artistic Licence Holdings Ltd.

sACN Connection

Également appelé ANSI E1.31, le streaming ACN est un protocole Ethernet qui utilise les couches et le formatage de l'Architecture for Control Networks pour transporter des données DMX512 pa IP ou tout autre réseau compatible ACN. L'ACN est maintenu pa la PLASA (Professional Lighting and Sound Association).

Kling-Net Connection

Kling-Net est un protocole réseau qui permet la configuration automatique des appareils d'affichage en utilisant une connexion Ethernet. Referez-vous au manuel du logiciel ArKaos pour des instructions détaillées sur la programmation de cet appareil.

ArKaos Kling-Net ne prend pas en charge les fonctions de panoramique et d'inclinaison et doit être associé à un autre protocole pour une fonctionnalité complète du Maverick Storm 1 Wash.

Connection Diagram

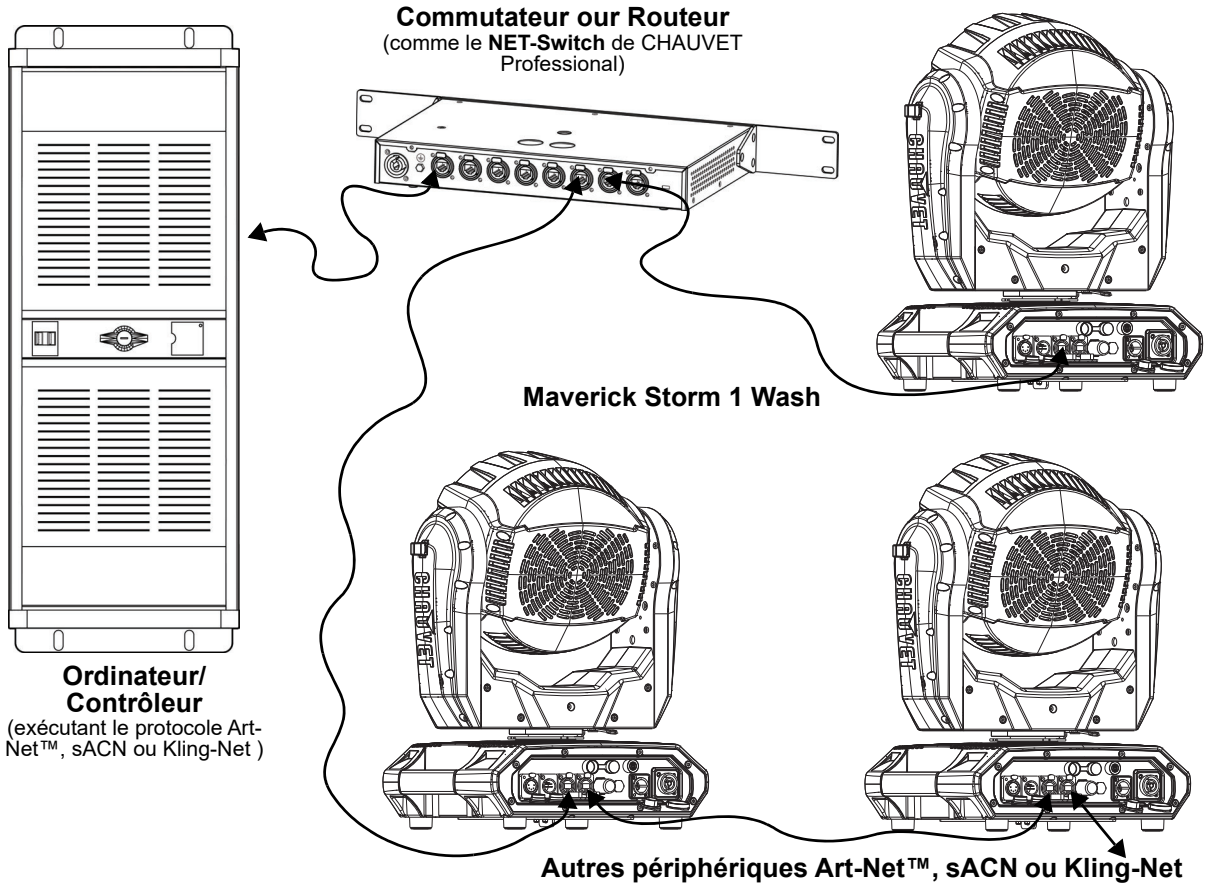

4. Fonctionnement

Description du Tableau de Commandes

Bouton	Fonction
⇧	Permet de naviguer vers le haut dans la liste du menu ou d'incrémenter une valeur numérique dans une fonction
⊟	Permet de sortir de menu ou de la fonction en cours
⇩	Permet de naviguer vers le bas dans la liste du menu ou de décrémenter une valeur numérique dans une fonction
⇦	Permet de se déplacer vers la gauche dans le menu
↵	Active l'entrée de menu actuellement affichée ou confirme la valeur actuellement sélectionnée pour la fonction en cours de sélection
⇨	Permet de se déplacer vers la droite dans le menu

Menu Map

Niveaux de Programmation					Description
Control Settings					**Control Settings Niveaux Principal**
Control Settings	**Single Control**	**DMX**	**Personality**	**Basic** **Standard** **Advanced** **Tour**	Définir la personnalité (voir Personnalités de Contrôle)
			Start Address	**1–512**	Définir l'adresse DMX de départ
		ArtNet	**Personality**	**Basic** **Standard** **Advanced** **Tour**	Définir la personnalité Art-Net™ (voir Personnalités de Contrôle)
			Start Address	**1–512**	Définir l'adresse Art-Net™ de départ
			Universe	**0–255**	Définir l'univers Art-Net™
		sACN	**Personality**	**Basic** **Standard** **Advanced** **Tour**	Définir la personnalité sACN (see Personnalités de Contrôle)
			Start Address	**1–512**	Définir l'adresse sACN
			Universe	**1–256**	Définir l'univers sACN
		WDMX	**Personality**	**Basic** **Standard** **Advanced** **Tour**	Définir la personnalité WDMX (voir Personnalités de Contrôle)
			Start Address	**1–512**	Définir l'adresse WDMX

Niveaux de Programmation						Description
Control Settings						Control Settings Niveau Principal
Control Settings	Dual Control	Movement	DMX	Personality	Basic Standard Advanced	Définir la personnalité DMX (see Personnalités de Contrôle)
				Start Address	1–512	Définir l'adresse DMX de départ
			ArtNet	Personality	Basic Standard Advanced	Définir la personnalité Art-Net™ (see Personnalités de Contrôle)
				Start Address	1–512	Définir l'adresse Art-Net™ de départ
				Universe	0–255	Définir l'univers Art-Net™
			sACN	Personality	Basic Standard Advanced	Définir la personnalité sACN (see Personnalités de Contrôle)
				Start Address	1–512	Définir l'adresse sACN de départ
				Universe	1–256	Définir l'univers sACN
		Pixels	DMX	Personality	Basic Standard Advanced	Définir la personnalité DMX (see Personnalités de Contrôle)
				Start Address	1–512	Définir l'adresse DMX de départ
			ArtNet	Personality	Basic Standard Advanced	Définir la personnalité Art-Net™ (see Personnalités de Contrôle)
				Start Address	1–512	Définir l'adresse Art-Net™ de départ
				Universe	0–255	Définir l'univers Art-Net™
			sACN	Personality	Basic Standard Advanced	Définir la personnalité sACN (see Personnalités de Contrôle)
				Start Address	1–512	Définir l'adresse sACN de départ
				Universe	1–256	Définir l'univers sACN
			Kling-Net	Personality	Basic Standard	Définir la personnalité Kling-Net (see Personnalités de Contrôle)

En mode Dual Control (contrôle double), les protocoles Movement (déplacement) et Pixel ne peuvent pas être identiques.

Niveaux de Programmation				Description
Test Mode				**Test Mode Niveau Principal**
Test Mode	**Auto Test**			Effectuer un test automatique de toutes les fonctions
Test Mode	**Manual Test**	**Pan**	**000–255**	Contrôler et tester manuellement chaque paramètre depuis le panneau de commande
		Tilt		
		P/T Speed		
		Red		
		Green		
		Blue		
		White		
		CTC		
		Color		
		Pattern		
		LED Macro		
		LED Ma. Speed		
		LED Ma. Fade		
		Background		
		Background Dim.		
		Dimmer		
		Shutter		
		Function		
		Zoom		
Setup				**Setup Niveau Principal**
Setup	**Network Settings**	**IP Mode**	**Manual**	Réglage manuel de l'adresse IP
			DHCP	L'adresse IP est définie pa le réseau
			Static	L'adresse IP est définie pa l'appareil
		IpAddress	**_ _ _._ _ _._ _**	Réglage de l'adresse IP en mode manuel
		SubMask	**_ _ _._ _ _._ _**	Réglage du masque de sous-réseau en mode manuel
	Pan Reverse	**NO**		Fonctionnement normal du panoramique
		YES		Fonctionnement inversé du panoramique
	Tilt Reverse	**NO**		Fonctionnement normal du inclinaison
		YES		Fonctionnement inversé du inclinaison
	Zoom Reverse	**NO**		Zoom normal
		YES		Zoom inverse
	Screen Reverse	**NO**		L'écran s'affiche à normal
		YES		L'écran s'affiche à l'envers
		AUTO		Orientation automatique de l'écran
	Pan Angle	**540**		Plage d'angle de panoramique : 540°
		360		Plage d'angle de panoramique : 360°
		180		Plage d'angle de panoramique : 180°
	Tilt Angle	**270**		Plage d'angle de inclinaison : 270°
		180		Plage d'angle de inclinaison : 180°
		90		Plage d'angle de inclinaison : 90°
	BL. O. P/T Move	**NO**		Pas de noir général pendant le panoramique/ inclinaison
		YES		Noir général pendant le panoramique/inclinaison
	Lock Screen	**NO**		Boutons de verrouillage et écran tactile Mot de passe : 0920
		YES		
	Swap XY	**NO**		Ne pas permuter le panoramique et le inclinaison
		YES		Le panoramique contrôle le inclinaison et inversement
	WDMX Reset	**NO**		Ne pas réinitialiser le WDMX
		YES		Réinitialiser le WDMX

Niveaux de Programmation				Description
Setup (cont.)				**Setup Niveau Principal** (cont.)
Setup	**Backlight Timer**	**30S**		L'affichage s'éteint après 30 secondes d'inactivité
		1M		L'affichage s'éteint après 1 minute d'inactivité
		5M		L'affichage s'éteint après 5 minutes d'inactivité
		ON		L'affichage reste allumé
	Loss of Data	**Hold**		Conservation du dernier signal reçu
		Close		Extinction de l'unité
	Fans	**Auto**		La vitesse du ventilateur s'adapte à la température d'appareil
		Full		La vitesse du ventilateur est réglée sur la vitesse haute
		ECO		Mode silencieux
	C Mixing Mode	**RGBW**		Mélange de couleur supplémentaire (0 à 100%)
		CMY		Mélange de couleur retiréle (100 à 0%)
	Dimmer Curve	**Linear**		Définir la courbe de gradation
		Square		
		I Squa		
		SCurve		
	Dimmer Speed	**Smooth**		Modifier la vitesse de gradation
		Fast		
	PWM Option	**600Hz**		Définir le réglage Pulse Width Modulation
		1200Hz		
		2000Hz		
		4000Hz		
		6000Hz		
		15000Hz		
	Color Balance	**Red**	**100–255**	Définir la valeur maximum de LED rouge
		Green		Définir la valeur maximum de LED verte
		Blue		Définir la valeur maximum de LED bleu
		White		Définir la valeur maximum de LED blanc
	Preset Select	**PRESET A**		Options de menu des préréglages enregistrés
		PRESET B		
		PRESET C		
	Preset Sync	**NO**		Permet de transférer les options de menu des préréglages enregistrés vers d'autres appareils Maverick Storm 1 Wash de la chaîne DMX en guirlande
		YES		
	Reset Function	**Pan/Tilt**	**NO**	Réinitialiser chaque fonction de manière individuelle ou toutes les fonctions à partir du démarrage
			YES	
		Zoom	**NO**	
			YES	
		All	**NO**	
			YES	
	Factory Settings	**NO**		Réinitialisation aux paramètres par défaut d'usine
		YES		

Niveaux de Programmation				Description
Sys Info	Sys Info			Sys Info Niveau Principal
Sys Info	Fixture Information	Ver	V_	Affiche la version du micrologiciel
		Running Mode	_ _ _	Affiche le mode d'exécution actuel
		Address	_ _ _	Affiche l'adresse de départ actuelle
		Temperature	_ _ _	Affiche la température actuelle de l'appareil en °C
		Fixture Hours	_ _ _ _ _	Affiche le nombre d'heure pendant lequel l'appareil est resté allumé
		IP	_ _ _._ _ _._ _ _._ _	Affiche l'adresse IP actuelle
		SubMask	_ _ _._ _ _._ _ _._ _	Affiche le masque de sous-réseau actuel
		MAC	_ _._ _._ _._ _._ _	Affiche l'adresse MAC actuelle
	Fan Information	Head Fan1 Speed	_ _ _ _	Affiche la vitesse des ventilateurs de tête en tr/min
		Head Fan2 Speed	_ _ _ _	
	Error Information	No Error!*		Affiche n'importe erreurs ou "No Error!"
	Channel Information	Frequency	_ _ _	Affiche toutes les valeurs actuelles des signaux en entrée, 000 à 255
		Pan		
		Pan Fine		
		Tilt		
		Tilt Fine		
		CTC		
		Color		
		Pattern		
		LED Macro		
		LED Ma. Speed		
		LED Ma. Fade		
		Background		
		Background Dimmer		
		Bg. Dim. Fine		
		Dimmer		
		Dimmer Fine		
		Shutter		
		Zoom		
		Function		
		Red (all, **1–19**)		
		Red Fine (all, **1–19**)		
		Green (all, **1–19**)		
		Green Fine (all, **1–19**)		
		Blue (all, **1–19**)		
		Blue Fine (all, **1–19**)		
		White (all, **1–19**)		
		White Fine (all, **1–19**)		

Configuration du Protocole

Le programme de Maverick Storm 1 Wash peut être configuré pour répondre à DMX, WDMX, Art-Net ™, sACN, Kling-Net ou à une combinaison de ces protocoles. La configuration du protocole doit être définie pour que le produit réponde correctement au (x) contrôleur (s).

Personnalités de Contrôle

Les personnalités de contrôle suivantes sont disponibles sur le Maverick Storm 1 Wash:

Single Control	Dual Control Movement	Dual Control Pixels
Basic (20-canal)	**Basic** (8-canal)	**Basic** (57-canal)
Standard (96-canal)	**Standard** (20-canal)	**Standard** (76-canal)
Advanced (178-canal)	**Advanced** (26-canal)	**Advanced** (152-canal)
Tour (216-canal)	Utilise DMX, Art-Net™ ou sACN	Utilise DMX, Art-Net™, sACN ou Kling-Net
Utilise DMX, Art-Net™, sACN ou WDMX		

Single Control

En mode de Single Control, le Maverick Storm 1 Wash est contrôlé par une seule entrée de protocole. Choisissez parmi les protocoles DMX, Art-Net™, sACN ou WDMX. Dans ce mode, les quatre personnalités disponibles sont : **Basic** (20 canaux), **Standard** (96 canaux), **Advanced** (178 canaux) et **Tour** (216 canaux).

Protocole de Single Control

Pour sélectionner le protocole de **Single Control**, suivez les instructions ci-dessous :

1. Appuyez sur la touche **<MENU>** de manière répétée jusqu'à ce que l'Écran d'accueil s'affiche sur l'écran. Appuyez sur la touche **<ENTER>**.
2. Sélectionnez l'élément **Control Settings** en utilisant les touches **<UP>**, **<DOWN>**, **<LEFT>** ou **<RIGHT>.**
3. Appuyez sur la touche **<ENTER>**.
4. Sélectionnez l'élément **<UP>** ou **<DOWN>** en utilisant les touches **Single Control**.
5. Appuyez sur la touche **<ENTER>**.
6. Sélectionnez un protocole parmi les choix **DMX, ArtNet, sACN** ou **WDMX** en utilisant les touches **<UP>** ou **<DOWN>**.
7. Appuyez sur la touche **<ENTER>**.

Personnalité de Single Control

Pour sélectionner la personnalité **Single Control**, paramétrez le Protocole puis effectuez les actions suivantes :

1. Sélectionnez l'élément **Personality** en utilisant les touches **<UP>** ou **<DOWN>**.
2. Appuyez sur la touche **<ENTER>**.
3. Sélectionnez une personnalité parmi les choix **Basic** (20-canal), **Standard** (96-canal), **Advanced** (178-canal) ou **Tour** (216-canal) en utilisant les touches **<UP>, <DOWN>, <LEFT>** ou **<RIGHT>**.
4. Appuyez sur la touche **<ENTER>**.

Pour le contrôle par WDMX, assurez-vous que l'antenne soit bien droite et qu'il n'y ait aucun obstacle dans la ligne directe entre le contrôleur et l'appareil. Consultez la section Réinitialisation WDMX pour plus d'informations sur la résolution des problèmes.

Adresse de Départ en Mode de Single Control

Pour définir l'adresse de départ du mode de contrôle simple, définissez le Protocole puis suivez les instructions qui suivent :

1. Sélectionnez l'élément **Start Address** en utilisant les touches **<UP>** ou **<DOWN>**.
2. Appuyez sur la touche **<ENTER>**.
3. Saisissez l'adresse de départ (de 1 à 512) avec l'une des méthodes qui suivent :
   a. Utilice **<LEFT>** o **<RIGHT>** para seleccionar el dígito que desee modificar.
   b. Utilice **<UP>** o **<DOWN>** para aumentar o disminuir el valor numérico de ese dígito.
   c. Repita hasta haber configurado la dirección deseada.
4. Appuyez sur la touche **<ENTER>**.

Universe de Single Control

Pour définir l'adresse de l'univers du mode de contrôle simple lors de l'utilisation des Protocoles Art-Net™ ou sACN, définissez le protocole sur **ArtNet** ou **sACN**, puis procédez comme suit :

1. Sélectionnez l'élément **Universe** u en utilisant les touches **<UP>** ou **<DOWN>**.
2. Appuyez sur la touche **<ENTER>**.
3. Saisissez l'adresse de l'univers (**0–255** pour Art-Net™, **0–255** pour sACN) avec l'une des méthodes suivantes :
   a. Utilisez les touches **<LEFT>** ou **<RIGHT>** pour sélectionner le chiffre à modifier.
   b. Utilisez les touches **<UP>** ou **<DOWN>** pour augmenter ou diminuer la valeur de ce chiffre.
   c. Répétez les étapes jusqu'à ce que l'adresse soit configurée comme souhaitée.
4. Appuyez sur la touche **<ENTER>**.

Dual Control

En mode de Dual Control, le Maverick Storm 1 Wash est contrôlé par deux entrées de protocole. L'un contrôle le mouvement de la lyre et du zoom, ainsi que les gradateurs et l'obturateur, tandis que l'autre contrôle chaque sortie LED.

Mouvement en Dual Control

Le protocole de mouvement contrôle le mouvement de la lyre et du zoom, ainsi que les gradateurs et l'obturateur. Choisissez parmi les protocoles DMX, Art-Net™ ou sACN. Dans ce mode, les trois personnalités disponibles sont : **Basic** (8 canaux), **Standard** (20 canaux), et **Advanced** (26 canaux).

Protocole de Mouvement Dual Control

Pour sélectionner le protocole de Mouvement en Dual Control, suivez les instructions ci-dessous :

1. Appuyez sur la touche **<MENU>** de manière répétée jusqu'à ce que l'Écran d'accueil s'affiche sur l'écran. Appuyez sur la touche **<ENTER>**.
2. Sélectionnez l'élément **Control Settings** en utilisant les touches **<UP>, <DOWN>, <LEFT>** ou **<RIGHT>**.
3. Appuyez sur la touche **<ENTER>**.
4. Sélectionnez l'élément **Dual Control** en utilisant les touches **<UP>** ou **<DOWN>**.
5. Appuyez sur la touche **<ENTER>**.
6. Sélectionnez l'élément **Movement** en utilisant les touches **<UP>** ou **<DOWN>**.
7. Appuyez sur la touche **<ENTER>**.
8. Sélectionnez un protocole parmi les choix **DMX, ArtNet** ou **sACN** en utilisant les touches **<UP>, <DOWN>, <LEFT>** ou **<RIGHT>.**
9. Appuyez sur la touche **<ENTER>**.

Personnalité de Mouvement Dual Control

Pour sélectionner la personnalité de mouvement en contrôle double, paramétrez le Protocole, tpuis effectuez les actions suivantes :

1. Sélectionnez l'élément **Personality** en utilisant les touches **<UP>** ou **<DOWN>**.
2. Appuyez sur la touche **<ENTER>**.
3. Sélectionnez une personnalité parmi les choix **Basic** (8 canaux), **Standard** (20 canaux) ou **Advanced** (26 canaux) en utilisant les touches <**UP>, <DOWN>, <LEFT>** ou **<RIGHT>**.
4. Appuyez sur la touche **<ENTER>**.

Adresse de Départ de Mouvement en Dual Control

Pour définir l'adresse de départ du mode de mouvement par contrôle double, définissez le Protocole, puis suivez les instructions qui suivent :

1. Sélectionnez l'élément **Start Address** en utilisant les touches **<UP>** ou **<DOWN>**.
2. Appuyez sur la touche **<ENTER>**.
3. Saisissez l'adresse de départ (**1–512**) avec l'une des méthodes qui suivent :
   a. Utilisez les touches **<LEFT>** ou **<RIGHT>** pour sélectionner le chiffre à modifier.
   b. Utilisez les touches **<UP>** ou **<DOWN>** pour augmenter ou diminuer la valeur de ce chiffre.
   c. Répétez les étapes jusqu'à ce que l'adresse soit configurée comme souhaitée.
4. Appuyez sur la touche **<ENTER>**.

Univers de Mouvement en Dual Control

Pour définir l'adresse de l'univers du mode de mouvement en contrôle double lors de l'utilisation des Protocoles Art-Net™ ou sACN, définissez le protocole sur **ArtNet** or **sACN**, puis procédez comme suit :

1. Sélectionnez l'élément **Universe** en utilisant les touches **<UP>** ou **<Down>**.
2. Appuyez sur la touche <**ENTER>**.
3. Saisissez l'adresse de l'univers (**0–255** pour Art-Net™, **0–255** pour sACN,) avec l'une des méthodes qui suivent :
   a. Utilisez les touches **<LEFT>** ou **<RIGHT>** pour sélectionner le chiffre à modifier.
   b. Utilisez les touches **<UP>** ou **<DOWN>** pour augmenter ou diminuer la valeur de ce chiffre.
   c. Répétez les étapes jusqu'à ce que l'adresse soit configurée comme souhaitée.
4. Appuyez sur la touche **<ENTER>**.

Pixels de Dual Control

Le protocole Pixels permet de contrôler la sortie de chaque LED. Choisissez parmi les protocoles DMX, Art-Net™, sACN ou Kling-Net. Dans ce mode, les trois personnalités disponibles sont : **Basic** (57 canaux), **Standard** (76 canaux), et **Advanced** (152 canaux).

Protocole de Dual Control des Pixels

Pour sélectionner le protocole de contrôle double des pixels, suivez les instructions ci-dessous :

1. Appuyez sur la touche **<MENU>** de manière répétée jusqu'à ce que l'Écran d'accueil s'affiche sur l'écran. Appuyez sur la touche **<ENTER>**.
2. Sélectionnez l'élément **Control Settings** en utilisant les touches **<UP>**, **<DOWN>**, **<LEFT>** ou **<RIGHT>**.
3. Appuyez sur la touche **<ENTER>**.
4. Sélectionnez l'élément **Dual Control** en utilisant les touches **<UP>** ou **<DOWN>**.
5. Appuyez sur la touche**<ENTER>**.
6. Sélectionnez l'élément **Pixels** en utilisant les touches **<UP>** ou **<DOWN>**.
7. Appuyez sur la touche **<ENTER>**.
8. Sélectionnez un protocole parmi les choix **DMX, ArtNet, sACN** ou **Kling-Net** en utilisant les touches **<UP>, <DOWN>, <LEFT>** ou **<RIGHT>**.
9. Appuyez sur la touche **<ENTER>**.

Personnalité de Dual Control des Pixels

Pour sélectionner la personnalité **Dual Control Pixels**, paramétrez le Protocole, puis effectuez les actions suivantes :

1. Sélectionnez l'élément **Personality** en utilisant les touches **<UP>** ou **<DOWN>**.
2. Appuyez sur la touche **<ENTER>**.
3. Sélectionnez une personnalité parmi les choix : **Basic** (57 canaux), **Standard** (76 canaux) ou **Advanced** (152 canaux) en utilisant les touches **<UP>**, **<DOWN>**, **<LEFT>** ou **<RIGHT>**.
4. Appuyez sur la touche **<ENTER>**.

En protocole ArKaos Kling-Net, vous pouvez uniquement attribuer les personnalités de Pixels Basic et Standard.

Adresse de départ de Dual Control des pixels

Pour définir l'adresse du mode de contrôle double des pixels, définissez le Protocole, puis suivez les instructions qui suivent :

1. Sélectionnez l'élément **Start Address** en utilisant les touches **<UP>** ou **<DOWN>**.
2. Appuyez sur la touche **<ENTER>**.
3. Saisissez l'adresse de départ (**1–512**) avec l'une des méthodes qui suivent :
   a. Utilisez les touches **<LEFT>** ou **<RIGHT>** pour sélectionner le chiffre à modifier.
   b. Utilisez les touches **<UP>** ou **<DOWN>** pour augmenter ou diminuer la valeur de ce chiffre.
   c. Répétez les étapes jusqu'à ce que l'adresse soit configurée comme souhaitée.
4. Appuyez sur la touche **<ENTER>**.

Univers de Dual Control des Pixels

Pour définir l'adresse de l'univers **Dual Control Pixels** lors de l'utilisation des Protocole Art-Net™ ou sACN, définissez le protocole sur **ArtNet** ou **sACN**, puis procédez comme suit :

1. Sélectionnez l'élément **Universe** en utilisant les touches **<UP>** ou **<DOWN>.**
2. Appuyez sur la touche <**ENTER>**.
3. Saisissez l'adresse de départ (**0–255** pour Art-Net™, **0–255** pour sACN,) avec l'une des méthodes qui suivent :
   a. Utilisez les touches **<LEFT>** ou **<RIGHT>** pour sélectionner le chiffre à modifier.
   b. Utilisez les touches **<UP>** ou **<DOWN>** pour augmenter ou diminuer la valeur de ce chiffre.
   c. Répétez les étapes jusqu'à ce que l'adresse soit configurée comme souhaitée.
4. Appuyez sur la touche **<ENTER>**.

Zones pour le Contrôle de Pixels

Valeurs de Single Control

Single Control: Mode “Tour” (216 canaux)

Canal	Fonction	Valeur	Pourcentage/Paramétrage				
1	**Pan**	000 ⇔ 255	0–100%				
2	**Pan précis**	000 ⇔ 255	0–100%				
3	**Inclinaison**	000 ⇔ 255	0–100%				
4	**Inclinaison fin**	000 ⇔ 255	0–100%				
5	**CTC**	000	Pas de fonction				
		001 ⇔ 255	Température de couleur de 2800 à 10000K				
6	**Couleur**	000	Aucune fonction				
		001 ⇔ 002	2700K	R = 156	G = 118	B = 0	W = 63
		003 ⇔ 004	3200K	R = 156	G = 141	B = 5	W = 89
		005 ⇔ 006	4200K	R = 156	G = 141	B = 14	W = 255
		007 ⇔ 008	5600K	R = 156	G = 207	B = 54	W = 255
		009 ⇔ 010	8000K	R = 130	G = 255	B = 96	W = 255
		011	Bleu	R = 0	G = 0	B = 255	W = 0
		012 ⇔ 048	+ Vert	R = 0	G = 0–255	B = 255	W = 0
		049	Cyan	R = 0	G = 255	B = 255	W = 0
		050 ⇔ 086	- Bleu	R = 0	G = 255	B = 255–0	W = 0
		087	Vert	R = 0	G = 255	B = 0	W = 0
		088 ⇔ 124	+ Rouge	R = 0–255	G = 255	B = 0	W = 0
		125	Jaune	R = 255	G = 255	B = 0	W = 0
		126 ⇔ 162	- Vert	R = 255	G = 255–0	B = 0	W = 0
		163	Rouge	R = 255	G = 0	B = 0	W = 0
		164 ⇔ 200	+ Bleu	R = 255	G = 0	B = 0–255	W = 0
		201	Magenta	R = 255	G = 0	B = 255	W = 0
		202 ⇔ 238	- Rouge	R = 255–0	G = 0	B = 255	W = 0
		239	Bleu	R = 0	G = 0	B = 255	W = 0
		240 ⇔ 247	Changement de couleur, rapide à lent				
		248 ⇔ 255	Saut de couleur, rapide à lent				
7	**Gobo**	000	Pas de fonction				
		001 ⇔ 255	Gobos (indexé)				
8	**LED macro/ Auto program**	000 ⇔ 015	Pas de fonction				
		016 ⇔ 116	Macros de LED 1–101				
		117 ⇔ 135	Macros de LED 102				
		136 ⇔ 237	Programmes automatiques 1–101				
		238 ⇔ 255	Programmes automatiques 102				
9	**Vitesse pour macro LED/ Programme Automatique**	000 ⇔ 127	Vitesse auto, rapide à lent				
		128	Attente				
		129 ⇔ 255	Vitesse auto, lent à rapide				
10	**Décalage interne LED**	000 ⇔ 255	Rapide à lent				

Canal	Fonction	Valeur	Pourcentage/Paramétrage				
11	**Couleur de fond**	000	Aucune fonction				
		001 ⇔ 002	2700K	R = 156	G = 118	B = 0	W = 63
		003 ⇔ 004	3200K	R = 156	G = 141	B = 5	W = 89
		005 ⇔ 006	4200K	R = 156	G = 141	B = 14	W = 255
		007 ⇔ 008	5600K	R = 156	G = 207	B = 54	W = 255
		009 ⇔ 010	8000K	R = 130	G = 255	B = 96	W = 255
		011	Bleu	R = 0	G = 0	B = 255	W = 0
		012 ⇔ 048	+ Vert	R = 0	G = 0–255	B = 255	W = 0
		049	Cyan	R = 0	G = 255	B = 255	W = 0
		050 ⇔ 086	- Bleu	R = 0	G = 255	B = 255–0	W = 0
		087	Vert	R = 0	G = 255	B = 0	W = 0
		088 ⇔ 124	+ Rouge	R = 0–255	G = 255	B = 0	W = 0
		125	Jaune	R = 255	G = 255	B = 0	W = 0
		126 ⇔ 162	- Vert	R = 255	G = 255–0	B = 0	W = 0
		163	Rouge	R = 255	G = 0	B = 0	W = 0
		164 ⇔ 200	+ Bleu	R = 255	G = 0	B = 0–255	W = 0
		201	Magenta	R = 255	G = 0	B = 255	W = 0
		202 ⇔ 238	- Rouge	R = 255–0	G = 0	B = 255	W = 0
		239	Bleu	R = 0	G = 0	B = 255	W = 0
		240 ⇔ 247	Changement de couleur, rapide à lent				
		248 ⇔ 255	Saut de couleur, rapide à lent				
12	**Gradateur BC**	000 ⇔ 255	0–100%				
13	**Gradateur BC fin**	000 ⇔ 255	0–100%				
14	**Gradateur principal**	000 ⇔ 255	0–100%				
15	**Gradateur fin principal**	000 ⇔ 255	0–100%				
16	**Obturateur**	000 ⇔ 019	Arrêt				
		020 ⇔ 024	Marche				
		025 ⇔ 064	Strobe, rapide à lent				
		065 ⇔ 069	Marche				
		070 ⇔ 084	Strobe 100–0%, rapide à lent				
		085 ⇔ 089	Marche				
		090 ⇔ 104	Strobe 0–100%, rapide à lent				
		105 ⇔ 109	Marche				
		110 ⇔ 124	Aléatoire, rapide à lent				
		125 ⇔ 129	Marche				
		130 ⇔ 144	Marche rapide aléatoire 100–0%, rapide à lent				
		145 ⇔ 149	Marche				
		150 ⇔ 164	Marche lent aléatoire 0–100%, rapide à lent				
		165 ⇔ 169	Marche				
		170 ⇔ 184	Pulsastion, rapide à lent				
		185 ⇔ 189	Marche				
		190 ⇔ 204	Pulsation aléatoire, rapide à lent				
		205 ⇔ 209	Marche				
		210 ⇔ 224	Ouverture et fermenture en fondu, rapide à lent				
		225 ⇔ 229	Marche				
		230 ⇔ 244	Pulsation aléatoire, rapide à lent				
		245 ⇔ 255	Marche				
17	**Zoom**	000 ⇔ 255	Large à étroit				

Canal	Fonction	Valeur	Pourcentage/Paramétrage
18	Contrôle	000 ⇔ 009	Aucune fonction
		010 ⇔ 014	Noir général pendant le balayage/basculement
		015 ⇔ 019	Aucune fonction (réservé pour utilisation future)
		020 ⇔ 024	Mode de mélange de couleur RGBW (en ajout)
		025 ⇔ 029	Mode de mélange de couleur CMY (R=C, G=M, B=Y)
		030 ⇔ 049	Aucune fonction (réservé pour utilisation future)
		050 ⇔ 054	Réinitialisation du balayage
		055 ⇔ 059	Réinitialisation du basculement
		060 ⇔ 064	Réinitialisation zoom
		065 ⇔ 069	Aucune fonction (réservé pour utilisation future)
		070 ⇔ 074	Réinitialisation totale
		075 ⇔ 109	Aucune fonction (réservé pour utilisation future)
		110 ⇔ 114	Vitesse rapide de balayage/basculement
		115 ⇔ 119	Vitesse lente de balayage/basculement
		120 ⇔ 124	Mode de vitesse ventilateur lente
		125 ⇔ 129	Mode de vitesse ventilateur plein régime
		130 ⇔ 134	Mode de vitesse ventilateur automatique
		135 ⇔ 139	Mode de vitesse de gradation rapide
		140 ⇔ 144	Mode de vitesse de gradation lente
		145 ⇔ 255	Aucune fonction (réservé pour utilisation future)
19	Rouge principal	000 ⇔ 255	Mode RGBW: 0 à 100% / Mode CMY: 100 à 0%
20	Rouge fin principal	000 ⇔ 255	Mode RGBW: 0 à 100% / Mode CMY: 100 à 0%
21	Vert principal	000 ⇔ 255	Mode RGBW: 0 à 100% / Mode CMY: 100 à 0%
22	Vert fin principal	000 ⇔ 255	Mode RGBW: 0 à 100% / Mode CMY: 100 à 0%
23	Bleu principal	000 ⇔ 255	Mode RGBW: 0 à 100% / Mode CMY: 100 à 0%
24	Bleu fin principal	000 ⇔ 255	Mode RGBW: 0 à 100% / Mode CMY: 100 à 0%
25	Blanc principal	000 ⇔ 255	Mode RGBW: 0 à 100% / Mode CMY: 100 à 0%
26	Blanc fin principal	000 ⇔ 255	Mode RGBW: 0 à 100% / Mode CMY: 100 à 0%
27	Gradateur 1	000 ⇔ 255	0–100%
28	Gradateur fin 1	000 ⇔ 255	0–100%
29	Rouge 1	000 ⇔ 255	Mode RGBW: 0 à 100% / Mode CMY: 100 à 0%
30	Rouge fin 1	000 ⇔ 255	Mode RGBW: 0 à 100% / Mode CMY: 100 à 0%
31	Vert 1	000 ⇔ 255	Mode RGBW: 0 à 100% / Mode CMY: 100 à 0%
32	Vert fin 1	000 ⇔ 255	Mode RGBW: 0 à 100% / Mode CMY: 100 à 0%
33	Bleu 1	000 ⇔ 255	Mode RGBW: 0 à 100% / Mode CMY: 100 à 0%
34	Bleu fin 1	000 ⇔ 255	Mode RGBW: 0 à 100% / Mode CMY: 100 à 0%
35	Blanc 1	000 ⇔ 255	Mode RGBW: 0 à 100% / Mode CMY: 100 à 0%
36	Blanc fin 1	000 ⇔ 255	Mode RGBW: 0 à 100% / Mode CMY: 100 à 0%
37	Gradateur 2	000 ⇔ 255	0–100%
38	Gradateur fin 2	000 ⇔ 255	0–100%
39	Rouge 2	000 ⇔ 255	Mode RGBW: 0 à 100% / Mode CMY: 100 à 0%
40	Rouge fin 2	000 ⇔ 255	Mode RGBW: 0 à 100% / Mode CMY: 100 à 0%
41	Vert 2	000 ⇔ 255	Mode RGBW: 0 à 100% / Mode CMY: 100 à 0%
42	Vert fin 2	000 ⇔ 255	Mode RGBW: 0 à 100% / Mode CMY: 100 à 0%
43	Bleu 2	000 ⇔ 255	Mode RGBW: 0 à 100% / Mode CMY: 100 à 0%
44	Bleu fin 2	000 ⇔ 255	Mode RGBW: 0 à 100% / Mode CMY: 100 à 0%
45	Blanc 2	000 ⇔ 255	Mode RGBW: 0 à 100% / Mode CMY: 100 à 0%
46	Blanc fin 2	000 ⇔ 255	Mode RGBW: 0 à 100% / Mode CMY: 100 à 0%
47	Gradateur 3	000 ⇔ 255	0–100%
48	Gradateur fin 3	000 ⇔ 255	0–100%
49	Rouge 3	000 ⇔ 255	Mode RGBW: 0 à 100% / Mode CMY: 100 à 0%
50	Rouge fin 3	000 ⇔ 255	Mode RGBW: 0 à 100% / Mode CMY: 100 à 0%
51	Vert 3	000 ⇔ 255	Mode RGBW: 0 à 100% / Mode CMY: 100 à 0%

Canal	Fonction	Valeur	Pourcentage/Paramétrage
52	Vert fin 3	000 ⇔ 255	Mode RGBW: 0 à 100% / Mode CMY: 100 à 0%
53	Bleu 3	000 ⇔ 255	Mode RGBW: 0 à 100% / Mode CMY: 100 à 0%
54	Bleu fin 3	000 ⇔ 255	Mode RGBW: 0 à 100% / Mode CMY: 100 à 0%
55	Blanc 3	000 ⇔ 255	Mode RGBW: 0 à 100% / Mode CMY: 100 à 0%
56	Blanc fin 3	000 ⇔ 255	Mode RGBW: 0 à 100% / Mode CMY: 100 à 0%
57	Gradateur 4	000 ⇔ 255	0–100%
58	Gradateur fin 4	000 ⇔ 255	0–100%
59	Rouge 4	000 ⇔ 255	Mode RGBW: 0 à 100% / Mode CMY: 100 à 0%
60	Rouge fin 4	000 ⇔ 255	Mode RGBW: 0 à 100% / Mode CMY: 100 à 0%
61	Vert 4	000 ⇔ 255	Mode RGBW: 0 à 100% / Mode CMY: 100 à 0%
62	Vert fin 4	000 ⇔ 255	Mode RGBW: 0 à 100% / Mode CMY: 100 à 0%
63	Bleu 4	000 ⇔ 255	Mode RGBW: 0 à 100% / Mode CMY: 100 à 0%
64	Bleu fin 4	000 ⇔ 255	Mode RGBW: 0 à 100% / Mode CMY: 100 à 0%
65	Blanc 4	000 ⇔ 255	Mode RGBW: 0 à 100% / Mode CMY: 100 à 0%
66	Blanc fin 4	000 ⇔ 255	Mode RGBW: 0 à 100% / Mode CMY: 100 à 0%
67	Gradateur 5	000 ⇔ 255	0–100%
68	Gradateur fin 5	000 ⇔ 255	0–100%
69	Rouge 5	000 ⇔ 255	Mode RGBW: 0 à 100% / Mode CMY: 100 à 0%
70	Rouge fin 5	000 ⇔ 255	Mode RGBW: 0 à 100% / Mode CMY: 100 à 0%
71	Vert 5	000 ⇔ 255	Mode RGBW: 0 à 100% / Mode CMY: 100 à 0%
72	Vert fin 5	000 ⇔ 255	Mode RGBW: 0 à 100% / Mode CMY: 100 à 0%
73	Bleu 5	000 ⇔ 255	Mode RGBW: 0 à 100% / Mode CMY: 100 à 0%
74	Bleu fin 5	000 ⇔ 255	Mode RGBW: 0 à 100% / Mode CMY: 100 à 0%
75	Blanc 5	000 ⇔ 255	Mode RGBW: 0 à 100% / Mode CMY: 100 à 0%
76	Blanc fin 5	000 ⇔ 255	Mode RGBW: 0 à 100% / Mode CMY: 100 à 0%
77	Gradateur 6	000 ⇔ 255	0–100%
78	Gradateur fin 6	000 ⇔ 255	0–100%
79	Rouge 6	000 ⇔ 255	Mode RGBW: 0 à 100% / Mode CMY: 100 à 0%
80	Rouge fin 6	000 ⇔ 255	Mode RGBW: 0 à 100% / Mode CMY: 100 à 0%
81	Vert 6	000 ⇔ 255	Mode RGBW: 0 à 100% / Mode CMY: 100 à 0%
82	Vert fin 6	000 ⇔ 255	Mode RGBW: 0 à 100% / Mode CMY: 100 à 0%
83	Bleu 6	000 ⇔ 255	Mode RGBW: 0 à 100% / Mode CMY: 100 à 0%
84	Bleu fin 6	000 ⇔ 255	Mode RGBW: 0 à 100% / Mode CMY: 100 à 0%
85	Blanc 6	000 ⇔ 255	Mode RGBW: 0 à 100% / Mode CMY: 100 à 0%
86	Blanc fin 6	000 ⇔ 255	Mode RGBW: 0 à 100% / Mode CMY: 100 à 0%
87	Gradateur 7	000 ⇔ 255	0–100%
88	Gradateur fin 7	000 ⇔ 255	0–100%
89	Rouge 7	000 ⇔ 255	Mode RGBW: 0 à 100% / Mode CMY: 100 à 0%
90	Rouge fin 7	000 ⇔ 255	Mode RGBW: 0 à 100% / Mode CMY: 100 à 0%
91	Vert 7	000 ⇔ 255	Mode RGBW: 0 à 100% / Mode CMY: 100 à 0%
92	Vert fin 7	000 ⇔ 255	Mode RGBW: 0 à 100% / Mode CMY: 100 à 0%
93	Bleu 7	000 ⇔ 255	Mode RGBW: 0 à 100% / Mode CMY: 100 à 0%
94	Bleu fin 7	000 ⇔ 255	Mode RGBW: 0 à 100% / Mode CMY: 100 à 0%
95	Blanc 17	000 ⇔ 255	Mode RGBW: 0 à 100% / Mode CMY: 100 à 0%
96	Blanc fin 7	000 ⇔ 255	Mode RGBW: 0 à 100% / Mode CMY: 100 à 0%
97	Gradateur 8	000 ⇔ 255	0–100%
98	Gradateur fin 8	000 ⇔ 255	0–100%
99	Rouge 8	000 ⇔ 255	Mode RGBW: 0 à 100% / Mode CMY: 100 à 0%
100	Rouge fin 8	000 ⇔ 255	Mode RGBW: 0 à 100% / Mode CMY: 100 à 0%
101	Vert 8	000 ⇔ 255	Mode RGBW: 0 à 100% / Mode CMY: 100 à 0%
102	Vert fin 8	000 ⇔ 255	Mode RGBW: 0 à 100% / Mode CMY: 100 à 0%
103	Bleu 8	000 ⇔ 255	Mode RGBW: 0 à 100% / Mode CMY: 100 à 0%
104	Bleu fin 8	000 ⇔ 255	Mode RGBW: 0 à 100% / Mode CMY: 100 à 0%

Canal	Fonction	Valeur	Pourcentage/Paramétrage
105	**Blanc 8**	000 ⇔ 255	Mode RGBW: 0 à 100% / Mode CMY: 100 à 0%
106	**Blanc fin 8**	000 ⇔ 255	Mode RGBW: 0 à 100% / Mode CMY: 100 à 0%
107	**Gradateur 9**	000 ⇔ 255	0–100%
108	**Gradateur fin 9**	000 ⇔ 255	0–100%
109	**Rouge 9**	000 ⇔ 255	Mode RGBW: 0 à 100% / Mode CMY: 100 à 0%
110	**Rouge fin 9**	000 ⇔ 255	Mode RGBW: 0 à 100% / Mode CMY: 100 à 0%
111	**Vert 9**	000 ⇔ 255	Mode RGBW: 0 à 100% / Mode CMY: 100 à 0%
112	**Vert fin 9**	000 ⇔ 255	Mode RGBW: 0 à 100% / Mode CMY: 100 à 0%
113	**Bleu 9**	000 ⇔ 255	Mode RGBW: 0 à 100% / Mode CMY: 100 à 0%
114	**Bleu fin 9**	000 ⇔ 255	Mode RGBW: 0 à 100% / Mode CMY: 100 à 0%
115	**Blanc 9**	000 ⇔ 255	Mode RGBW: 0 à 100% / Mode CMY: 100 à 0%
116	**Blanc fin 9**	000 ⇔ 255	Mode RGBW: 0 à 100% / Mode CMY: 100 à 0%
117	**Gradateur 10**	000 ⇔ 255	0–100%
118	**Gradateur fin 10**	000 ⇔ 255	0–100%
119	**Rouge 10**	000 ⇔ 255	Mode RGBW: 0 à 100% / Mode CMY: 100 à 0%
120	**Rouge fin 10**	000 ⇔ 255	Mode RGBW: 0 à 100% / Mode CMY: 100 à 0%
121	**Vert 10**	000 ⇔ 255	Mode RGBW: 0 à 100% / Mode CMY: 100 à 0%
122	**Vert fin 10**	000 ⇔ 255	Mode RGBW: 0 à 100% / Mode CMY: 100 à 0%
123	**Bleu 10**	000 ⇔ 255	Mode RGBW: 0 à 100% / Mode CMY: 100 à 0%
124	**Bleu fin 10**	000 ⇔ 255	Mode RGBW: 0 à 100% / Mode CMY: 100 à 0%
125	**Blanc 10**	000 ⇔ 255	Mode RGBW: 0 à 100% / Mode CMY: 100 à 0%
126	**Blanc fin 10**	000 ⇔ 255	Mode RGBW: 0 à 100% / Mode CMY: 100 à 0%
127	**Gradateur 11**	000 ⇔ 255	0–100%
128	**Gradateur fin 11**	000 ⇔ 255	0–100%
129	**Rouge 11**	000 ⇔ 255	Mode RGBW: 0 à 100% / Mode CMY: 100 à 0%
130	**Rouge fin 11**	000 ⇔ 255	Mode RGBW: 0 à 100% / Mode CMY: 100 à 0%
131	**Vert 11**	000 ⇔ 255	Mode RGBW: 0 à 100% / Mode CMY: 100 à 0%
132	**Vert fin 11**	000 ⇔ 255	Mode RGBW: 0 à 100% / Mode CMY: 100 à 0%
133	**Bleu 11**	000 ⇔ 255	Mode RGBW: 0 à 100% / Mode CMY: 100 à 0%
134	**Bleu fin 11**	000 ⇔ 255	Mode RGBW: 0 à 100% / Mode CMY: 100 à 0%
135	**Blanc 11**	000 ⇔ 255	Mode RGBW: 0 à 100% / Mode CMY: 100 à 0%
136	**Blanc fin 11**	000 ⇔ 255	Mode RGBW: 0 à 100% / Mode CMY: 100 à 0%
137	**Gradateur 12**	000 ⇔ 255	0–100%
138	**Gradateur fin 12**	000 ⇔ 255	0–100%
139	**Rouge 12**	000 ⇔ 255	Mode RGBW: 0 à 100% / Mode CMY: 100 à 0%
140	**Rouge fin 12**	000 ⇔ 255	Mode RGBW: 0 à 100% / Mode CMY: 100 à 0%
141	**Vert 12**	000 ⇔ 255	Mode RGBW: 0 à 100% / Mode CMY: 100 à 0%
142	**Vert fin 12**	000 ⇔ 255	Mode RGBW: 0 à 100% / Mode CMY: 100 à 0%
143	**Bleu 12**	000 ⇔ 255	Mode RGBW: 0 à 100% / Mode CMY: 100 à 0%
144	**Bleu fin 12**	000 ⇔ 255	Mode RGBW: 0 à 100% / Mode CMY: 100 à 0%
145	**Blanc 12**	000 ⇔ 255	Mode RGBW: 0 à 100% / Mode CMY: 100 à 0%
146	**Blanc fin 12**	000 ⇔ 255	Mode RGBW: 0 à 100% / Mode CMY: 100 à 0%
147	**Gradateur 13**	000 ⇔ 255	0–100%
148	**Gradateur fin 13**	000 ⇔ 255	0–100%
149	**Rouge 13**	000 ⇔ 255	Mode RGBW: 0 à 100% / Mode CMY: 100 à 0%
150	**Rouge fin 13**	000 ⇔ 255	Mode RGBW: 0 à 100% / Mode CMY: 100 à 0%
151	**Vert 13**	000 ⇔ 255	Mode RGBW: 0 à 100% / Mode CMY: 100 à 0%
152	**Vert fin 13**	000 ⇔ 255	Mode RGBW: 0 à 100% / Mode CMY: 100 à 0%
153	**Bleu 13**	000 ⇔ 255	Mode RGBW: 0 à 100% / Mode CMY: 100 à 0%
154	**Bleu fin 13**	000 ⇔ 255	Mode RGBW: 0 à 100% / Mode CMY: 100 à 0%
155	**Blanc 13**	000 ⇔ 255	Mode RGBW: 0 à 100% / Mode CMY: 100 à 0%
156	**Blanc fin 13**	000 ⇔ 255	Mode RGBW: 0 à 100% / Mode CMY: 100 à 0%
157	**Gradateur 14**	000 ⇔ 255	0–100%

Canal	Fonction	Valeur	Pourcentage/Paramétrage
158	**Gradateur fin 14**	000 ⇔ 255	0–100%
159	**Rouge 14**	000 ⇔ 255	Mode RGBW: 0 à 100% / Mode CMY: 100 à 0%
160	**Rouge fin 14**	000 ⇔ 255	Mode RGBW: 0 à 100% / Mode CMY: 100 à 0%
161	**Vert 14**	000 ⇔ 255	Mode RGBW: 0 à 100% / Mode CMY: 100 à 0%
162	**Vert fin 14**	000 ⇔ 255	Mode RGBW: 0 à 100% / Mode CMY: 100 à 0%
163	**Bleu 14**	000 ⇔ 255	Mode RGBW: 0 à 100% / Mode CMY: 100 à 0%
164	**Bleu fin 14**	000 ⇔ 255	Mode RGBW: 0 à 100% / Mode CMY: 100 à 0%
165	**Blanc 14**	000 ⇔ 255	Mode RGBW: 0 à 100% / Mode CMY: 100 à 0%
166	**Blanc fin 14**	000 ⇔ 255	Mode RGBW: 0 à 100% / Mode CMY: 100 à 0%
167	**Gradateur 15**	000 ⇔ 255	0–100%
168	**Gradateur fin 15**	000 ⇔ 255	0–100%
169	**Rouge 15**	000 ⇔ 255	Mode RGBW: 0 à 100% / Mode CMY: 100 à 0%
170	**Rouge fin 15**	000 ⇔ 255	Mode RGBW: 0 à 100% / Mode CMY: 100 à 0%
171	**Vert 15**	000 ⇔ 255	Mode RGBW: 0 à 100% / Mode CMY: 100 à 0%
172	**Vert fin 15**	000 ⇔ 255	Mode RGBW: 0 à 100% / Mode CMY: 100 à 0%
173	**Bleu 15**	000 ⇔ 255	Mode RGBW: 0 à 100% / Mode CMY: 100 à 0%
174	**Bleu fin 15**	000 ⇔ 255	Mode RGBW: 0 à 100% / Mode CMY: 100 à 0%
175	**Blanc 15**	000 ⇔ 255	Mode RGBW: 0 à 100% / Mode CMY: 100 à 0%
176	**Blanc fin 15**	000 ⇔ 255	Mode RGBW: 0 à 100% / Mode CMY: 100 à 0%
177	**Gradateur 16**	000 ⇔ 255	0–100%
178	**Gradateur fin 16**	000 ⇔ 255	0–100%
179	**Rouge 16**	000 ⇔ 255	Mode RGBW: 0 à 100% / Mode CMY: 100 à 0%
180	**Rouge fin 16**	000 ⇔ 255	Mode RGBW: 0 à 100% / Mode CMY: 100 à 0%
181	**Vert 16**	000 ⇔ 255	Mode RGBW: 0 à 100% / Mode CMY: 100 à 0%
182	**Vert fin 16**	000 ⇔ 255	Mode RGBW: 0 à 100% / Mode CMY: 100 à 0%
183	**Bleu 16**	000 ⇔ 255	Mode RGBW: 0 à 100% / Mode CMY: 100 à 0%
184	**Bleu fin 16**	000 ⇔ 255	Mode RGBW: 0 à 100% / Mode CMY: 100 à 0%
185	**Blanc 16**	000 ⇔ 255	Mode RGBW: 0 à 100% / Mode CMY: 100 à 0%
186	**Blanc fin 16**	000 ⇔ 255	Mode RGBW: 0 à 100% / Mode CMY: 100 à 0%
187	**Gradateur 17**	000 ⇔ 255	0–100%
188	**Gradateur fin 17**	000 ⇔ 255	0–100%
189	**Rouge 17**	000 ⇔ 255	Mode RGBW: 0 à 100% / Mode CMY: 100 à 0%
190	**Rouge fin 17**	000 ⇔ 255	Mode RGBW: 0 à 100% / Mode CMY: 100 à 0%
191	**Vert 17**	000 ⇔ 255	Mode RGBW: 0 à 100% / Mode CMY: 100 à 0%
192	**Vert fin 17**	000 ⇔ 255	Mode RGBW: 0 à 100% / Mode CMY: 100 à 0%
193	**Bleu 17**	000 ⇔ 255	Mode RGBW: 0 à 100% / Mode CMY: 100 à 0%
194	**Bleu fin 17**	000 ⇔ 255	Mode RGBW: 0 à 100% / Mode CMY: 100 à 0%
195	**Blanc 17**	000 ⇔ 255	Mode RGBW: 0 à 100% / Mode CMY: 100 à 0%
196	**Blanc fin 17**	000 ⇔ 255	Mode RGBW: 0 à 100% / Mode CMY: 100 à 0%
197	**Gradateur 18**	000 ⇔ 255	0–100%
198	**Gradateur fin 18**	000 ⇔ 255	0–100%
199	**Rouge 18**	000 ⇔ 255	Mode RGBW: 0 à 100% / Mode CMY: 100 à 0%
200	**Rouge fin 18**	000 ⇔ 255	Mode RGBW: 0 à 100% / Mode CMY: 100 à 0%
201	**Vert 18**	000 ⇔ 255	Mode RGBW: 0 à 100% / Mode CMY: 100 à 0%
202	**Vert fin 18**	000 ⇔ 255	Mode RGBW: 0 à 100% / Mode CMY: 100 à 0%
203	**Bleu 18**	000 ⇔ 255	Mode RGBW: 0 à 100% / Mode CMY: 100 à 0%
204	**Bleu fin 18**	000 ⇔ 255	Mode RGBW: 0 à 100% / Mode CMY: 100 à 0%
205	**Blanc 18**	000 ⇔ 255	Mode RGBW: 0 à 100% / Mode CMY: 100 à 0%
206	**Blanc fin 18**	000 ⇔ 255	Mode RGBW: 0 à 100% / Mode CMY: 100 à 0%
207	**Gradateur 19**	000 ⇔ 255	0–100%
208	**Gradateur fin 19**	000 ⇔ 255	0–100%
209	**Rouge 19**	000 ⇔ 255	Mode RGBW: 0 à 100% / Mode CMY: 100 à 0%
210	**Rouge fin 19**	000 ⇔ 255	Mode RGBW: 0 à 100% / Mode CMY: 100 à 0%

Canal	Fonction	Valeur	Pourcentage/Paramétrage
211	**Vert 19**	000 ⇔ 255	Mode RGBW: 0 à 100% / Mode CMY: 100 à 0%
212	**Vert fin 19**	000 ⇔ 255	Mode RGBW: 0 à 100% / Mode CMY: 100 à 0%
213	**Bleu 19**	000 ⇔ 255	Mode RGBW: 0 à 100% / Mode CMY: 100 à 0%
214	**Bleu fin 19**	000 ⇔ 255	Mode RGBW: 0 à 100% / Mode CMY: 100 à 0%
215	**Blanc 19**	000 ⇔ 255	Mode RGBW: 0 à 100% / Mode CMY: 100 à 0%
216	**Blanc fin 19**	000 ⇔ 255	Mode RGBW: 0 à 100% / Mode CMY: 100 à 0%

Single Control: Mode “Advanced” (178 canaux)

Canal	Fonction	Valeur	Pourcentage/Paramétrage				
1	**Pan**	000 ⇔ 255	0–100%				
2	**Pan précis**	000 ⇔ 255	0–100%				
3	**Inclinaison**	000 ⇔ 255	0–100%				
4	**Inclinaison fin**	000 ⇔ 255	0–100%				
5	**CTC**	000	Pas de fonction				
		001 ⇔ 255	Température de couleur de 2800 à 10000K				
6	**Couleur**	000	Aucune fonction				
		001 ⇔ 002	2700K	R = 156	G = 118	B = 0	W = 63
		003 ⇔ 004	3200K	R = 156	G = 141	B = 5	W = 89
		005 ⇔ 006	4200K	R = 156	G = 141	B = 14	W = 255
		007 ⇔ 008	5600K	R = 156	G = 207	B = 54	W = 255
		009 ⇔ 010	8000K	R = 130	G = 255	B = 96	W = 255
		011	Bleu	R = 0	G = 0	B = 255	W = 0
		012 ⇔ 048	+ Vert	R = 0	G = 0–255	B = 255	W = 0
		049	Cyan	R = 0	G = 255	B = 255	W = 0
		050 ⇔ 086	- Bleu	R = 0	G = 255	B = 255–0	W = 0
		087	Vert	R = 0	G = 255	B = 0	W = 0
		088 ⇔ 124	+ Rouge	R = 0–255	G = 255	B = 0	W = 0
		125	Jaune	R = 255	G = 255	B = 0	W = 0
		126 ⇔ 162	- Vert	R = 255	G = 255–0	B = 0	W = 0
		163	Rouge	R = 255	G = 0	B = 0	W = 0
		164 ⇔ 200	+ Bleu	R = 255	G = 0	B = 0–255	W = 0
		201	Magenta	R = 255	G = 0	B = 255	W = 0
		202 ⇔ 238	- Rouge	R = 255–0	G = 0	B = 255	W = 0
		239	Bleu	R = 0	G = 0	B = 255	W = 0
		240 ⇔ 247	Changement de couleur, rapide à lent				
		248 ⇔ 255	Saut de couleur, rapide à lent				
7	**Gobo**	000	Pas de fonction				
		001 ⇔ 255	Gobos (indexé)				
8	**LED Macro/ Auto Program**	000 ⇔ 015	Pas de fonction				
		016 ⇔ 116	Macros de LED 1–101				
		117 ⇔ 135	Macros de LED 102				
		136 ⇔ 237	Programmes automatiques 1–101				
		238 ⇔ 255	Programmes automatiques 102				
9	**Vitesse pour macro LED/ Programme Automatique**	000 ⇔ 127	Vitesse auto, rapide à lent				
		128	Attente				
		129 ⇔ 255	Vitesse auto, lent à rapide				
10	**Décalage interne LED**	000 ⇔ 255	Rapide à lent				

Canal	Fonction	Valeur	Pourcentage/Paramétrage				
11	**Couleur de fond**	000	Aucune fonction				
		001 ⇔ 002	2700K	R = 156	G = 118	B = 0	W = 63
		003 ⇔ 004	3200K	R = 156	G = 141	B = 5	W = 89
		005 ⇔ 006	4200K	R = 156	G = 141	B = 14	W = 255
		007 ⇔ 008	5600K	R = 156	G = 207	B = 54	W = 255
		009 ⇔ 010	8000K	R = 130	G = 255	B = 96	W = 255
		011	Bleu	R = 0	G = 0	B = 255	W = 0
		012 ⇔ 048	+ Vert	R = 0	G = 0–255	B = 255	W = 0
		049	Cyan	R = 0	G = 255	B = 255	W = 0
		050 ⇔ 086	- Bleu	R = 0	G = 255	B = 255–0	W = 0
		087	Vert	R = 0	G = 255	B = 0	W = 0
		088 ⇔ 124	+ Rouge	R = 0–255	G = 255	B = 0	W = 0
		125	Jaune	R = 255	G = 255	B = 0	W = 0
		126 ⇔ 162	- Vert	R = 255	G = 255–0	B = 0	W = 0
		163	Rouge	R = 255	G = 0	B = 0	W = 0
		164 ⇔ 200	+ Bleu	R = 255	G = 0	B = 0–255	W = 0
		201	Magenta	R = 255	G = 0	B = 255	W = 0
		202 ⇔ 238	- Rouge	R = 255–0	G = 0	B = 255	W = 0
		239	Bleu	R = 0	G = 0	B = 255	W = 0
		240 ⇔ 247	Changement de couleur, rapide à lent				
		248 ⇔ 255	Saut de couleur, rapide à lent				
12	**Gradateur BC**	000 ⇔ 255	0–100%				
13	**Gradateur BC fin**	000 ⇔ 255	0–100%				
14	**Gradateur principal**	000 ⇔ 255	0–100%				
15	**Gradateur fin principal**	000 ⇔ 255	0–100%				
16	**Obturateur**	000 ⇔ 019	Arrêt				
		020 ⇔ 024	Marche				
		025 ⇔ 064	Strobe, rapide à lent				
		065 ⇔ 069	Marche				
		070 ⇔ 084	Strobe 100–0%, rapide à lent				
		085 ⇔ 089	Marche				
		090 ⇔ 104	Strobe 0–100%, rapide à lent				
		105 ⇔ 109	Marche				
		110 ⇔ 124	Aléatoire, rapide à lent				
		125 ⇔ 129	Marche				
		130 ⇔ 144	Marche rapide aléatoire 100–0%, rapide à lent				
		145 ⇔ 149	Marche				
		150 ⇔ 164	Marche lent aléatoire 0–100%, rapide à lent				
		165 ⇔ 169	Marche				
		170 ⇔ 184	Pulsastion, rapide à lent				
		185 ⇔ 189	Marche				
		190 ⇔ 204	Pulsation aléatoire, rapide à lent				
		205 ⇔ 209	Marche				
		210 ⇔ 224	Ouverture et fermenture en fondu, rapide à lent				
		225 ⇔ 229	Marche				
		230 ⇔ 244	Pulsation aléatoire, rapide à lent				
		245 ⇔ 255	Marche				
17	**Zoom**	000 ⇔ 255	Large à étroit				

Canal	Fonction	Valeur	Pourcentage/Paramétrage
18	Contrôle	000 ⇔ 009	Aucune fonction
		010 ⇔ 014	Noir général pendant le balayage/basculement
		015 ⇔ 019	Aucune fonction (réservé pour utilisation future)
		020 ⇔ 024	Mode de mélange de couleur RGBW (en ajout)
		025 ⇔ 029	Mode de mélange de couleur CMY (R=C, G=M, B=Y)
		030 ⇔ 049	Aucune fonction (réservé pour utilisation future)
		050 ⇔ 054	Réinitialisation du balayage
		055 ⇔ 059	Réinitialisation du basculement
		060 ⇔ 064	Réinitialisation zoom
		065 ⇔ 069	Aucune fonction (réservé pour utilisation future)
		070 ⇔ 074	Réinitialisation totale
		075 ⇔ 109	Aucune fonction (réservé pour utilisation future)
		110 ⇔ 114	Vitesse rapide de balayage/basculement
		115 ⇔ 119	Vitesse lente de balayage/basculement
		120 ⇔ 124	Mode de vitesse ventilateur lente
		125 ⇔ 129	Mode de vitesse ventilateur plein régime
		130 ⇔ 134	Mode de vitesse ventilateur automatique
		135 ⇔ 139	Mode de vitesse de gradation rapide
		140 ⇔ 144	Mode de vitesse de gradation lente
		145 ⇔ 255	Aucune fonction (réservé pour utilisation future)
19	Rouge principal	000 ⇔ 255	Mode RGBW: 0 à 100% / Mode CMY: 100 à 0%
20	Rouge fin principal	000 ⇔ 255	Mode RGBW: 0 à 100% / Mode CMY: 100 à 0%
21	Vert principal	000 ⇔ 255	Mode RGBW: 0 à 100% / Mode CMY: 100 à 0%
22	Vert fin principal	000 ⇔ 255	Mode RGBW: 0 à 100% / Mode CMY: 100 à 0%
23	Bleu principal	000 ⇔ 255	Mode RGBW: 0 à 100% / Mode CMY: 100 à 0%
24	Bleu fin principal	000 ⇔ 255	Mode RGBW: 0 à 100% / Mode CMY: 100 à 0%
25	Blanc principal	000 ⇔ 255	Mode RGBW: 0 à 100% / Mode CMY: 100 à 0%
26	Blanc fin principal	000 ⇔ 255	Mode RGBW: 0 à 100% / Mode CMY: 100 à 0%
27	Rouge 1	000 ⇔ 255	Mode RGBW: 0 à 100% / Mode CMY: 100 à 0%
28	Rouge fin 1	000 ⇔ 255	Mode RGBW: 0 à 100% / Mode CMY: 100 à 0%
29	Vert 1	000 ⇔ 255	Mode RGBW: 0 à 100% / Mode CMY: 100 à 0%
30	Vert fin 1	000 ⇔ 255	Mode RGBW: 0 à 100% / Mode CMY: 100 à 0%
31	Bleu 1	000 ⇔ 255	Mode RGBW: 0 à 100% / Mode CMY: 100 à 0%
32	Bleu fin 1	000 ⇔ 255	Mode RGBW: 0 à 100% / Mode CMY: 100 à 0%
33	Blanc 1	000 ⇔ 255	Mode RGBW: 0 à 100% / Mode CMY: 100 à 0%
34	Blanc fin 1	000 ⇔ 255	Mode RGBW: 0 à 100% / Mode CMY: 100 à 0%
35	Rouge 2	000 ⇔ 255	Mode RGBW: 0 à 100% / Mode CMY: 100 à 0%
36	Rouge fin 2	000 ⇔ 255	Mode RGBW: 0 à 100% / Mode CMY: 100 à 0%
37	Vert 2	000 ⇔ 255	Mode RGBW: 0 à 100% / Mode CMY: 100 à 0%
38	Vert fin 2	000 ⇔ 255	Mode RGBW: 0 à 100% / Mode CMY: 100 à 0%
39	Bleu 2	000 ⇔ 255	Mode RGBW: 0 à 100% / Mode CMY: 100 à 0%
40	Bleu fin 2	000 ⇔ 255	Mode RGBW: 0 à 100% / Mode CMY: 100 à 0%
41	Blanc 2	000 ⇔ 255	Mode RGBW: 0 à 100% / Mode CMY: 100 à 0%
42	Blanc fin 2	000 ⇔ 255	Mode RGBW: 0 à 100% / Mode CMY: 100 à 0%
43	Rouge 3	000 ⇔ 255	Mode RGBW: 0 à 100% / Mode CMY: 100 à 0%
44	Rouge fin 3	000 ⇔ 255	Mode RGBW: 0 à 100% / Mode CMY: 100 à 0%
45	Vert 3	000 ⇔ 255	Mode RGBW: 0 à 100% / Mode CMY: 100 à 0%
46	Vert fin 3	000 ⇔ 255	Mode RGBW: 0 à 100% / Mode CMY: 100 à 0%
47	Bleu 3	000 ⇔ 255	Mode RGBW: 0 à 100% / Mode CMY: 100 à 0%
48	Bleu fin 3	000 ⇔ 255	Mode RGBW: 0 à 100% / Mode CMY: 100 à 0%
49	Blanc 3	000 ⇔ 255	Mode RGBW: 0 à 100% / Mode CMY: 100 à 0%
50	Blanc fin 3	000 ⇔ 255	Mode RGBW: 0 à 100% / Mode CMY: 100 à 0%
51	Rouge 4	000 ⇔ 255	Mode RGBW: 0 à 100% / Mode CMY: 100 à 0%

Canal	Fonction	Valeur	Pourcentage/Paramétrage
52	Rouge fin 4	000 ⇔ 255	Mode RGBW: 0 à 100% / Mode CMY: 100 à 0%
53	Vert 4	000 ⇔ 255	Mode RGBW: 0 à 100% / Mode CMY: 100 à 0%
54	Vert fin 4	000 ⇔ 255	Mode RGBW: 0 à 100% / Mode CMY: 100 à 0%
55	Bleu 4	000 ⇔ 255	Mode RGBW: 0 à 100% / Mode CMY: 100 à 0%
56	Bleu fin 4	000 ⇔ 255	Mode RGBW: 0 à 100% / Mode CMY: 100 à 0%
57	Blanc 4	000 ⇔ 255	Mode RGBW: 0 à 100% / Mode CMY: 100 à 0%
58	Blanc fin 4	000 ⇔ 255	Mode RGBW: 0 à 100% / Mode CMY: 100 à 0%
59	Rouge 5	000 ⇔ 255	Mode RGBW: 0 à 100% / Mode CMY: 100 à 0%
60	Rouge fin 5	000 ⇔ 255	Mode RGBW: 0 à 100% / Mode CMY: 100 à 0%
61	Vert 5	000 ⇔ 255	Mode RGBW: 0 à 100% / Mode CMY: 100 à 0%
62	Vert fin 5	000 ⇔ 255	Mode RGBW: 0 à 100% / Mode CMY: 100 à 0%
63	Bleu 5	000 ⇔ 255	Mode RGBW: 0 à 100% / Mode CMY: 100 à 0%
64	Bleu fin 5	000 ⇔ 255	Mode RGBW: 0 à 100% / Mode CMY: 100 à 0%
65	Blanc 5	000 ⇔ 255	Mode RGBW: 0 à 100% / Mode CMY: 100 à 0%
66	Blanc fin 5	000 ⇔ 255	Mode RGBW: 0 à 100% / Mode CMY: 100 à 0%
67	Rouge 6	000 ⇔ 255	Mode RGBW: 0 à 100% / Mode CMY: 100 à 0%
68	Rouge fin 6	000 ⇔ 255	Mode RGBW: 0 à 100% / Mode CMY: 100 à 0%
69	Vert 6	000 ⇔ 255	Mode RGBW: 0 à 100% / Mode CMY: 100 à 0%
70	Vert fin 6	000 ⇔ 255	Mode RGBW: 0 à 100% / Mode CMY: 100 à 0%
71	Bleu 6	000 ⇔ 255	Mode RGBW: 0 à 100% / Mode CMY: 100 à 0%
72	Bleu fin 6	000 ⇔ 255	Mode RGBW: 0 à 100% / Mode CMY: 100 à 0%
73	Blanc 6	000 ⇔ 255	Mode RGBW: 0 à 100% / Mode CMY: 100 à 0%
74	Blanc fin 6	000 ⇔ 255	Mode RGBW: 0 à 100% / Mode CMY: 100 à 0%
75	Rouge 7	000 ⇔ 255	Mode RGBW: 0 à 100% / Mode CMY: 100 à 0%
76	Rouge fin 7	000 ⇔ 255	Mode RGBW: 0 à 100% / Mode CMY: 100 à 0%
77	Vert 7	000 ⇔ 255	Mode RGBW: 0 à 100% / Mode CMY: 100 à 0%
78	Vert fin 7	000 ⇔ 255	Mode RGBW: 0 à 100% / Mode CMY: 100 à 0%
79	Bleu 7	000 ⇔ 255	Mode RGBW: 0 à 100% / Mode CMY: 100 à 0%
80	Bleu fin 7	000 ⇔ 255	Mode RGBW: 0 à 100% / Mode CMY: 100 à 0%
81	Blanc 7	000 ⇔ 255	Mode RGBW: 0 à 100% / Mode CMY: 100 à 0%
82	Blanc fin 7	000 ⇔ 255	Mode RGBW: 0 à 100% / Mode CMY: 100 à 0%
83	Rouge 8	000 ⇔ 255	Mode RGBW: 0 à 100% / Mode CMY: 100 à 0%
84	Rouge fin 8	000 ⇔ 255	Mode RGBW: 0 à 100% / Mode CMY: 100 à 0%
85	Vert 8	000 ⇔ 255	Mode RGBW: 0 à 100% / Mode CMY: 100 à 0%
86	Vert fin 8	000 ⇔ 255	Mode RGBW: 0 à 100% / Mode CMY: 100 à 0%
87	Bleu 8	000 ⇔ 255	Mode RGBW: 0 à 100% / Mode CMY: 100 à 0%
88	Bleu fin 8	000 ⇔ 255	Mode RGBW: 0 à 100% / Mode CMY: 100 à 0%
89	Blanc 8	000 ⇔ 255	Mode RGBW: 0 à 100% / Mode CMY: 100 à 0%
90	Blanc fin 8	000 ⇔ 255	Mode RGBW: 0 à 100% / Mode CMY: 100 à 0%
91	Rouge 9	000 ⇔ 255	Mode RGBW: 0 à 100% / Mode CMY: 100 à 0%
92	Rouge fin 9	000 ⇔ 255	Mode RGBW: 0 à 100% / Mode CMY: 100 à 0%
93	Vert 9	000 ⇔ 255	Mode RGBW: 0 à 100% / Mode CMY: 100 à 0%
94	Vert fin 9	000 ⇔ 255	Mode RGBW: 0 à 100% / Mode CMY: 100 à 0%
95	Bleu 9	000 ⇔ 255	Mode RGBW: 0 à 100% / Mode CMY: 100 à 0%
96	Bleu fin 9	000 ⇔ 255	Mode RGBW: 0 à 100% / Mode CMY: 100 à 0%
97	Blanc 9	000 ⇔ 255	Mode RGBW: 0 à 100% / Mode CMY: 100 à 0%
98	Blanc fin 9	000 ⇔ 255	Mode RGBW: 0 à 100% / Mode CMY: 100 à 0%
99	Rouge 10	000 ⇔ 255	Mode RGBW: 0 à 100% / Mode CMY: 100 à 0%
100	Rouge fin 10	000 ⇔ 255	Mode RGBW: 0 à 100% / Mode CMY: 100 à 0%
101	Vert 10	000 ⇔ 255	Mode RGBW: 0 à 100% / Mode CMY: 100 à 0%
102	Vert fin 10	000 ⇔ 255	Mode RGBW: 0 à 100% / Mode CMY: 100 à 0%
103	Bleu 10	000 ⇔ 255	Mode RGBW: 0 à 100% / Mode CMY: 100 à 0%
104	Bleu fin 10	000 ⇔ 255	Mode RGBW: 0 à 100% / Mode CMY: 100 à 0%

Canal	Fonction	Valeur	Pourcentage/Paramétrage
105	**Blanc 10**	000 ⇔ 255	Mode RGBW: 0 à 100% / Mode CMY: 100 à 0%
106	**Blanc fin 10**	000 ⇔ 255	Mode RGBW: 0 à 100% / Mode CMY: 100 à 0%
107	**Rouge 11**	000 ⇔ 255	Mode RGBW: 0 à 100% / Mode CMY: 100 à 0%
108	**Rouge fin 11**	000 ⇔ 255	Mode RGBW: 0 à 100% / Mode CMY: 100 à 0%
109	**Vert 11**	000 ⇔ 255	Mode RGBW: 0 à 100% / Mode CMY: 100 à 0%
110	**Vert fin 11**	000 ⇔ 255	Mode RGBW: 0 à 100% / Mode CMY: 100 à 0%
111	**Bleu 11**	000 ⇔ 255	Mode RGBW: 0 à 100% / Mode CMY: 100 à 0%
112	**Bleu fin 11**	000 ⇔ 255	Mode RGBW: 0 à 100% / Mode CMY: 100 à 0%
113	**Blanc 11**	000 ⇔ 255	Mode RGBW: 0 à 100% / Mode CMY: 100 à 0%
114	**Blanc fin 11**	000 ⇔ 255	Mode RGBW: 0 à 100% / Mode CMY: 100 à 0%
115	**Rouge 12**	000 ⇔ 255	Mode RGBW: 0 à 100% / Mode CMY: 100 à 0%
116	**Rouge fin 12**	000 ⇔ 255	Mode RGBW: 0 à 100% / Mode CMY: 100 à 0%
117	**Vert 12**	000 ⇔ 255	Mode RGBW: 0 à 100% / Mode CMY: 100 à 0%
118	**Vert fin 12**	000 ⇔ 255	Mode RGBW: 0 à 100% / Mode CMY: 100 à 0%
119	**Bleu 12**	000 ⇔ 255	Mode RGBW: 0 à 100% / Mode CMY: 100 à 0%
120	**Bleu fin 12**	000 ⇔ 255	Mode RGBW: 0 à 100% / Mode CMY: 100 à 0%
121	**Blanc 12**	000 ⇔ 255	Mode RGBW: 0 à 100% / Mode CMY: 100 à 0%
122	**Blanc fin 12**	000 ⇔ 255	Mode RGBW: 0 à 100% / Mode CMY: 100 à 0%
123	**Rouge 13**	000 ⇔ 255	Mode RGBW: 0 à 100% / Mode CMY: 100 à 0%
124	**Rouge fin 13**	000 ⇔ 255	Mode RGBW: 0 à 100% / Mode CMY: 100 à 0%
125	**Vert 13**	000 ⇔ 255	Mode RGBW: 0 à 100% / Mode CMY: 100 à 0%
126	**Vert fin 13**	000 ⇔ 255	Mode RGBW: 0 à 100% / Mode CMY: 100 à 0%
127	**Bleu 13**	000 ⇔ 255	Mode RGBW: 0 à 100% / Mode CMY: 100 à 0%
128	**Bleu fin 13**	000 ⇔ 255	Mode RGBW: 0 à 100% / Mode CMY: 100 à 0%
129	**Blanc 13**	000 ⇔ 255	Mode RGBW: 0 à 100% / Mode CMY: 100 à 0%
130	**Blanc fin 13**	000 ⇔ 255	Mode RGBW: 0 à 100% / Mode CMY: 100 à 0%
131	**Rouge 14**	000 ⇔ 255	Mode RGBW: 0 à 100% / Mode CMY: 100 à 0%
132	**Rouge fin 14**	000 ⇔ 255	Mode RGBW: 0 à 100% / Mode CMY: 100 à 0%
133	**Vert 14**	000 ⇔ 255	Mode RGBW: 0 à 100% / Mode CMY: 100 à 0%
134	**Vert fin 14**	000 ⇔ 255	Mode RGBW: 0 à 100% / Mode CMY: 100 à 0%
135	**Bleu 14**	000 ⇔ 255	Mode RGBW: 0 à 100% / Mode CMY: 100 à 0%
136	**Bleu fin 14**	000 ⇔ 255	Mode RGBW: 0 à 100% / Mode CMY: 100 à 0%
137	**Blanc 14**	000 ⇔ 255	Mode RGBW: 0 à 100% / Mode CMY: 100 à 0%
138	**Blanc fin 14**	000 ⇔ 255	Mode RGBW: 0 à 100% / Mode CMY: 100 à 0%
139	**Rouge 15**	000 ⇔ 255	Mode RGBW: 0 à 100% / Mode CMY: 100 à 0%
140	**Rouge fin 15**	000 ⇔ 255	Mode RGBW: 0 à 100% / Mode CMY: 100 à 0%
141	**Vert 15**	000 ⇔ 255	Mode RGBW: 0 à 100% / Mode CMY: 100 à 0%
142	**Vert fin 15**	000 ⇔ 255	Mode RGBW: 0 à 100% / Mode CMY: 100 à 0%
143	**Bleu 15**	000 ⇔ 255	Mode RGBW: 0 à 100% / Mode CMY: 100 à 0%
144	**Bleu fin 15**	000 ⇔ 255	Mode RGBW: 0 à 100% / Mode CMY: 100 à 0%
145	**Blanc 15**	000 ⇔ 255	Mode RGBW: 0 à 100% / Mode CMY: 100 à 0%
146	**Blanc fin 15**	000 ⇔ 255	Mode RGBW: 0 à 100% / Mode CMY: 100 à 0%
147	**Rouge 16**	000 ⇔ 255	Mode RGBW: 0 à 100% / Mode CMY: 100 à 0%
148	**Rouge fin 16**	000 ⇔ 255	Mode RGBW: 0 à 100% / Mode CMY: 100 à 0%
149	**Vert 16**	000 ⇔ 255	Mode RGBW: 0 à 100% / Mode CMY: 100 à 0%
150	**Vert fin 16**	000 ⇔ 255	Mode RGBW: 0 à 100% / Mode CMY: 100 à 0%
151	**Bleu 16**	000 ⇔ 255	Mode RGBW: 0 à 100% / Mode CMY: 100 à 0%
152	**Bleu fin 16**	000 ⇔ 255	Mode RGBW: 0 à 100% / Mode CMY: 100 à 0%
153	**Blanc 16**	000 ⇔ 255	Mode RGBW: 0 à 100% / Mode CMY: 100 à 0%
154	**Blanc fin 16**	000 ⇔ 255	Mode RGBW: 0 à 100% / Mode CMY: 100 à 0%
155	**Rouge 17**	000 ⇔ 255	Mode RGBW: 0 à 100% / Mode CMY: 100 à 0%
156	**Rouge fin 17**	000 ⇔ 255	Mode RGBW: 0 à 100% / Mode CMY: 100 à 0%
157	**Vert 17**	000 ⇔ 255	Mode RGBW: 0 à 100% / Mode CMY: 100 à 0%

Canal	Fonction	Valeur	Pourcentage/Paramétrage
158	**Vert fin 17**	000 ⇔ 255	Mode RGBW: 0 à 100% / Mode CMY: 100 à 0%
159	**Bleu 17**	000 ⇔ 255	Mode RGBW: 0 à 100% / Mode CMY: 100 à 0%
160	**Bleu fin 17**	000 ⇔ 255	Mode RGBW: 0 à 100% / Mode CMY: 100 à 0%
161	**Blanc 17**	000 ⇔ 255	Mode RGBW: 0 à 100% / Mode CMY: 100 à 0%
162	**Blanc fin 17**	000 ⇔ 255	Mode RGBW: 0 à 100% / Mode CMY: 100 à 0%
163	**Rouge 18**	000 ⇔ 255	Mode RGBW: 0 à 100% / Mode CMY: 100 à 0%
164	**Rouge fin 18**	000 ⇔ 255	Mode RGBW: 0 à 100% / Mode CMY: 100 à 0%
165	**Vert 18**	000 ⇔ 255	Mode RGBW: 0 à 100% / Mode CMY: 100 à 0%
166	**Vert fin 18**	000 ⇔ 255	Mode RGBW: 0 à 100% / Mode CMY: 100 à 0%
167	**Bleu 18**	000 ⇔ 255	Mode RGBW: 0 à 100% / Mode CMY: 100 à 0%
168	**Bleu fin 18**	000 ⇔ 255	Mode RGBW: 0 à 100% / Mode CMY: 100 à 0%
169	**Blanc 18**	000 ⇔ 255	Mode RGBW: 0 à 100% / Mode CMY: 100 à 0%
170	**Blanc fin 18**	000 ⇔ 255	Mode RGBW: 0 à 100% / Mode CMY: 100 à 0%
171	**Rouge 19**	000 ⇔ 255	Mode RGBW: 0 à 100% / Mode CMY: 100 à 0%
172	**Rouge fin 19**	000 ⇔ 255	Mode RGBW: 0 à 100% / Mode CMY: 100 à 0%
173	**Vert 19**	000 ⇔ 255	Mode RGBW: 0 à 100% / Mode CMY: 100 à 0%
174	**Vert fin 19**	000 ⇔ 255	Mode RGBW: 0 à 100% / Mode CMY: 100 à 0%
175	**Bleu 19**	000 ⇔ 255	Mode RGBW: 0 à 100% / Mode CMY: 100 à 0%
176	**Bleu fin 19**	000 ⇔ 255	Mode RGBW: 0 à 100% / Mode CMY: 100 à 0%
177	**Blanc 19**	000 ⇔ 255	Mode RGBW: 0 à 100% / Mode CMY: 100 à 0%
178	**Blanc fin 19**	000 ⇔ 255	Mode RGBW: 0 à 100% / Mode CMY: 100 à 0%

Single Control: Mode “Standard” (96 canaux)

Canal	Fonction	Valeur	Pourcentage/Paramétrage				
1	**Pan**	000 ⇔ 255	0–100%				
2	**Pan précis**	000 ⇔ 255	0–100%				
3	**Inclinaison**	000 ⇔ 255	0–100%				
4	**Inclinaison fin**	000 ⇔ 255	0–100%				
5	**CTC**	000	Pas de fonction				
		001 ⇔ 255	Température de couleur de 2800 à 10000K				
6	**Couleur**	000	Aucune fonction				
		001 ⇔ 002	2700K	R = 156	G = 118	B = 0	W = 63
		003 ⇔ 004	3200K	R = 156	G = 141	B = 5	W = 89
		005 ⇔ 006	4200K	R = 156	G = 141	B = 14	W = 255
		007 ⇔ 008	5600K	R = 156	G = 207	B = 54	W = 255
		009 ⇔ 010	8000K	R = 130	G = 255	B = 96	W = 255
		011	Bleu	R = 0	G = 0	B = 255	W = 0
		012 ⇔ 048	+ Vert	R = 0	G = 0–255	B = 255	W = 0
		049	Cyan	R = 0	G = 255	B = 255	W = 0
		050 ⇔ 086	- Bleu	R = 0	G = 255	B = 255–0	W = 0
		087	Vert	R = 0	G = 255	B = 0	W = 0
		088 ⇔ 124	+ Rouge	R = 0–255	G = 255	B = 0	W = 0
		125	Jaune	R = 255	G = 255	B = 0	W = 0
		126 ⇔ 162	- Vert	R = 255	G = 255–0	B = 0	W = 0
		163	Rouge	R = 255	G = 0	B = 0	W = 0
		164 ⇔ 200	+ Bleu	R = 255	G = 0	B = 0–255	W = 0
		201	Magenta	R = 255	G = 0	B = 255	W = 0
		202 ⇔ 238	- Rouge	R = 255–0	G = 0	B = 255	W = 0
		239	Bleu	R = 0	G = 0	B = 255	W = 0
		240 ⇔ 247	Changement de couleur, rapide à lent				
		248 ⇔ 255	Saut de couleur, rapide à lent				
7	**Gobo**	000	Pas de fonction				
		001 ⇔ 255	Gobos (indexé)				
8	**LED Macro/ Auto Program**	000 ⇔ 015	Pas de fonction				
		016 ⇔ 116	Macros de LED 1–101				
		117 ⇔ 135	Macros de LED 102				
		136 ⇔ 237	Programmes automatiques 1–101				
		238 ⇔ 255	Programmes automatiques 102				
9	**Vitesse pour macro LED/ Programme Automatique**	000 ⇔ 127	Vitesse auto, rapide à lent				
		128	Attente				
		129 ⇔ 255	Vitesse auto, lent à rapide				
10	**Décalage interne LED**	000 ⇔ 255	Rapide à lent				

Canal	Fonction	Valeur	Pourcentage/Paramétrage				
11	Couleur de fond	000	Aucune fonction				
		001 ⇔ 002	2700K	R = 156	G = 118	B = 0	W = 63
		003 ⇔ 004	3200K	R = 156	G = 141	B = 5	W = 89
		005 ⇔ 006	4200K	R = 156	G = 141	B = 14	W = 255
		007 ⇔ 008	5600K	R = 156	G = 207	B = 54	W = 255
		009 ⇔ 010	8000K	R = 130	G = 255	B = 96	W = 255
		011	Bleu	R = 0	G = 0	B = 255	W = 0
		012 ⇔ 048	+ Vert	R = 0	G = 0–255	B = 255	W = 0
		049	Cyan	R = 0	G = 255	B = 255	W = 0
		050 ⇔ 086	- Bleu	R = 0	G = 255	B = 255–0	W = 0
		087	Vert	R = 0	G = 255	B = 0	W = 0
		088 ⇔ 124	+ Rouge	R = 0–255	G = 255	B = 0	W = 0
		125	Jaune	R = 255	G = 255	B = 0	W = 0
		126 ⇔ 162	- Vert	R = 255	G = 255–0	B = 0	W = 0
		163	Rouge	R = 255	G = 0	B = 0	W = 0
		164 ⇔ 200	+ Bleu	R = 255	G = 0	B = 0–255	W = 0
		201	Magenta	R = 255	G = 0	B = 255	W = 0
		202 ⇔ 238	- Rouge	R = 255–0	G = 0	B = 255	W = 0
		239	Bleu	R = 0	G = 0	B = 255	W = 0
		240 ⇔ 247	Changement de couleur, rapide à lent				
		248 ⇔ 255	Saut de couleur, rapide à lent				
12	Gradateur BC	000 ⇔ 255	0–100%				
13	Gradateur principal	000 ⇔ 255	0–100%				
14	Obturateur	000 ⇔ 019	Arrêt				
		020 ⇔ 024	Marche				
		025 ⇔ 064	Strobe, rapide à lent				
		065 ⇔ 069	Marche				
		070 ⇔ 084	Strobe 100–0%, rapide à lent				
		085 ⇔ 089	Marche				
		090 ⇔ 104	Strobe 0–100%, rapide à lent				
		105 ⇔ 109	Marche				
		110 ⇔ 124	Aléatoire, rapide à lent				
		125 ⇔ 129	Marche				
		130 ⇔ 144	Marche rapide aléatoire 100–0%, rapide à lent				
		145 ⇔ 149	Marche				
		150 ⇔ 164	Marche lent aléatoire 0–100%, rapide à lent				
		165 ⇔ 169	Marche				
		170 ⇔ 184	Pulsastion, rapide à lent				
		185 ⇔ 189	Marche				
		190 ⇔ 204	Pulsation aléatoire, rapide à lent				
		205 ⇔ 209	Marche				
		210 ⇔ 224	Ouverture et fermenture en fondu, rapide à lent				
		225 ⇔ 229	Marche				
		230 ⇔ 244	Pulsation aléatoire, rapide à lent				
		245 ⇔ 255	Marche				
15	Zoom	000 ⇔ 255	Large à étroit				

Canal	Fonction	Valeur	Pourcentage/Paramétrage
16	Contrôle	000 ⇔ 009	Aucune fonction
		010 ⇔ 014	Noir général pendant le balayage/basculement
		015 ⇔ 019	Aucune fonction (réservé pour utilisation future)
		020 ⇔ 024	Mode de mélange de couleur RGBW (en ajout)
		025 ⇔ 029	Mode de mélange de couleur CMY (R=C, G=M, B=Y)
		030 ⇔ 049	Aucune fonction (réservé pour utilisation future)
		050 ⇔ 054	Réinitialisation du balayage
		055 ⇔ 059	Réinitialisation du basculement
		060 ⇔ 064	Réinitialisation zoom
		065 ⇔ 069	Aucune fonction (réservé pour utilisation future)
		070 ⇔ 074	Réinitialisation totale
		075 ⇔ 109	Aucune fonction (réservé pour utilisation future)
		110 ⇔ 114	Vitesse rapide de balayage/basculement
		115 ⇔ 119	Vitesse lente de balayage/basculement
		120 ⇔ 124	Mode de vitesse ventilateur lente
		125 ⇔ 129	Mode de vitesse ventilateur plein régime
		130 ⇔ 134	Mode de vitesse ventilateur automatique
		135 ⇔ 139	Mode de vitesse de gradation rapide
		140 ⇔ 144	Mode de vitesse de gradation lente
		145 ⇔ 255	Aucune fonction (réservé pour utilisation future)
17	Rouge principal	000 ⇔ 255	Mode RGBW: 0 à 100% / Mode CMY: 100 à 0%
18	Vert principal	000 ⇔ 255	Mode RGBW: 0 à 100% / Mode CMY: 100 à 0%
19	Bleu principal	000 ⇔ 255	Mode RGBW: 0 à 100% / Mode CMY: 100 à 0%
20	Blanc principal	000 ⇔ 255	Mode RGBW: 0 à 100% / Mode CMY: 100 à 0%
21	Rouge 1	000 ⇔ 255	Mode RGBW: 0 à 100% / Mode CMY: 100 à 0%
22	Vert 1	000 ⇔ 255	Mode RGBW: 0 à 100% / Mode CMY: 100 à 0%
23	Bleu 1	000 ⇔ 255	Mode RGBW: 0 à 100% / Mode CMY: 100 à 0%
24	Blanc 1	000 ⇔ 255	Mode RGBW: 0 à 100% / Mode CMY: 100 à 0%
25	Rouge 2	000 ⇔ 255	Mode RGBW: 0 à 100% / Mode CMY: 100 à 0%
26	Vert 2	000 ⇔ 255	Mode RGBW: 0 à 100% / Mode CMY: 100 à 0%
27	Bleu 2	000 ⇔ 255	Mode RGBW: 0 à 100% / Mode CMY: 100 à 0%
28	Blanc 2	000 ⇔ 255	Mode RGBW: 0 à 100% / Mode CMY: 100 à 0%
29	Rouge 3	000 ⇔ 255	Mode RGBW: 0 à 100% / Mode CMY: 100 à 0%
30	Vert 3	000 ⇔ 255	Mode RGBW: 0 à 100% / Mode CMY: 100 à 0%
31	Bleu 3	000 ⇔ 255	Mode RGBW: 0 à 100% / Mode CMY: 100 à 0%
32	Blanc 3	000 ⇔ 255	Mode RGBW: 0 à 100% / Mode CMY: 100 à 0%
33	Rouge 4	000 ⇔ 255	Mode RGBW: 0 à 100% / Mode CMY: 100 à 0%
34	Vert 4	000 ⇔ 255	Mode RGBW: 0 à 100% / Mode CMY: 100 à 0%
35	Bleu 4	000 ⇔ 255	Mode RGBW: 0 à 100% / Mode CMY: 100 à 0%
36	Blanc 4	000 ⇔ 255	Mode RGBW: 0 à 100% / Mode CMY: 100 à 0%
37	Rouge 5	000 ⇔ 255	Mode RGBW: 0 à 100% / Mode CMY: 100 à 0%
38	Vert 5	000 ⇔ 255	Mode RGBW: 0 à 100% / Mode CMY: 100 à 0%
39	Bleu 5	000 ⇔ 255	Mode RGBW: 0 à 100% / Mode CMY: 100 à 0%
40	Blanc 5	000 ⇔ 255	Mode RGBW: 0 à 100% / Mode CMY: 100 à 0%
41	Rouge 6	000 ⇔ 255	Mode RGBW: 0 à 100% / Mode CMY: 100 à 0%
42	Vert 6	000 ⇔ 255	Mode RGBW: 0 à 100% / Mode CMY: 100 à 0%
43	Bleu 6	000 ⇔ 255	Mode RGBW: 0 à 100% / Mode CMY: 100 à 0%
44	Blanc 6	000 ⇔ 255	Mode RGBW: 0 à 100% / Mode CMY: 100 à 0%
45	Rouge 7	000 ⇔ 255	Mode RGBW: 0 à 100% / Mode CMY: 100 à 0%
46	Vert 7	000 ⇔ 255	Mode RGBW: 0 à 100% / Mode CMY: 100 à 0%
47	Bleu 7	000 ⇔ 255	Mode RGBW: 0 à 100% / Mode CMY: 100 à 0%
48	Blanc 7	000 ⇔ 255	Mode RGBW: 0 à 100% / Mode CMY: 100 à 0%
49	Rouge 8	000 ⇔ 255	Mode RGBW: 0 à 100% / Mode CMY: 100 à 0%

Canal	Fonction	Valeur	Pourcentage/Paramétrage
50	**Vert 8**	000 ⇔ 255	Mode RGBW: 0 à 100% / Mode CMY: 100 à 0%
51	**Bleu 8**	000 ⇔ 255	Mode RGBW: 0 à 100% / Mode CMY: 100 à 0%
52	**Blanc 8**	000 ⇔ 255	Mode RGBW: 0 à 100% / Mode CMY: 100 à 0%
53	**Rouge 9**	000 ⇔ 255	Mode RGBW: 0 à 100% / Mode CMY: 100 à 0%
54	**Vert 9**	000 ⇔ 255	Mode RGBW: 0 à 100% / Mode CMY: 100 à 0%
55	**Bleu 9**	000 ⇔ 255	Mode RGBW: 0 à 100% / Mode CMY: 100 à 0%
56	**Blanc 9**	000 ⇔ 255	Mode RGBW: 0 à 100% / Mode CMY: 100 à 0%
57	**Rouge 10**	000 ⇔ 255	Mode RGBW: 0 à 100% / Mode CMY: 100 à 0%
58	**Vert 10**	000 ⇔ 255	Mode RGBW: 0 à 100% / Mode CMY: 100 à 0%
59	**Bleu 10**	000 ⇔ 255	Mode RGBW: 0 à 100% / Mode CMY: 100 à 0%
60	**Blanc 10**	000 ⇔ 255	Mode RGBW: 0 à 100% / Mode CMY: 100 à 0%
61	**Rouge 11**	000 ⇔ 255	Mode RGBW: 0 à 100% / Mode CMY: 100 à 0%
62	**Vert 11**	000 ⇔ 255	Mode RGBW: 0 à 100% / Mode CMY: 100 à 0%
63	**Bleu 11**	000 ⇔ 255	Mode RGBW: 0 à 100% / Mode CMY: 100 à 0%
64	**Blanc 11**	000 ⇔ 255	Mode RGBW: 0 à 100% / Mode CMY: 100 à 0%
65	**Rouge 12**	000 ⇔ 255	Mode RGBW: 0 à 100% / Mode CMY: 100 à 0%
66	**Vert 12**	000 ⇔ 255	Mode RGBW: 0 à 100% / Mode CMY: 100 à 0%
67	**Bleu 12**	000 ⇔ 255	Mode RGBW: 0 à 100% / Mode CMY: 100 à 0%
68	**Blanc 12**	000 ⇔ 255	Mode RGBW: 0 à 100% / Mode CMY: 100 à 0%
69	**Rouge 13**	000 ⇔ 255	Mode RGBW: 0 à 100% / Mode CMY: 100 à 0%
70	**Vert 13**	000 ⇔ 255	Mode RGBW: 0 à 100% / Mode CMY: 100 à 0%
71	**Bleu 13**	000 ⇔ 255	Mode RGBW: 0 à 100% / Mode CMY: 100 à 0%
72	**Blanc 13**	000 ⇔ 255	Mode RGBW: 0 à 100% / Mode CMY: 100 à 0%
73	**Rouge 14**	000 ⇔ 255	Mode RGBW: 0 à 100% / Mode CMY: 100 à 0%
74	**Vert 14**	000 ⇔ 255	Mode RGBW: 0 à 100% / Mode CMY: 100 à 0%
75	**Bleu 14**	000 ⇔ 255	Mode RGBW: 0 à 100% / Mode CMY: 100 à 0%
76	**Blanc 14**	000 ⇔ 255	Mode RGBW: 0 à 100% / Mode CMY: 100 à 0%
77	**Rouge 15**	000 ⇔ 255	Mode RGBW: 0 à 100% / Mode CMY: 100 à 0%
78	**Vert 15**	000 ⇔ 255	Mode RGBW: 0 à 100% / Mode CMY: 100 à 0%
79	**Bleu 15**	000 ⇔ 255	Mode RGBW: 0 à 100% / Mode CMY: 100 à 0%
80	**Blanc 15**	000 ⇔ 255	Mode RGBW: 0 à 100% / Mode CMY: 100 à 0%
81	**Rouge 16**	000 ⇔ 255	Mode RGBW: 0 à 100% / Mode CMY: 100 à 0%
82	**Vert 16**	000 ⇔ 255	Mode RGBW: 0 à 100% / Mode CMY: 100 à 0%
83	**Bleu 16**	000 ⇔ 255	Mode RGBW: 0 à 100% / Mode CMY: 100 à 0%
84	**Blanc 16**	000 ⇔ 255	Mode RGBW: 0 à 100% / Mode CMY: 100 à 0%
85	**Rouge 17**	000 ⇔ 255	Mode RGBW: 0 à 100% / Mode CMY: 100 à 0%
86	**Vert 17**	000 ⇔ 255	Mode RGBW: 0 à 100% / Mode CMY: 100 à 0%
87	**Bleu 17**	000 ⇔ 255	Mode RGBW: 0 à 100% / Mode CMY: 100 à 0%
88	**Blanc 17**	000 ⇔ 255	Mode RGBW: 0 à 100% / Mode CMY: 100 à 0%
89	**Rouge 18**	000 ⇔ 255	Mode RGBW: 0 à 100% / Mode CMY: 100 à 0%
90	**Vert 18**	000 ⇔ 255	Mode RGBW: 0 à 100% / Mode CMY: 100 à 0%
91	**Bleu 18**	000 ⇔ 255	Mode RGBW: 0 à 100% / Mode CMY: 100 à 0%
92	**Blanc 18**	000 ⇔ 255	Mode RGBW: 0 à 100% / Mode CMY: 100 à 0%
93	**Rouge 19**	000 ⇔ 255	Mode RGBW: 0 à 100% / Mode CMY: 100 à 0%
94	**Vert 19**	000 ⇔ 255	Mode RGBW: 0 à 100% / Mode CMY: 100 à 0%
95	**Bleu 19**	000 ⇔ 255	Mode RGBW: 0 à 100% / Mode CMY: 100 à 0%
96	**Blanc 19**	000 ⇔ 255	Mode RGBW: 0 à 100% / Mode CMY: 100 à 0%

Single Control: Mode “Basic” (20 canaux)

Canal	Fonction	Valeur	Pourcentage/Paramétrage				
1	**Pan**	000 ⇔ 255	0–100%				
2	**Pan précis**	000 ⇔ 255	0–100%				
3	**Inclinaison**	000 ⇔ 255	0–100%				
4	**Inclinaison fin**	000 ⇔ 255	0–100%				
5	**CTC**	000	Pas de fonction				
		001 ⇔ 255	Température de couleur de 2800 à 10000K				
6	**Couleur**	000	Aucune fonction				
		001 ⇔ 002	2700K	R = 156	G = 118	B = 0	W = 63
		003 ⇔ 004	3200K	R = 156	G = 141	B = 5	W = 89
		005 ⇔ 006	4200K	R = 156	G = 141	B = 14	W = 255
		007 ⇔ 008	5600K	R = 156	G = 207	B = 54	W = 255
		009 ⇔ 010	8000K	R = 130	G = 255	B = 96	W = 255
		011	Bleu	R = 0	G = 0	B = 255	W = 0
		012 ⇔ 048	+ Vert	R = 0	G = 0–255	B = 255	W = 0
		049	Cyan	R = 0	G = 255	B = 255	W = 0
		050 ⇔ 086	- Bleu	R = 0	G = 255	B = 255–0	W = 0
		087	Vert	R = 0	G = 255	B = 0	W = 0
		088 ⇔ 124	+ Rouge	R = 0–255	G = 255	B = 0	W = 0
		125	Jaune	R = 255	G = 255	B = 0	W = 0
		126 ⇔ 162	- Vert	R = 255	G = 255–0	B = 0	W = 0
		163	Rouge	R = 255	G = 0	B = 0	W = 0
		164 ⇔ 200	+ Bleu	R = 255	G = 0	B = 0–255	W = 0
		201	Magenta	R = 255	G = 0	B = 255	W = 0
		202 ⇔ 238	- Rouge	R = 255–0	G = 0	B = 255	W = 0
		239	Bleu	R = 0	G = 0	B = 255	W = 0
		240 ⇔ 247	Changement de couleur, rapide à lent				
		248 ⇔ 255	Saut de couleur, rapide à lent				
6	**Macro de couleur**	000	Pas de fonction				
		001 ⇔ 255	Macros de couleurs				
7	**Gobo**	000	Pas de fonction				
		001 ⇔ 255	Gobos (indexé)				
8	**LED Macro/ Auto Program**	000 ⇔ 015	Pas de fonction				
		016 ⇔ 116	Macros de LED 1–101				
		117 ⇔ 135	Macros de LED 102				
		136 ⇔ 237	Programmes automatiques 1–101				
		238 ⇔ 255	Programmes automatiques 102				
9	**Vitesse pour macro LED/ Programme automatique**	000 ⇔ 127	Vitesse auto, rapide à lent				
		128	Attente				
		129 ⇔ 255	Vitesse auto, lent à rapide				
10	**Décalage interne LED**	000 ⇔ 255	Rapide à lent				

Canal	Fonction	Valeur	Pourcentage/Paramétrage				
11	**Couleur**	000	Aucune fonction				
		001 ⇔ 002	2700K	R = 156	G = 118	B = 0	W = 63
		003 ⇔ 004	3200K	R = 156	G = 141	B = 5	W = 89
		005 ⇔ 006	4200K	R = 156	G = 141	B = 14	W = 255
		007 ⇔ 008	5600K	R = 156	G = 207	B = 54	W = 255
		009 ⇔ 010	8000K	R = 130	G = 255	B = 96	W = 255
		011	Bleu	R = 0	G = 0	B = 255	W = 0
		012 ⇔ 048	+ Vert	R = 0	G = 0–255	B = 255	W = 0
		049	Cyan	R = 0	G = 255	B = 255	W = 0
		050 ⇔ 086	- Bleu	R = 0	G = 255	B = 255–0	W = 0
		087	Vert	R = 0	G = 255	B = 0	W = 0
		088 ⇔ 124	+ Rouge	R = 0–255	G = 255	B = 0	W = 0
		125	Jaune	R = 255	G = 255	B = 0	W = 0
		126 ⇔ 162	- Vert	R = 255	G = 255–0	B = 0	W = 0
		163	Rouge	R = 255	G = 0	B = 0	W = 0
		164 ⇔ 200	+ Bleu	R = 255	G = 0	B = 0–255	W = 0
		201	Magenta	R = 255	G = 0	B = 255	W = 0
		202 ⇔ 238	- Rouge	R = 255–0	G = 0	B = 255	W = 0
		239	Bleu	R = 0	G = 0	B = 255	W = 0
		240 ⇔ 247	Changement de couleur, rapide à lent				
		248 ⇔ 255	Saut de couleur, rapide à lent				
12	**Gradateur BC**	000 ⇔ 255	0–100%				
13	**Gradateur principal**	000 ⇔ 255	0–100%				
14	**Obturateur**	000 ⇔ 019	Arrêt				
		020 ⇔ 024	Marche				
		025 ⇔ 064	Strobe, rapide à lent				
		065 ⇔ 069	Marche				
		070 ⇔ 084	Strobe 100–0%, rapide à lent				
		085 ⇔ 089	Marche				
		090 ⇔ 104	Strobe 0–100%, rapide à lent				
		105 ⇔ 109	Marche				
		110 ⇔ 124	Aléatoire, rapide à lent				
		125 ⇔ 129	Marche				
		130 ⇔ 144	Marche rapide aléatoire 100–0%, rapide à lent				
		145 ⇔ 149	Marche				
		150 ⇔ 164	Marche lent aléatoire 0–100%, rapide à lent				
		165 ⇔ 169	Marche				
		170 ⇔ 184	Pulsastion, rapide à lent				
		185 ⇔ 189	Marche				
		190 ⇔ 204	Pulsation aléatoire, rapide à lent				
		205 ⇔ 209	Marche				
		210 ⇔ 224	Ouverture et fermenture en fondu, rapide à lent				
		225 ⇔ 229	Marche				
		230 ⇔ 244	Pulsation aléatoire, rapide à lent				
		245 ⇔ 255	Marche				
15	**Zoom**	000 ⇔ 255	Large à étroit				

Canal	Fonction	Valeur	Pourcentage/Paramétrage
16	Contrôle	000 ⇔ 009	Aucune fonction
		010 ⇔ 014	Noir général pendant le balayage/basculement
		015 ⇔ 019	Aucune fonction (réservé pour utilisation future)
		020 ⇔ 024	Mode de mélange de couleur RGBW (en ajout)
		025 ⇔ 029	Mode de mélange de couleur CMY (R=C, G=M, B=Y)
		030 ⇔ 049	Aucune fonction (réservé pour utilisation future)
		050 ⇔ 054	Réinitialisation du balayage
		055 ⇔ 059	Réinitialisation du basculement
		060 ⇔ 064	Réinitialisation zoom
		065 ⇔ 069	Aucune fonction (réservé pour utilisation future)
		070 ⇔ 074	Réinitialisation totale
		075 ⇔ 109	Aucune fonction (réservé pour utilisation future)
		110 ⇔ 114	Vitesse rapide de balayage/basculement
		115 ⇔ 119	Vitesse lente de balayage/basculement
		120 ⇔ 124	Mode de vitesse ventilateur lente
		125 ⇔ 129	Mode de vitesse ventilateur plein régime
		130 ⇔ 134	Mode de vitesse ventilateur automatique
		135 ⇔ 139	Mode de vitesse de gradation rapide
		140 ⇔ 144	Mode de vitesse de gradation lente
		145 ⇔ 255	Aucune fonction (réservé pour utilisation future)
17	Rouge principal	000 ⇔ 255	Mode RGBW: 0 à 100% / Mode CMY: 100 à 0%
18	Vert principal	000 ⇔ 255	Mode RGBW: 0 à 100% / Mode CMY: 100 à 0%
19	Bleu principal	000 ⇔ 255	Mode RGBW: 0 à 100% / Mode CMY: 100 à 0%
20	Blanc principal	000 ⇔ 255	Mode RGBW: 0 à 100% / Mode CMY: 100 à 0%

Valeurs de Dual Control

Dual Control Movement

Dual Control: Mode “Advanced Movement” (26 canaux)

Canal	Fonction	Valeur	Pourcentage/Paramétrage				
1	**Pan**	000 ⇔ 255	0–100%				
2	**Pan précis**	000 ⇔ 255	0–100%				
3	**Inclinaison**	000 ⇔ 255	0–100%				
4	**Inclinaison fin**	000 ⇔ 255	0–100%				
5	**CTC**	000	Pas de fonction				
		001 ⇔ 255	Température de couleur de 2800 à 10000K				
6	**Couleur**	000	Aucune fonction				
		001 ⇔ 002	2700K	R = 156	G = 118	B = 0	W = 63
		003 ⇔ 004	3200K	R = 156	G = 141	B = 5	W = 89
		005 ⇔ 006	4200K	R = 156	G = 141	B = 14	W = 255
		007 ⇔ 008	5600K	R = 156	G = 207	B = 54	W = 255
		009 ⇔ 010	8000K	R = 130	G = 255	B = 96	W = 255
		011	Bleu	R = 0	G = 0	B = 255	W = 0
		012 ⇔ 048	+ Vert	R = 0	G = 0–255	B = 255	W = 0
		049	Cyan	R = 0	G = 255	B = 255	W = 0
		050 ⇔ 086	- Bleu	R = 0	G = 255	B = 255–0	W = 0
		087	Vert	R = 0	G = 255	B = 0	W = 0
		088 ⇔ 124	+ Rouge	R = 0–255	G = 255	B = 0	W = 0
		125	Jaune	R = 255	G = 255	B = 0	W = 0
		126 ⇔ 162	- Vert	R = 255	G = 255–0	B = 0	W = 0
		163	Rouge	R = 255	G = 0	B = 0	W = 0
		164 ⇔ 200	+ Bleu	R = 255	G = 0	B = 0–255	W = 0
		201	Magenta	R = 255	G = 0	B = 255	W = 0
		202 ⇔ 238	- Rouge	R = 255–0	G = 0	B = 255	W = 0
		239	Bleu	R = 0	G = 0	B = 255	W = 0
		240 ⇔ 247	Changement de couleur, rapide à lent				
		248 ⇔ 255	Saut de couleur, rapide à lent				
7	**Gobo**	000	Pas de fonction				
		001 ⇔ 255	Gobos (indexé)				
8	**LED Macro/ Auto Program**	000 ⇔ 015	Pas de fonction				
		016 ⇔ 116	Macros de LED 1–101				
		117 ⇔ 135	Macros de LED 102				
		136 ⇔ 237	Programmes automatiques 1–101				
		238 ⇔ 255	Programmes automatiques 102				
9	**Vitesse pour macro LED/ Programme automatique**	000 ⇔ 127	Vitesse auto, rapide à lent				
		128	Attente				
		129 ⇔ 255	Vitesse auto, lent à rapide				
10	**Décalage interne LED**	000 ⇔ 255	Rapide à lent				

Canal	Fonction	Valeur	Pourcentage/Paramétrage				
11	Couleur de fond	000	Aucune fonction				
		001 ⇔ 002	2700K	R = 156	G = 118	B = 0	W = 63
		003 ⇔ 004	3200K	R = 156	G = 141	B = 5	W = 89
		005 ⇔ 006	4200K	R = 156	G = 141	B = 14	W = 255
		007 ⇔ 008	5600K	R = 156	G = 207	B = 54	W = 255
		009 ⇔ 010	8000K	R = 130	G = 255	B = 96	W = 255
		011	Bleu	R = 0	G = 0	B = 255	W = 0
		012 ⇔ 048	+ Vert	R = 0	G = 0–255	B = 255	W = 0
		049	Cyan	R = 0	G = 255	B = 255	W = 0
		050 ⇔ 086	- Bleu	R = 0	G = 255	B = 255–0	W = 0
		087	Vert	R = 0	G = 255	B = 0	W = 0
		088 ⇔ 124	+ Rouge	R = 0–255	G = 255	B = 0	W = 0
		125	Jaune	R = 255	G = 255	B = 0	W = 0
		126 ⇔ 162	- Vert	R = 255	G = 255–0	B = 0	W = 0
		163	Rouge	R = 255	G = 0	B = 0	W = 0
		164 ⇔ 200	+ Bleu	R = 255	G = 0	B = 0–255	W = 0
		201	Magenta	R = 255	G = 0	B = 255	W = 0
		202 ⇔ 238	- Rouge	R = 255–0	G = 0	B = 255	W = 0
		239	Bleu	R = 0	G = 0	B = 255	W = 0
		240 ⇔ 247	Changement de couleur, rapide à lent				
		248 ⇔ 255	Saut de couleur, rapide à lent				
12	Gradateur BC	000 ⇔ 255	0–100%				
13	Gradateur BC fin	000 ⇔ 255	0–100%				
14	Gradateur principal	000 ⇔ 255	0–100%				
15	Gradateur principal fin	000 ⇔ 255	0–100%				
16	Obturateur	000 ⇔ 019	Arrêt				
		020 ⇔ 024	Marche				
		025 ⇔ 064	Strobe, rapide à lent				
		065 ⇔ 069	Marche				
		070 ⇔ 084	Strobe 100–0%, rapide à lent				
		085 ⇔ 089	Marche				
		090 ⇔ 104	Strobe 0–100%, rapide à lent				
		105 ⇔ 109	Marche				
		110 ⇔ 124	Aléatoire, rapide à lent				
		125 ⇔ 129	Marche				
		130 ⇔ 144	Marche rapide aléatoire 100–0%, rapide à lent				
		145 ⇔ 149	Marche				
		150 ⇔ 164	Marche lent aléatoire 0–100%, rapide à lent				
		165 ⇔ 169	Marche				
		170 ⇔ 184	Pulsastion, rapide à lent				
		185 ⇔ 189	Marche				
		190 ⇔ 204	Pulsation aléatoire, rapide à lent				
		205 ⇔ 209	Marche				
		210 ⇔ 224	Ouverture et fermenture en fondu, rapide à lent				
		225 ⇔ 229	Marche				
		230 ⇔ 244	Pulsation aléatoire, rapide à lent				
		245 ⇔ 255	Marche				
17	Zoom	000 ⇔ 255	Large à étroit				

Canal	Fonction	Valeur	Pourcentage/Paramétrage
18	**Contrôle**	000 ⇔ 009	Aucune fonction
		010 ⇔ 014	Noir général pendant le balayage/basculement
		015 ⇔ 019	Aucune fonction (réservé pour utilisation future)
		020 ⇔ 024	Mode de mélange de couleur RGBW (en ajout)
		025 ⇔ 029	Mode de mélange de couleur CMY (R=C, G=M, B=Y)
		030 ⇔ 049	Aucune fonction (réservé pour utilisation future)
		050 ⇔ 054	Réinitialisation du balayage
		055 ⇔ 059	Réinitialisation du basculement
		060 ⇔ 064	Réinitialisation zoom
		065 ⇔ 069	Aucune fonction (réservé pour utilisation future)
		070 ⇔ 074	Réinitialisation totale
		075 ⇔ 109	Aucune fonction (réservé pour utilisation future)
		110 ⇔ 114	Vitesse rapide de balayage/basculement
		115 ⇔ 119	Vitesse lente de balayage/basculement
		120 ⇔ 124	Mode de vitesse ventilateur lente
		125 ⇔ 129	Mode de vitesse ventilateur plein régime
		130 ⇔ 134	Mode de vitesse ventilateur automatique
		135 ⇔ 139	Mode de vitesse de gradation rapide
		140 ⇔ 144	Mode de vitesse de gradation lente
		145 ⇔ 255	Aucune fonction (réservé pour utilisation future)
19	**Rouge principal**	000 ⇔ 255	Mode RGBW: 0 à 100% / Mode CMY: 100 à 0%
20	**Rouge principal fin**	000 ⇔ 255	Mode RGBW: 0 à 100% / Mode CMY: 100 à 0%
21	**Vert principal**	000 ⇔ 255	Mode RGBW: 0 à 100% / Mode CMY: 100 à 0%
22	**Vert principal fin**	000 ⇔ 255	Mode RGBW: 0 à 100% / Mode CMY: 100 à 0%
23	**Bleu principal**	000 ⇔ 255	Mode RGBW: 0 à 100% / Mode CMY: 100 à 0%
24	**Bleu principal fin**	000 ⇔ 255	Mode RGBW: 0 à 100% / Mode CMY: 100 à 0%
25	**Blanc principal**	000 ⇔ 255	Mode RGBW: 0 à 100% / Mode CMY: 100 à 0%
26	**Blanc principal fin**	000 ⇔ 255	Mode RGBW: 0 à 100% / Mode CMY: 100 à 0%

Dual Control: Mode “Standard Movement” (20 canaux)

Canal	Fonction	Valeur	Pourcentage/Paramétrage				
1	**Pan**	000 ⇔ 255	0–100%				
2	**Pan précis**	000 ⇔ 255	0–100%				
3	**Inclinaison**	000 ⇔ 255	0–100%				
4	**Inclinaison fin**	000 ⇔ 255	0–100%				
5	**CTC**	000	Pas de fonction				
		001 ⇔ 255	Température de couleur de 2800 à 10000K				
6	**Couleur**	000	Aucune fonction				
		001 ⇔ 002	2700K	R = 156	G = 118	B = 0	W = 63
		003 ⇔ 004	3200K	R = 156	G = 141	B = 5	W = 89
		005 ⇔ 006	4200K	R = 156	G = 141	B = 14	W = 255
		007 ⇔ 008	5600K	R = 156	G = 207	B = 54	W = 255
		009 ⇔ 010	8000K	R = 130	G = 255	B = 96	W = 255
		011	Bleu	R = 0	G = 0	B = 255	W = 0
		012 ⇔ 048	+ Vert	R = 0	G = 0–255	B = 255	W = 0
		049	Cyan	R = 0	G = 255	B = 255	W = 0
		050 ⇔ 086	- Bleu	R = 0	G = 255	B = 255–0	W = 0
		087	Vert	R = 0	G = 255	B = 0	W = 0
		088 ⇔ 124	+ Rouge	R = 0–255	G = 255	B = 0	W = 0
		125	Jaune	R = 255	G = 255	B = 0	W = 0
		126 ⇔ 162	- Vert	R = 255	G = 255–0	B = 0	W = 0
		163	Rouge	R = 255	G = 0	B = 0	W = 0
		164 ⇔ 200	+ Bleu	R = 255	G = 0	B = 0–255	W = 0
		201	Magenta	R = 255	G = 0	B = 255	W = 0
		202 ⇔ 238	- Rouge	R = 255–0	G = 0	B = 255	W = 0
		239	Bleu	R = 0	G = 0	B = 255	W = 0
		240 ⇔ 247	Changement de couleur, rapide à lent				
		248 ⇔ 255	Saut de couleur, rapide à lent				
7	**Gobo**	000	Pas de fonction				
		001 ⇔ 255	Gobos (indexé)				
8	**LED Macro/ Auto Program**	000 ⇔ 015	Pas de fonction				
		016 ⇔ 116	Macros de LED 1–101				
		117 ⇔ 135	Macros de LED 102				
		136 ⇔ 237	Programmes automatiques 1–101				
		238 ⇔ 255	Programmes automatiques 102				
9	**Vitesse pour macro LED/ Programme automatique**	000 ⇔ 127	Vitesse auto, rapide à lent				
		128	Attente				
		129 ⇔ 255	Vitesse auto, lent à rapide				
10	**Décalage interne LED**	000 ⇔ 255	Rapide à lent				

Canal	Fonction	Valeur	Pourcentage/Paramétrage				
11	Couleur de fond	000	Aucune fonction				
		001 ⇔ 002	2700K	R = 156	G = 118	B = 0	W = 63
		003 ⇔ 004	3200K	R = 156	G = 141	B = 5	W = 89
		005 ⇔ 006	4200K	R = 156	G = 141	B = 14	W = 255
		007 ⇔ 008	5600K	R = 156	G = 207	B = 54	W = 255
		009 ⇔ 010	8000K	R = 130	G = 255	B = 96	W = 255
		011	Bleu	R = 0	G = 0	B = 255	W = 0
		012 ⇔ 048	+ Vert	R = 0	G = 0–255	B = 255	W = 0
		049	Cyan	R = 0	G = 255	B = 255	W = 0
		050 ⇔ 086	- Bleu	R = 0	G = 255	B = 255–0	W = 0
		087	Vert	R = 0	G = 255	B = 0	W = 0
		088 ⇔ 124	+ Rouge	R = 0–255	G = 255	B = 0	W = 0
		125	Jaune	R = 255	G = 255	B = 0	W = 0
		126 ⇔ 162	- Vert	R = 255	G = 255–0	B = 0	W = 0
		163	Rouge	R = 255	G = 0	B = 0	W = 0
		164 ⇔ 200	+ Bleu	R = 255	G = 0	B = 0–255	W = 0
		201	Magenta	R = 255	G = 0	B = 255	W = 0
		202 ⇔ 238	- Rouge	R = 255–0	G = 0	B = 255	W = 0
		239	Bleu	R = 0	G = 0	B = 255	W = 0
		240 ⇔ 247	Changement de couleur, rapide à lent				
		248 ⇔ 255	Saut de couleur, rapide à lent				
12	Gradateur BC	000 ⇔ 255	0–100%				
13	Gradateur principal	000 ⇔ 255	0–100%				
14	Obturateur	000 ⇔ 019	Arrêt				
		020 ⇔ 024	Marche				
		025 ⇔ 064	Strobe, rapide à lent				
		065 ⇔ 069	Marche				
		070 ⇔ 084	Strobe 100–0%, rapide à lent				
		085 ⇔ 089	Marche				
		090 ⇔ 104	Strobe 0–100%, rapide à lent				
		105 ⇔ 109	Marche				
		110 ⇔ 124	Aléatoire, rapide à lent				
		125 ⇔ 129	Marche				
		130 ⇔ 144	Marche rapide aléatoire 100–0%, rapide à lent				
		145 ⇔ 149	Marche				
		150 ⇔ 164	Marche lent aléatoire 0–100%, rapide à lent				
		165 ⇔ 169	Marche				
		170 ⇔ 184	Pulsastion, rapide à lent				
		185 ⇔ 189	Marche				
		190 ⇔ 204	Pulsation aléatoire, rapide à lent				
		205 ⇔ 209	Marche				
		210 ⇔ 224	Ouverture et fermenture en fondu, rapide à lent				
		225 ⇔ 229	Marche				
		230 ⇔ 244	Pulsation aléatoire, rapide à lent				
		245 ⇔ 255	Marche				
15	Zoom	000 ⇔ 255	Large à étroit				

Canal	Fonction	Valeur	Pourcentage/Paramétrage
16	Contrôle	000 ⇔ 009	Aucune fonction
		010 ⇔ 014	Noir général pendant le balayage/basculement
		015 ⇔ 019	Aucune fonction (réservé pour utilisation future)
		020 ⇔ 024	Mode de mélange de couleur RGBW (en ajout)
		025 ⇔ 029	Mode de mélange de couleur CMY (R=C, G=M, B=Y)
		030 ⇔ 049	Aucune fonction (réservé pour utilisation future)
		050 ⇔ 054	Réinitialisation du balayage
		055 ⇔ 059	Réinitialisation du basculement
		060 ⇔ 064	Réinitialisation zoom
		065 ⇔ 069	Aucune fonction (réservé pour utilisation future)
		070 ⇔ 074	Réinitialisation totale
		075 ⇔ 109	Aucune fonction (réservé pour utilisation future)
		110 ⇔ 114	Vitesse rapide de balayage/basculement
		115 ⇔ 119	Vitesse lente de balayage/basculement
		120 ⇔ 124	Mode de vitesse ventilateur lente
		125 ⇔ 129	Mode de vitesse ventilateur plein régime
		130 ⇔ 134	Mode de vitesse ventilateur automatique
		135 ⇔ 139	Mode de vitesse de gradation rapide
		140 ⇔ 144	Mode de vitesse de gradation lente
		145 ⇔ 255	Aucune fonction (réservé pour utilisation future)
17	Rouge principal	000 ⇔ 255	Mode RGBW: 0 à 100% / Mode CMY: 100 à 0%
18	Vert principal	000 ⇔ 255	Mode RGBW: 0 à 100% / Mode CMY: 100 à 0%
19	Bleu principal	000 ⇔ 255	Mode RGBW: 0 à 100% / Mode CMY: 100 à 0%
20	Blanc principal	000 ⇔ 255	Mode RGBW: 0 à 100% / Mode CMY: 100 à 0%

Dual Control: Mode “Basic Movement” (8 canaux)

Canal	Fonction	Valeur	Pourcentage/Paramétrage
1	**Pan**	000 ⇔ 255	0–100%
2	**Pan précis**	000 ⇔ 255	0–100%
3	**Inclinaison**	000 ⇔ 255	0–100%
4	**Inclinaison fin**	000 ⇔ 255	0–100%
5	**Gradateur principal**	000 ⇔ 255	0–100%
6	**Obturateur**	000 ⇔ 019	Arrêt
		020 ⇔ 024	Marche
		025 ⇔ 064	Strobe, rapide à lent
		065 ⇔ 069	Marche
		070 ⇔ 084	Strobe 100–0%, rapide à lent
		085 ⇔ 089	Marche
		090 ⇔ 104	Strobe 0–100%, rapide à lent
		105 ⇔ 109	Marche
		110 ⇔ 124	Aléatoire, rapide à lent
		125 ⇔ 129	Marche
		130 ⇔ 144	Marche rapide aléatoire 100–0%, rapide à lent
		145 ⇔ 149	Marche
		150 ⇔ 164	Marche lent aléatoire 0–100%, rapide à lent
		165 ⇔ 169	Marche
		170 ⇔ 184	Pulsastion, rapide à lent
		185 ⇔ 189	Marche
		190 ⇔ 204	Pulsation aléatoire, rapide à lent
		205 ⇔ 209	Marche
		210 ⇔ 224	Ouverture et fermenture en fondu, rapide à lent
		225 ⇔ 229	Marche
		230 ⇔ 244	Pulsation aléatoire, rapide à lent
		245 ⇔ 255	Marche
7	**Zoom**	000 ⇔ 255	Large à étroit
8	**Contrôle**	000 ⇔ 009	Aucune fonction
		010 ⇔ 014	Noir général pendant le balayage/basculement
		015 ⇔ 019	Aucune fonction (réservé pour utilisation future)
		020 ⇔ 024	Mode de mélange de couleur RGBW (en ajout)
		025 ⇔ 029	Mode de mélange de couleur CMY (R=C, G=M, B=Y)
		030 ⇔ 049	Aucune fonction (réservé pour utilisation future)
		050 ⇔ 054	Réinitialisation du balayage
		055 ⇔ 059	Réinitialisation du basculement
		060 ⇔ 064	Réinitialisation zoom
		065 ⇔ 069	Aucune fonction (réservé pour utilisation future)
		070 ⇔ 074	Réinitialisation totale
		075 ⇔ 109	Aucune fonction (réservé pour utilisation future)
		110 ⇔ 114	Vitesse rapide de balayage/basculement
		115 ⇔ 119	Vitesse lente de balayage/basculement
		120 ⇔ 124	Mode de vitesse ventilateur lente
		125 ⇔ 129	Mode de vitesse ventilateur plein régime
		130 ⇔ 134	Mode de vitesse ventilateur automatique
		135 ⇔ 139	Mode de vitesse de gradation rapide
		140 ⇔ 144	Mode de vitesse de gradation lente
		145 ⇔ 255	Aucune fonction (réservé pour utilisation future)

Dual Control Pixels

Dual Control: Mode “Advanced Pixels” (152 canaux)

Canal	Fonction	Valeur	Pourcentage/Paramétrage
1	**Rouge 1**	000 ⇔ 255	Mode RGBW: 0 à 100% / Mode CMY: 100 à 0%
2	**Rouge fin 1**	000 ⇔ 255	Mode RGBW: 0 à 100% / Mode CMY: 100 à 0%
3	**Vert 1**	000 ⇔ 255	Mode RGBW: 0 à 100% / Mode CMY: 100 à 0%
4	**Vert fin 1**	000 ⇔ 255	Mode RGBW: 0 à 100% / Mode CMY: 100 à 0%
5	**Bleu 1**	000 ⇔ 255	Mode RGBW: 0 à 100% / Mode CMY: 100 à 0%
6	**Bleu fin 1**	000 ⇔ 255	Mode RGBW: 0 à 100% / Mode CMY: 100 à 0%
7	**Blanc 1**	000 ⇔ 255	Mode RGBW: 0 à 100% / Mode CMY: 100 à 0%
8	**Blanc fin 1**	000 ⇔ 255	Mode RGBW: 0 à 100% / Mode CMY: 100 à 0%
9	**Rouge 2**	000 ⇔ 255	Mode RGBW: 0 à 100% / Mode CMY: 100 à 0%
10	**Rouge fin 2**	000 ⇔ 255	Mode RGBW: 0 à 100% / Mode CMY: 100 à 0%
11	**Vert 2**	000 ⇔ 255	Mode RGBW: 0 à 100% / Mode CMY: 100 à 0%
12	**Vert fin 2**	000 ⇔ 255	Mode RGBW: 0 à 100% / Mode CMY: 100 à 0%
13	**Bleu 2**	000 ⇔ 255	Mode RGBW: 0 à 100% / Mode CMY: 100 à 0%
14	**Bleu fin 2**	000 ⇔ 255	Mode RGBW: 0 à 100% / Mode CMY: 100 à 0%
15	**Blanc 2**	000 ⇔ 255	Mode RGBW: 0 à 100% / Mode CMY: 100 à 0%
16	**Blanc fin 2**	000 ⇔ 255	Mode RGBW: 0 à 100% / Mode CMY: 100 à 0%
17	**Rouge 3**	000 ⇔ 255	Mode RGBW: 0 à 100% / Mode CMY: 100 à 0%
18	**Rouge fin 3**	000 ⇔ 255	Mode RGBW: 0 à 100% / Mode CMY: 100 à 0%
19	**Vert 3**	000 ⇔ 255	Mode RGBW: 0 à 100% / Mode CMY: 100 à 0%
20	**Vert fin 3**	000 ⇔ 255	Mode RGBW: 0 à 100% / Mode CMY: 100 à 0%
21	**Bleu 3**	000 ⇔ 255	Mode RGBW: 0 à 100% / Mode CMY: 100 à 0%
22	**Bleu fin 3**	000 ⇔ 255	Mode RGBW: 0 à 100% / Mode CMY: 100 à 0%
23	**Blanc 3**	000 ⇔ 255	Mode RGBW: 0 à 100% / Mode CMY: 100 à 0%
24	**Blanc fin 3**	000 ⇔ 255	Mode RGBW: 0 à 100% / Mode CMY: 100 à 0%
25	**Rouge 4**	000 ⇔ 255	Mode RGBW: 0 à 100% / Mode CMY: 100 à 0%
26	**Rouge fin 4**	000 ⇔ 255	Mode RGBW: 0 à 100% / Mode CMY: 100 à 0%
27	**Vert 4**	000 ⇔ 255	Mode RGBW: 0 à 100% / Mode CMY: 100 à 0%
28	**Vert fin 4**	000 ⇔ 255	Mode RGBW: 0 à 100% / Mode CMY: 100 à 0%
29	**Bleu 4**	000 ⇔ 255	Mode RGBW: 0 à 100% / Mode CMY: 100 à 0%
30	**Bleu fin 4**	000 ⇔ 255	Mode RGBW: 0 à 100% / Mode CMY: 100 à 0%
31	**Blanc 4**	000 ⇔ 255	Mode RGBW: 0 à 100% / Mode CMY: 100 à 0%
32	**Blanc fin 4**	000 ⇔ 255	Mode RGBW: 0 à 100% / Mode CMY: 100 à 0%
33	**Rouge 5**	000 ⇔ 255	Mode RGBW: 0 à 100% / Mode CMY: 100 à 0%
34	**Rouge fin 5**	000 ⇔ 255	Mode RGBW: 0 à 100% / Mode CMY: 100 à 0%
35	**Vert 5**	000 ⇔ 255	Mode RGBW: 0 à 100% / Mode CMY: 100 à 0%
36	**Vert fin 5**	000 ⇔ 255	Mode RGBW: 0 à 100% / Mode CMY: 100 à 0%
37	**Bleu 5**	000 ⇔ 255	Mode RGBW: 0 à 100% / Mode CMY: 100 à 0%
38	**Bleu fin 5**	000 ⇔ 255	Mode RGBW: 0 à 100% / Mode CMY: 100 à 0%
39	**Blanc 5**	000 ⇔ 255	Mode RGBW: 0 à 100% / Mode CMY: 100 à 0%
40	**Blanc fin 5**	000 ⇔ 255	Mode RGBW: 0 à 100% / Mode CMY: 100 à 0%
41	**Rouge 6**	000 ⇔ 255	Mode RGBW: 0 à 100% / Mode CMY: 100 à 0%
42	**Rouge fin 6**	000 ⇔ 255	Mode RGBW: 0 à 100% / Mode CMY: 100 à 0%
43	**Vert 6**	000 ⇔ 255	Mode RGBW: 0 à 100% / Mode CMY: 100 à 0%
44	**Vert fin 6**	000 ⇔ 255	Mode RGBW: 0 à 100% / Mode CMY: 100 à 0%
45	**Bleu 6**	000 ⇔ 255	Mode RGBW: 0 à 100% / Mode CMY: 100 à 0%
46	**Bleu fin 6**	000 ⇔ 255	Mode RGBW: 0 à 100% / Mode CMY: 100 à 0%
47	**Blanc 6**	000 ⇔ 255	Mode RGBW: 0 à 100% / Mode CMY: 100 à 0%
48	**Blanc fin 6**	000 ⇔ 255	Mode RGBW: 0 à 100% / Mode CMY: 100 à 0%

Canal	Fonction	Valeur	Pourcentage/Paramétrage
49	Rouge 7	000 ⇔ 255	Mode RGBW: 0 à 100% / Mode CMY: 100 à 0%
50	Rouge fin 7	000 ⇔ 255	Mode RGBW: 0 à 100% / Mode CMY: 100 à 0%
51	Vert 7	000 ⇔ 255	Mode RGBW: 0 à 100% / Mode CMY: 100 à 0%
52	Vert fin 7	000 ⇔ 255	Mode RGBW: 0 à 100% / Mode CMY: 100 à 0%
53	Bleu 7	000 ⇔ 255	Mode RGBW: 0 à 100% / Mode CMY: 100 à 0%
54	Bleu fin 7	000 ⇔ 255	Mode RGBW: 0 à 100% / Mode CMY: 100 à 0%
55	Blanc 7	000 ⇔ 255	Mode RGBW: 0 à 100% / Mode CMY: 100 à 0%
56	Blanc fin 7	000 ⇔ 255	Mode RGBW: 0 à 100% / Mode CMY: 100 à 0%
57	Rouge 8	000 ⇔ 255	Mode RGBW: 0 à 100% / Mode CMY: 100 à 0%
58	Rouge fin 8	000 ⇔ 255	Mode RGBW: 0 à 100% / Mode CMY: 100 à 0%
59	Vert 8	000 ⇔ 255	Mode RGBW: 0 à 100% / Mode CMY: 100 à 0%
60	Vert fin 8	000 ⇔ 255	Mode RGBW: 0 à 100% / Mode CMY: 100 à 0%
61	Bleu 8	000 ⇔ 255	Mode RGBW: 0 à 100% / Mode CMY: 100 à 0%
62	Bleu fin 8	000 ⇔ 255	Mode RGBW: 0 à 100% / Mode CMY: 100 à 0%
63	Blanc 8	000 ⇔ 255	Mode RGBW: 0 à 100% / Mode CMY: 100 à 0%
64	Blanc fin 8	000 ⇔ 255	Mode RGBW: 0 à 100% / Mode CMY: 100 à 0%
65	Rouge 9	000 ⇔ 255	Mode RGBW: 0 à 100% / Mode CMY: 100 à 0%
66	Rouge fin 9	000 ⇔ 255	Mode RGBW: 0 à 100% / Mode CMY: 100 à 0%
67	Vert 9	000 ⇔ 255	Mode RGBW: 0 à 100% / Mode CMY: 100 à 0%
68	Vert fin 9	000 ⇔ 255	Mode RGBW: 0 à 100% / Mode CMY: 100 à 0%
69	Bleu 9	000 ⇔ 255	Mode RGBW: 0 à 100% / Mode CMY: 100 à 0%
70	Bleu fin 9	000 ⇔ 255	Mode RGBW: 0 à 100% / Mode CMY: 100 à 0%
71	Blanc 9	000 ⇔ 255	Mode RGBW: 0 à 100% / Mode CMY: 100 à 0%
72	Blanc fin 9	000 ⇔ 255	Mode RGBW: 0 à 100% / Mode CMY: 100 à 0%
73	Rouge 10	000 ⇔ 255	Mode RGBW: 0 à 100% / Mode CMY: 100 à 0%
74	Rouge fin 10	000 ⇔ 255	Mode RGBW: 0 à 100% / Mode CMY: 100 à 0%
75	Vert 10	000 ⇔ 255	Mode RGBW: 0 à 100% / Mode CMY: 100 à 0%
76	Vert fin 10	000 ⇔ 255	Mode RGBW: 0 à 100% / Mode CMY: 100 à 0%
77	Bleu 10	000 ⇔ 255	Mode RGBW: 0 à 100% / Mode CMY: 100 à 0%
78	Bleu fin 10	000 ⇔ 255	Mode RGBW: 0 à 100% / Mode CMY: 100 à 0%
79	Blanc 10	000 ⇔ 255	Mode RGBW: 0 à 100% / Mode CMY: 100 à 0%
80	Blanc fin 10	000 ⇔ 255	Mode RGBW: 0 à 100% / Mode CMY: 100 à 0%
81	Rouge 11	000 ⇔ 255	Mode RGBW: 0 à 100% / Mode CMY: 100 à 0%
82	Rouge fin 11	000 ⇔ 255	Mode RGBW: 0 à 100% / Mode CMY: 100 à 0%
83	Vert 11	000 ⇔ 255	Mode RGBW: 0 à 100% / Mode CMY: 100 à 0%
84	Vert fin 11	000 ⇔ 255	Mode RGBW: 0 à 100% / Mode CMY: 100 à 0%
85	Bleu 11	000 ⇔ 255	Mode RGBW: 0 à 100% / Mode CMY: 100 à 0%
86	Bleu fin 11	000 ⇔ 255	Mode RGBW: 0 à 100% / Mode CMY: 100 à 0%
87	Blanc 11	000 ⇔ 255	Mode RGBW: 0 à 100% / Mode CMY: 100 à 0%
88	Blanc fin 11	000 ⇔ 255	Mode RGBW: 0 à 100% / Mode CMY: 100 à 0%
89	Rouge 12	000 ⇔ 255	Mode RGBW: 0 à 100% / Mode CMY: 100 à 0%
90	Rouge fin 12	000 ⇔ 255	Mode RGBW: 0 à 100% / Mode CMY: 100 à 0%
91	Vert 12	000 ⇔ 255	Mode RGBW: 0 à 100% / Mode CMY: 100 à 0%
92	Vert fin 12	000 ⇔ 255	Mode RGBW: 0 à 100% / Mode CMY: 100 à 0%
93	Bleu 12	000 ⇔ 255	Mode RGBW: 0 à 100% / Mode CMY: 100 à 0%
94	Bleu fin 12	000 ⇔ 255	Mode RGBW: 0 à 100% / Mode CMY: 100 à 0%
95	Blanc 12	000 ⇔ 255	Mode RGBW: 0 à 100% / Mode CMY: 100 à 0%
96	Blanc fin 12	000 ⇔ 255	Mode RGBW: 0 à 100% / Mode CMY: 100 à 0%
97	Rouge 13	000 ⇔ 255	Mode RGBW: 0 à 100% / Mode CMY: 100 à 0%
98	Rouge fin 13	000 ⇔ 255	Mode RGBW: 0 à 100% / Mode CMY: 100 à 0%
99	Vert 13	000 ⇔ 255	Mode RGBW: 0 à 100% / Mode CMY: 100 à 0%
100	Vert fin 13	000 ⇔ 255	Mode RGBW: 0 à 100% / Mode CMY: 100 à 0%
101	Bleu 13	000 ⇔ 255	Mode RGBW: 0 à 100% / Mode CMY: 100 à 0%

Canal	Fonction	Valeur	Pourcentage/Paramétrage
102	Bleu fin 13	000 ⇔ 255	Mode RGBW: 0 à 100% / Mode CMY: 100 à 0%
103	Blanc 13	000 ⇔ 255	Mode RGBW: 0 à 100% / Mode CMY: 100 à 0%
104	Blanc fin 13	000 ⇔ 255	Mode RGBW: 0 à 100% / Mode CMY: 100 à 0%
105	Rouge 14	000 ⇔ 255	Mode RGBW: 0 à 100% / Mode CMY: 100 à 0%
106	Rouge fin 14	000 ⇔ 255	Mode RGBW: 0 à 100% / Mode CMY: 100 à 0%
107	Vert 14	000 ⇔ 255	Mode RGBW: 0 à 100% / Mode CMY: 100 à 0%
108	Vert fin 14	000 ⇔ 255	Mode RGBW: 0 à 100% / Mode CMY: 100 à 0%
109	Bleu 14	000 ⇔ 255	Mode RGBW: 0 à 100% / Mode CMY: 100 à 0%
110	Bleu fin 14	000 ⇔ 255	Mode RGBW: 0 à 100% / Mode CMY: 100 à 0%
111	Blanc 14	000 ⇔ 255	Mode RGBW: 0 à 100% / Mode CMY: 100 à 0%
112	Blanc fin 14	000 ⇔ 255	Mode RGBW: 0 à 100% / Mode CMY: 100 à 0%
113	Rouge 15	000 ⇔ 255	Mode RGBW: 0 à 100% / Mode CMY: 100 à 0%
114	Rouge fin 15	000 ⇔ 255	Mode RGBW: 0 à 100% / Mode CMY: 100 à 0%
115	Vert 15	000 ⇔ 255	Mode RGBW: 0 à 100% / Mode CMY: 100 à 0%
116	Vert fin 15	000 ⇔ 255	Mode RGBW: 0 à 100% / Mode CMY: 100 à 0%
117	Bleu 15	000 ⇔ 255	Mode RGBW: 0 à 100% / Mode CMY: 100 à 0%
118	Bleu fin 15	000 ⇔ 255	Mode RGBW: 0 à 100% / Mode CMY: 100 à 0%
119	Blanc 15	000 ⇔ 255	Mode RGBW: 0 à 100% / Mode CMY: 100 à 0%
120	Blanc fin 15	000 ⇔ 255	Mode RGBW: 0 à 100% / Mode CMY: 100 à 0%
121	Rouge 16	000 ⇔ 255	Mode RGBW: 0 à 100% / Mode CMY: 100 à 0%
122	Rouge fin 16	000 ⇔ 255	Mode RGBW: 0 à 100% / Mode CMY: 100 à 0%
123	Vert 16	000 ⇔ 255	Mode RGBW: 0 à 100% / Mode CMY: 100 à 0%
124	Vert fin 16	000 ⇔ 255	Mode RGBW: 0 à 100% / Mode CMY: 100 à 0%
125	Bleu 16	000 ⇔ 255	Mode RGBW: 0 à 100% / Mode CMY: 100 à 0%
126	Bleu fin 16	000 ⇔ 255	Mode RGBW: 0 à 100% / Mode CMY: 100 à 0%
127	Blanc 16	000 ⇔ 255	Mode RGBW: 0 à 100% / Mode CMY: 100 à 0%
128	Blanc fin 16	000 ⇔ 255	Mode RGBW: 0 à 100% / Mode CMY: 100 à 0%
129	Rouge 17	000 ⇔ 255	Mode RGBW: 0 à 100% / Mode CMY: 100 à 0%
130	Rouge fin 17	000 ⇔ 255	Mode RGBW: 0 à 100% / Mode CMY: 100 à 0%
131	Vert 17	000 ⇔ 255	Mode RGBW: 0 à 100% / Mode CMY: 100 à 0%
132	Vert fin 17	000 ⇔ 255	Mode RGBW: 0 à 100% / Mode CMY: 100 à 0%
133	Bleu 17	000 ⇔ 255	Mode RGBW: 0 à 100% / Mode CMY: 100 à 0%
134	Bleu fin 17	000 ⇔ 255	Mode RGBW: 0 à 100% / Mode CMY: 100 à 0%
135	Blanc 17	000 ⇔ 255	Mode RGBW: 0 à 100% / Mode CMY: 100 à 0%
136	Blanc fin 17	000 ⇔ 255	Mode RGBW: 0 à 100% / Mode CMY: 100 à 0%
137	Rouge 18	000 ⇔ 255	Mode RGBW: 0 à 100% / Mode CMY: 100 à 0%
138	Rouge fin 18	000 ⇔ 255	Mode RGBW: 0 à 100% / Mode CMY: 100 à 0%
139	Vert 18	000 ⇔ 255	Mode RGBW: 0 à 100% / Mode CMY: 100 à 0%
140	Vert fin 18	000 ⇔ 255	Mode RGBW: 0 à 100% / Mode CMY: 100 à 0%
141	Bleu 18	000 ⇔ 255	Mode RGBW: 0 à 100% / Mode CMY: 100 à 0%
142	Bleu fin 18	000 ⇔ 255	Mode RGBW: 0 à 100% / Mode CMY: 100 à 0%
143	Blanc 18	000 ⇔ 255	Mode RGBW: 0 à 100% / Mode CMY: 100 à 0%
144	Blanc fin 18	000 ⇔ 255	Mode RGBW: 0 à 100% / Mode CMY: 100 à 0%
145	Rouge 19	000 ⇔ 255	Mode RGBW: 0 à 100% / Mode CMY: 100 à 0%
146	Rouge fin 19	000 ⇔ 255	Mode RGBW: 0 à 100% / Mode CMY: 100 à 0%
147	Vert 19	000 ⇔ 255	Mode RGBW: 0 à 100% / Mode CMY: 100 à 0%
148	Vert fin 19	000 ⇔ 255	Mode RGBW: 0 à 100% / Mode CMY: 100 à 0%
149	Bleu 19	000 ⇔ 255	Mode RGBW: 0 à 100% / Mode CMY: 100 à 0%
150	Bleu fin 19	000 ⇔ 255	Mode RGBW: 0 à 100% / Mode CMY: 100 à 0%
151	Blanc 19	000 ⇔ 255	Mode RGBW: 0 à 100% / Mode CMY: 100 à 0%
152	Blanc fin 19	000 ⇔ 255	Mode RGBW: 0 à 100% / Mode CMY: 100 à 0%

Dual Control: Mode “Standard Pixels” (76 canaux)

Canal	Fonction	Valeur	Pourcentage/Paramétrage
1	**Rouge 1**	000 ⇔ 255	Mode RGBW: 0 à 100% / Mode CMY: 100 à 0%
2	**Vert 1**	000 ⇔ 255	Mode RGBW: 0 à 100% / Mode CMY: 100 à 0%
3	**Bleu 1**	000 ⇔ 255	Mode RGBW: 0 à 100% / Mode CMY: 100 à 0%
4	**Blanc 1**	000 ⇔ 255	Mode RGBW: 0 à 100% / Mode CMY: 100 à 0%
5	**Rouge 2**	000 ⇔ 255	Mode RGBW: 0 à 100% / Mode CMY: 100 à 0%
6	**Vert 2**	000 ⇔ 255	Mode RGBW: 0 à 100% / Mode CMY: 100 à 0%
7	**Bleu 2**	000 ⇔ 255	Mode RGBW: 0 à 100% / Mode CMY: 100 à 0%
8	**Blanc 2**	000 ⇔ 255	Mode RGBW: 0 à 100% / Mode CMY: 100 à 0%
9	**Rouge 3**	000 ⇔ 255	Mode RGBW: 0 à 100% / Mode CMY: 100 à 0%
10	**Vert 3**	000 ⇔ 255	Mode RGBW: 0 à 100% / Mode CMY: 100 à 0%
11	**Bleu 3**	000 ⇔ 255	Mode RGBW: 0 à 100% / Mode CMY: 100 à 0%
12	**Blanc 3**	000 ⇔ 255	Mode RGBW: 0 à 100% / Mode CMY: 100 à 0%
13	**Rouge 4**	000 ⇔ 255	Mode RGBW: 0 à 100% / Mode CMY: 100 à 0%
14	**Vert 4**	000 ⇔ 255	Mode RGBW: 0 à 100% / Mode CMY: 100 à 0%
15	**Bleu 4**	000 ⇔ 255	Mode RGBW: 0 à 100% / Mode CMY: 100 à 0%
16	**Blanc 4**	000 ⇔ 255	Mode RGBW: 0 à 100% / Mode CMY: 100 à 0%
17	**Rouge 5**	000 ⇔ 255	Mode RGBW: 0 à 100% / Mode CMY: 100 à 0%
18	**Vert 5**	000 ⇔ 255	Mode RGBW: 0 à 100% / Mode CMY: 100 à 0%
19	**Bleu 5**	000 ⇔ 255	Mode RGBW: 0 à 100% / Mode CMY: 100 à 0%
20	**Blanc 5**	000 ⇔ 255	Mode RGBW: 0 à 100% / Mode CMY: 100 à 0%
21	**Rouge 6**	000 ⇔ 255	Mode RGBW: 0 à 100% / Mode CMY: 100 à 0%
22	**Vert 6**	000 ⇔ 255	Mode RGBW: 0 à 100% / Mode CMY: 100 à 0%
23	**Bleu 6**	000 ⇔ 255	Mode RGBW: 0 à 100% / Mode CMY: 100 à 0%
24	**Blanc 6**	000 ⇔ 255	Mode RGBW: 0 à 100% / Mode CMY: 100 à 0%
25	**Rouge 7**	000 ⇔ 255	Mode RGBW: 0 à 100% / Mode CMY: 100 à 0%
26	**Vert 7**	000 ⇔ 255	Mode RGBW: 0 à 100% / Mode CMY: 100 à 0%
27	**Bleu 7**	000 ⇔ 255	Mode RGBW: 0 à 100% / Mode CMY: 100 à 0%
28	**Blanc 7**	000 ⇔ 255	Mode RGBW: 0 à 100% / Mode CMY: 100 à 0%
29	**Rouge 8**	000 ⇔ 255	Mode RGBW: 0 à 100% / Mode CMY: 100 à 0%
30	**Vert 8**	000 ⇔ 255	Mode RGBW: 0 à 100% / Mode CMY: 100 à 0%
31	**Bleu 8**	000 ⇔ 255	Mode RGBW: 0 à 100% / Mode CMY: 100 à 0%
32	**Blanc 8**	000 ⇔ 255	Mode RGBW: 0 à 100% / Mode CMY: 100 à 0%
33	**Rouge 9**	000 ⇔ 255	Mode RGBW: 0 à 100% / Mode CMY: 100 à 0%
34	**Vert 9**	000 ⇔ 255	Mode RGBW: 0 à 100% / Mode CMY: 100 à 0%
35	**Bleu 9**	000 ⇔ 255	Mode RGBW: 0 à 100% / Mode CMY: 100 à 0%
36	**Blanc 9**	000 ⇔ 255	Mode RGBW: 0 à 100% / Mode CMY: 100 à 0%
37	**Rouge 10**	000 ⇔ 255	Mode RGBW: 0 à 100% / Mode CMY: 100 à 0%
38	**Vert 10**	000 ⇔ 255	Mode RGBW: 0 à 100% / Mode CMY: 100 à 0%
39	**Bleu 10**	000 ⇔ 255	Mode RGBW: 0 à 100% / Mode CMY: 100 à 0%
40	**Blanc 10**	000 ⇔ 255	Mode RGBW: 0 à 100% / Mode CMY: 100 à 0%
41	**Rouge 11**	000 ⇔ 255	Mode RGBW: 0 à 100% / Mode CMY: 100 à 0%
42	**Vert 11**	000 ⇔ 255	Mode RGBW: 0 à 100% / Mode CMY: 100 à 0%
43	**Bleu 11**	000 ⇔ 255	Mode RGBW: 0 à 100% / Mode CMY: 100 à 0%
44	**Blanc 11**	000 ⇔ 255	Mode RGBW: 0 à 100% / Mode CMY: 100 à 0%
45	**Rouge 12**	000 ⇔ 255	Mode RGBW: 0 à 100% / Mode CMY: 100 à 0%
46	**Vert 12**	000 ⇔ 255	Mode RGBW: 0 à 100% / Mode CMY: 100 à 0%
47	**Bleu 12**	000 ⇔ 255	Mode RGBW: 0 à 100% / Mode CMY: 100 à 0%
48	**Blanc 12**	000 ⇔ 255	Mode RGBW: 0 à 100% / Mode CMY: 100 à 0%
49	**Rouge 13**	000 ⇔ 255	Mode RGBW: 0 à 100% / Mode CMY: 100 à 0%
50	**Vert 13**	000 ⇔ 255	Mode RGBW: 0 à 100% / Mode CMY: 100 à 0%
51	**Bleu 13**	000 ⇔ 255	Mode RGBW: 0 à 100% / Mode CMY: 100 à 0%
52	**Blanc 13**	000 ⇔ 255	Mode RGBW: 0 à 100% / Mode CMY: 100 à 0%

Canal	Fonction	Valeur	Pourcentage/Paramétrage
53	**Rouge 14**	000 ⇔ 255	Mode RGBW: 0 à 100% / Mode CMY: 100 à 0%
54	**Vert 14**	000 ⇔ 255	Mode RGBW: 0 à 100% / Mode CMY: 100 à 0%
55	**Bleu 14**	000 ⇔ 255	Mode RGBW: 0 à 100% / Mode CMY: 100 à 0%
56	**Blanc 14**	000 ⇔ 255	Mode RGBW: 0 à 100% / Mode CMY: 100 à 0%
57	**Rouge 15**	000 ⇔ 255	Mode RGBW: 0 à 100% / Mode CMY: 100 à 0%
58	**Vert 15**	000 ⇔ 255	Mode RGBW: 0 à 100% / Mode CMY: 100 à 0%
59	**Bleu 15**	000 ⇔ 255	Mode RGBW: 0 à 100% / Mode CMY: 100 à 0%
60	**Blanc 15**	000 ⇔ 255	Mode RGBW: 0 à 100% / Mode CMY: 100 à 0%
61	**Rouge 16**	000 ⇔ 255	Mode RGBW: 0 à 100% / Mode CMY: 100 à 0%
62	**Vert 16**	000 ⇔ 255	Mode RGBW: 0 à 100% / Mode CMY: 100 à 0%
63	**Bleu 16**	000 ⇔ 255	Mode RGBW: 0 à 100% / Mode CMY: 100 à 0%
64	**Blanc 16**	000 ⇔ 255	Mode RGBW: 0 à 100% / Mode CMY: 100 à 0%
65	**Rouge 17**	000 ⇔ 255	Mode RGBW: 0 à 100% / Mode CMY: 100 à 0%
66	**Vert 17**	000 ⇔ 255	Mode RGBW: 0 à 100% / Mode CMY: 100 à 0%
67	**Bleu 17**	000 ⇔ 255	Mode RGBW: 0 à 100% / Mode CMY: 100 à 0%
68	**Blanc 17**	000 ⇔ 255	Mode RGBW: 0 à 100% / Mode CMY: 100 à 0%
69	**Rouge 18**	000 ⇔ 255	Mode RGBW: 0 à 100% / Mode CMY: 100 à 0%
70	**Vert 18**	000 ⇔ 255	Mode RGBW: 0 à 100% / Mode CMY: 100 à 0%
71	**Bleu 18**	000 ⇔ 255	Mode RGBW: 0 à 100% / Mode CMY: 100 à 0%
72	**Blanc 18**	000 ⇔ 255	Mode RGBW: 0 à 100% / Mode CMY: 100 à 0%
73	**Rouge 19**	000 ⇔ 255	Mode RGBW: 0 à 100% / Mode CMY: 100 à 0%
74	**Vert 19**	000 ⇔ 255	Mode RGBW: 0 à 100% / Mode CMY: 100 à 0%
75	**Bleu 19**	000 ⇔ 255	Mode RGBW: 0 à 100% / Mode CMY: 100 à 0%
76	**Blanc 19**	000 ⇔ 255	Mode RGBW: 0 à 100% / Mode CMY: 100 à 0%

Dual Control: Mode “Basic Pixels” (57 canaux)

Canal	Fonction	Valeur	Pourcentage/Paramétrage
1	**Rouge 1**	000 ⇔ 255	Mode RGBW: 0 à 100% / Mode CMY: 100 à 0%
2	**Vert 1**	000 ⇔ 255	Mode RGBW: 0 à 100% / Mode CMY: 100 à 0%
3	**Bleu 1**	000 ⇔ 255	Mode RGBW: 0 à 100% / Mode CMY: 100 à 0%
4	**Rouge 2**	000 ⇔ 255	Mode RGBW: 0 à 100% / Mode CMY: 100 à 0%
5	**Vert 2**	000 ⇔ 255	Mode RGBW: 0 à 100% / Mode CMY: 100 à 0%
6	**Bleu 2**	000 ⇔ 255	Mode RGBW: 0 à 100% / Mode CMY: 100 à 0%
7	**Rouge 3**	000 ⇔ 255	Mode RGBW: 0 à 100% / Mode CMY: 100 à 0%
8	**Vert 3**	000 ⇔ 255	Mode RGBW: 0 à 100% / Mode CMY: 100 à 0%
9	**Bleu 3**	000 ⇔ 255	Mode RGBW: 0 à 100% / Mode CMY: 100 à 0%
10	**Rouge 4**	000 ⇔ 255	Mode RGBW: 0 à 100% / Mode CMY: 100 à 0%
11	**Vert 4**	000 ⇔ 255	Mode RGBW: 0 à 100% / Mode CMY: 100 à 0%
12	**Bleu 4**	000 ⇔ 255	Mode RGBW: 0 à 100% / Mode CMY: 100 à 0%
13	**Rouge 5**	000 ⇔ 255	Mode RGBW: 0 à 100% / Mode CMY: 100 à 0%
14	**Vert 5**	000 ⇔ 255	Mode RGBW: 0 à 100% / Mode CMY: 100 à 0%
15	**Bleu 5**	000 ⇔ 255	Mode RGBW: 0 à 100% / Mode CMY: 100 à 0%
16	**Rouge 6**	000 ⇔ 255	Mode RGBW: 0 à 100% / Mode CMY: 100 à 0%
17	**Vert 6**	000 ⇔ 255	Mode RGBW: 0 à 100% / Mode CMY: 100 à 0%
18	**Bleu 6**	000 ⇔ 255	Mode RGBW: 0 à 100% / Mode CMY: 100 à 0%
19	**Rouge 7**	000 ⇔ 255	Mode RGBW: 0 à 100% / Mode CMY: 100 à 0%
20	**Vert 7**	000 ⇔ 255	Mode RGBW: 0 à 100% / Mode CMY: 100 à 0%
21	**Bleu 7**	000 ⇔ 255	Mode RGBW: 0 à 100% / Mode CMY: 100 à 0%
22	**Rouge 8**	000 ⇔ 255	Mode RGBW: 0 à 100% / Mode CMY: 100 à 0%
23	**Vert 8**	000 ⇔ 255	Mode RGBW: 0 à 100% / Mode CMY: 100 à 0%
24	**Bleu 8**	000 ⇔ 255	Mode RGBW: 0 à 100% / Mode CMY: 100 à 0%
25	**Rouge 9**	000 ⇔ 255	Mode RGBW: 0 à 100% / Mode CMY: 100 à 0%

Canal	Fonction	Valeur	Pourcentage/Paramétrage
26	**Vert 9**	000 ⇔ 255	Mode RGBW: 0 à 100% / Mode CMY: 100 à 0%
27	**Bleu 9**	000 ⇔ 255	Mode RGBW: 0 à 100% / Mode CMY: 100 à 0%
28	**Rouge 10**	000 ⇔ 255	Mode RGBW: 0 à 100% / Mode CMY: 100 à 0%
29	**Vert 10**	000 ⇔ 255	Mode RGBW: 0 à 100% / Mode CMY: 100 à 0%
30	**Bleu 10**	000 ⇔ 255	Mode RGBW: 0 à 100% / Mode CMY: 100 à 0%
31	**Rouge 11**	000 ⇔ 255	Mode RGBW: 0 à 100% / Mode CMY: 100 à 0%
32	**Vert 11**	000 ⇔ 255	Mode RGBW: 0 à 100% / Mode CMY: 100 à 0%
33	**Bleu 11**	000 ⇔ 255	Mode RGBW: 0 à 100% / Mode CMY: 100 à 0%
34	**Rouge 12**	000 ⇔ 255	Mode RGBW: 0 à 100% / Mode CMY: 100 à 0%
35	**Vert 12**	000 ⇔ 255	Mode RGBW: 0 à 100% / Mode CMY: 100 à 0%
36	**Bleu 12**	000 ⇔ 255	Mode RGBW: 0 à 100% / Mode CMY: 100 à 0%
37	**Rouge 13**	000 ⇔ 255	Mode RGBW: 0 à 100% / Mode CMY: 100 à 0%
38	**Vert 13**	000 ⇔ 255	Mode RGBW: 0 à 100% / Mode CMY: 100 à 0%
39	**Bleu 13**	000 ⇔ 255	Mode RGBW: 0 à 100% / Mode CMY: 100 à 0%
40	**Rouge 14**	000 ⇔ 255	Mode RGBW: 0 à 100% / Mode CMY: 100 à 0%
41	**Vert 14**	000 ⇔ 255	Mode RGBW: 0 à 100% / Mode CMY: 100 à 0%
42	**Bleu 14**	000 ⇔ 255	Mode RGBW: 0 à 100% / Mode CMY: 100 à 0%
43	**Rouge 15**	000 ⇔ 255	Mode RGBW: 0 à 100% / Mode CMY: 100 à 0%
44	**Vert 15**	000 ⇔ 255	Mode RGBW: 0 à 100% / Mode CMY: 100 à 0%
45	**Bleu 15**	000 ⇔ 255	Mode RGBW: 0 à 100% / Mode CMY: 100 à 0%
46	**Rouge 16**	000 ⇔ 255	Mode RGBW: 0 à 100% / Mode CMY: 100 à 0%
47	**Vert 16**	000 ⇔ 255	Mode RGBW: 0 à 100% / Mode CMY: 100 à 0%
48	**Bleu 16**	000 ⇔ 255	Mode RGBW: 0 à 100% / Mode CMY: 100 à 0%
49	**Rouge 17**	000 ⇔ 255	Mode RGBW: 0 à 100% / Mode CMY: 100 à 0%
50	**Vert 17**	000 ⇔ 255	Mode RGBW: 0 à 100% / Mode CMY: 100 à 0%
51	**Bleu 17**	000 ⇔ 255	Mode RGBW: 0 à 100% / Mode CMY: 100 à 0%
52	**Rouge 18**	000 ⇔ 255	Mode RGBW: 0 à 100% / Mode CMY: 100 à 0%
53	**Vert 18**	000 ⇔ 255	Mode RGBW: 0 à 100% / Mode CMY: 100 à 0%
54	**Bleu 18**	000 ⇔ 255	Mode RGBW: 0 à 100% / Mode CMY: 100 à 0%
55	**Rouge 19**	000 ⇔ 255	Mode RGBW: 0 à 100% / Mode CMY: 100 à 0%
56	**Vert 19**	000 ⇔ 255	Mode RGBW: 0 à 100% / Mode CMY: 100 à 0%
57	**Bleu 19**	000 ⇔ 255	Mode RGBW: 0 à 100% / Mode CMY: 100 à 0%

Configuration des Paramètres de Fonctionnement

Écran d'accueil

Le Maverick Storm 1 Wash est équipé d'un écran d'accueil qui affiche le paramètres courant pour les protocoles de contrôle, les personnalités, les adresses de départ, les adresses IP et les univers. Pour accéder à l'écran d'accueil, appuyez sur le bouton **<MENU>** de manière répétée jusqu'à ce qu'il s'affiche. Dans l'écran d'accueil, appuyez sur l'un des boutons de menu pour accéder immédiatement à n'importe quelle partie du menu (par exemple, la personnalité, l'adresse de départ ou l'univers) ou appuyez sur le bouton **<ENTER>** pour accéder au menu principal.

Mode Test

Test Auto

Pour effectuer un test automatique des fonctions du Maverick Storm 1 Wash, suivez les instructions ci-dessous :

1. Appuyez sur la touche **<MENU>** de manière répétée jusqu'à ce que l'Écran d'accueil s'affiche sur l'écran. Appuyez sur la touche **<ENTER>**.
2. Sélectionnez l'élément **Test Mode** en utilisant les touches **<UP>, <DOWN>, <LEFT>** ou **<RIGHT>**.
3. Appuyez sur la touche **<ENTER>**.
4. Sélectionnez l'élément **Auto Test** en utilisant les touches **<UP>** ou **<DOWN>**.
5. Appuyez sur la touche **<ENTER>**.

Test Manuel

Pour tester les fonctions du produit manuellement, procédez comme suit :

1. Appuyez sur la touche **<MENU>** de manière répétée jusqu'à ce que l'Écran d'accueil s'affiche sur l'écran. Appuyez sur la touche **<ENTER>**.
2. Sélectionnez l'élément **Test Mode** en utilisant les touches **<UP>, <DOWN>, <LEFT>** ou **<RIGHT>**.
3. Appuyez sur la touche **<ENTER>**.
4. Sélectionnez l'élément **Manual Test** en utilisant les touches **<UP>** ou **<DOWN>**.
5. Appuyez sur la touche **<ENTER>**.
6. Utilisez **<UP>** ou **<DOWN>** pour sélectionner la fonction à tester, parmi **Pan, Tilt, P/S Speed, Red, Green, Blue, White, CTC, Color, Pattern, LED Macro, LED Ma. Speed, LED Ma. Fade, Background, Background Dim., Dimmer, Shutter, Function,** or **Zoom.**
7. Appuyez sur la touche **<ENTER>**.
8. Utilisez les touches **<UP>, <RIGHT>, <DOWN>** ou **<LEFT>** pour augmenter ou diminuer la valeur.
9. Appuyez sur la touche **<ENTER>**.

Configuration

Pour accéder au menu Configuration, suivez les instructions ci-dessous :

1. Appuyez sur la touche **<MENU>** de manière répétée jusqu'à ce que l'Écran d'accueil s'affiche sur l'écran. Appuyez sur la touche **<ENTER>**.
2. Sélectionnez l'élément **Setup** en utilisant les touches **<UP>, <DOWN>, <LEFT>** ou **<RIGHT>**.
3. Appuyez sur la touche **<ENTER>**.

Paramètres Réseau

Pour accéder au menu Paramètres réseau, procédez comme suit 255 :

1. Accédez au menu **Configuration**.
2. Sélectionnez l'élément **Network Settings** en utilisant les touches **<UP>** ou **<DOWN>.**
3. Appuyez sur la touche **<ENTER>**.

Mode IP

L'adresse IP du Maverick Storm 1 Wash peut être définie manuellement, par le réseau ou par une adresse statique spécifique à chaque produit. Pour configurer le mode IP, suivez les instructions ci-dessous :

1. Accédez au menu **Paramètres Réseau**.
2. Sélectionnez l'élément **IP Mode** en utilisant les touches **<UP>** ou **<DOWN>**.
3. Appuyez sur la touche **<ENTER>**.
4. Utilisez les boutons **<UP>, <DOWN>, <LEFT>** ou **<RIGHT>** pour sélectionner parmi les choix suivants :
   - **Manual** (définition de l'adresse IP avec le panneau de commande)
   - **DHCP** (le réseau définit l'adresse IP)
   - **Static** (une adresse IP prédéfinie spécifique pour chaque appareil)
5. Appuyez sur la touche **<ENTER>**.

Adresse IP

En mode IP manuel, l'adresse IP doit être attribuée via le menu de l'appareil. Pour définir l'adresse IP en mode IP manuel, procédez comme suit :

1. Accédez au menu **Paramètres Réseau**.
2. Sélectionnez l'élément **IpAddress** en utilisant les touches **<UP>** ou **<DOWN>**.
3. Appuyez sur la touche **<ENTER>**.
4. Définissez l'adresse IP (entre **000.000.000.000** et **255.255.255.255**) avec les boutons :
   a. Utilisez les touches **<LEFT>** ou **<RIGHT>** pour sélectionner l'octet (ensemble de trois chiffres) à modifier.
   b. Utilisez les touches **<UP>** ou **<DOWN>** pour augmenter ou diminuer la valeur.
   c. Répétez les étapes jusqu'à ce que l'adresse IP soit configurée comme souhaitée.
5. Appuyez sur la touchec **<ENTER>**.

Masque de Sous-Réseau

En mode IP manuel, le masque de sous-réseau doit être attribué via le menu de l'appareil. Pour définir le masque de sous-réseau en mode IP manuel, procédez comme suit :

1. Accédez au menu **Paramètres Réseau**.
2. Sélectionnez l'élément **SubMask** en utilisant les touches **<UP>** ou **<DOWN>**.
3. Appuyez sur la touche **<ENTER>**.
4. Définissez le masque de sous-réseau (entre **000.000.000.000** et **255.255.255.255**) avec les boutons :
   a. Utilisez les touches **<LEFT>** ou **<RIGHT>** pour sélectionner l'octet (ensemble de trois chiffres) à modifier.
   b. Utilisez les touches **<UP>** ou **<DOWN>** pour augmenter ou diminuer la valeur.
   c. Continuez jusqu'à ce que le masque de sous-réseau soit configuré comme souhaité.
5. Appuyez sur la touche **<ENTER>**.

En mode DHCP ou IP statique, les paramètres des menu IP et SubMask n'ont aucune incidence sur le fonctionnement de l'appareil.

Orientation du Panoramique/Inclinaison

Pour définir une orientation de panoramique/inclinaison normale ou inversée :

1. Accédez au menu **Configuration**.
2. Sélectionnez un réglage parmi **Pan Reverse** (panoramique inverse) ou **Tilt Reverse** (inclinaison inverse) en utilisant les touches **<UP>** ou **<DOWN>**.
3. Appuyez sur la touche **<ENTER>**.
4. Sélectionnez l'option **NO** (orientation normale) ou **YES** (orientation inversée) en utilisant les touches **<UP>**, **<DOWN>, <LEFT>** ou **<RIGHT>**.
5. Appuyez sur la touche **<ENTER>**.

Orientation du Zoom

Pour définir le comportement du zoom, passage de large à étroit ou de étroit à large, suivez les instructions ci-dessous :

1. Accédez au menu **Configuration**.
2. Sélectionnez l'élément **Zoom Reverse** en utilisant les touches **<UP>** ou **<DOWN>**.
3. Appuyez sur la touche **<ENTER>**.
4. Sélectionnez l'option **NO** (large vers étroit) ou **YES** (étroit vers large) en utilisant les touches **<UP>, <DOWN>, <LEFT>** ou **<RIGHT>**.
5. Appuyez sur la touche **<ENTER>**.

Orientation de l'Affichage

Pour définir l'orientation de l'écran, procédez comme suit :

1. Accédez au menu **Configuration**.
2. Sélectionnez l'élément **Screen Reverse** en utilisant les touches **<UP>** ou **<DOWN>**.
3. Appuyez sur la touche **<ENTER>**.
4. Sélectionnez parmi les options **NO** (écran normal), **YES** (écran inversé), ou **AUTO** (l'écran détecte automatiquement dans quel sens l'appareil est orienté et s'adapte en conséquence) en utilisant les touches **<UP>, <DOWN>, <LEFT>** ou **<RIGHT>**.
5. Appuyez sur la touche **<ENTER>**.

Amplitude d'Angle de Panoramique/Inclinaison

Pour définir l'amplitude de mouvement autorisé pour la panoramique ou l'inclinaison :

1. Accédez au menu **Configuration**.
2. Sélectionnez un réglage parmi **Pan Angle** (angle de panoramique) ou **Tilt Angle** (angle d'inclinaison) en utilisant les touches **<UP>** ou **<DOWN>**.
3. Appuyez sur la touche **<ENTER>**.
4. Sélectionnez parmi les options **540** (540° la panoramique), **360** ou **270** (360° ou 270° pour la panoramique et l'inclinaison respectivement), **180** (180° la panoramique et l'inclinaison), ou 90 (90° l'inclinaison) en utilisant les touches **<UP>**, **<DOWN>**, **<LEFT>** ou **<RIGHT>**.
5. Appuyez sur la touche **<ENTER>**.

Noir Général Pendant Mouvement de Panoramique/Inclinaison

Pour définir si l'appareil doit s'éteindre pendant le mouvement de panoramique ou d'inclinaison, suivez les instructions ci-dessous :

1. Accédez au menu **Configuration**.
2. Sélectionnez l'élément **BL. O. P/T Move** en utilisant les touches **<UP>** ou **<DOWN>**.
3. Appuyez sur la touche **<ENTER>**.
4. Sélectionnez l'option **NO** (ne pas s'éteindre) ou **YES** (extinction pendant le mouvement) en utilisant les touches **<UP>, <DOWN>, <LEFT>** ou **<RIGHT>**.
5. Appuyez sur la touche **<ENTER>**.

Verrouillage de l'Écran

Pour verrouiller ou déverrouiller l'intégralité du panneau de commande, suivez les instructions ci-dessous :

1. Accédez au menu **Configuration**.
2. Sélectionnez l'élement **Lock Screen** en utilisant les touches **<UP>** ou **<DOWN>**.
3. Appuyez sur la touche **<ENTER>**.
4. Sélectionnez l'option **NO** (le panneau de commande ne sera pas verrouillé) ou **YES** (le panneau de commande nécessitera un code d'accès) en utilisant les touches **<UP>, <DOWN>, <LEFT>** ou **<RIGHT>**.
5. Appuyez sur la touche **<ENTER>**.

Pour accéder au panneau de commande lorsqu'il a été verrouillé :

1. Appuyez sur **<MENU>**.
2. Saisissez le code d'accès **0920** avec les boutons:
   a. Utilisez la touche **<DOWN>** pour sélectionner le numéro à modifier.
   b. Utilisez la touche **<UP>** pour augmenter la valeur.
   c. Répétez l'opération jusqu'à ce que le code **0920** ait été saisi.
3. Appuyez sur la touche **<ENTER>**.

Permutation du Panoramique et de l'Inclinaison

Pour permuter les fonctions de panoramique et d'inclinaison afin que ce qui contrôle normalement le panoramique contrôle l'inclinaison et ce qui contrôle normalement l'inclinaison contrôle le panoramique, procédez comme suit :

1. Accédez au menu **Configuration**.
2. Sélectionnez l'élement **Swap XY** en utilisant les touches **<UP>** ou **<DOWN>**.
3. Appuyez sur la touche **<ENTER>**.
4. Sélectionnez l'option **NO** (panoramique et inclinaison normaux) ou **YES** (panoramique contrôle inclinaison, inclinaison contrôle panoramique) en utilisant les touches **<UP>, <DOWN>, <LEFT>** ou **<RIGHT>**.
5. Appuyez sur la touche **<ENTER>**.

Réinitialisation WDMX

Pour réinitialiser la connexion WDMX du Maverick Storm 1 Wash, effectuez les actions suivantes :

1. Accédez au menu **Configuration**.
2. Sélectionnez l'élement **WDMX Reset** en utilisant les touches **<UP>** ou **<DOWN>**.
3. Appuyez sur la touche **<ENTER>**.
4. Sélectionnez l'option **NO** (ne pas réinitialiser la connexion) ou **YES** (préinitialiser la connexion) en utilisant les touches **<UP>, <DOWN>, <LEFT>** ou **<RIGHT>**.
5. Appuyez sur la touche **<ENTER>**.

Une fois qu'un récepteur WDMX a été connecté à un émetteur WDMX, il reste lié à cet émetteur jusqu'à ce qu'il soit connecté à un émetteur différent.

Délai de Rétro-Éclairage

Pour régler la durée d'inactivité avant que le rétroéclairage de l'écran ne s'éteigne :

1. Accédez au menu **Configuration**.
2. Sélectionnez l'élement **Backlight Timer** en utilisant les touches **<UP>** ou **<DOWN>**.
3. Appuyez sur la touche **<ENTER>**.
4. Sélectionnez parmi les options **30S** (après 30 secondes d'inactivité), **1M** (après 1 minute d'inactivité), **5M** (après 5 minutes d'inactivité) ou **ON** (ne s'éteint pas) en utilisant les touches **<UP>, <DOWN>, <LEFT>** ou **<RIGHT>**.
5. Appuyez sur la touche **<ENTER>.**

Perte de Données

En cas de perte du signal d'entrée, le Maverick Storm 1 Wash réagira de l'une des deux manières suivantes : le produit conserve le dernier signal reçu ou éteint toutes les sorties LED.

Pour définir la façon dont le produit doit réagir, suivez les instructions ci-dessous :

1. Accédez au menu **Configuration**.
2. Sélectionnez l'élement **Loss of Data** en utilisant les touches **<UP>** ou **<DOWN>**.
3. Appuyez sur la touche **<ENTER>**.
4. Sélectionnez l'option **Hold** (conserver le dernier signal reçu) ou **Close** (éteindre toutes les sorties LED) en utilisant les touches **<UP>, <DOWN>, <LEFT>** ou **<RIGHT>**.
5. Appuyez sur la touche **<ENTER>**.

Vitesse du Ventilateur

Pour régler la vitesse des ventilateurs, effectuez les actions suivantes :

1. Accédez au menu **Configuration**.
2. Sélectionnez l'élement **Fans** en utilisant les touches **<UP>** ou **<DOWN>**.
3. Appuyez sur la touche **<ENTER>**.
4. Sélectionnez parmi les choix **Auto** (vitesse de ventilateur réglée en fonction de la température de l'appareil), **Full** (vitesse maximum) ou **ECO** (ventilateurs en mode silencieux) en utilisant les touches **<UP>, <DOWN>, <LEFT>** ou **<RIGHT>**.
5. Appuyez sur la touche **<ENTER>**.

Mode de Mélange de Couleurs

Le Maverick Storm 1 Wash possède un mode qui émule le mélange de couleurs CMJ (cyan, magenta et jaune). Dans ce mode, la gradation est inversée (000 = 100%, 255 = 0%) et les canaux rouge, vert et bleu contrôlent respectivement le cyan, le magenta et le jaune.

Pour activer le mode de mélange de couleurs :

1. Accédez au menu **Configuration**.
2. Sélectionnez l'élement **C Mixing Mode** en utilisant les touches **<UP>** ou **<DOWN>**.
3. Appuyez sur la touche **<ENTER>**.
4. Sélectionnez parmi les choix **RGBW** (RVBB - mode additif, rouge, vert, bleu et blanc), ou **CMY** (CMJ - mode soustractif, rouge contrôle cyan, vert contrôle magenta, bleu contrôle jaune) en utilisant les touches **<UP>, <DOWN>, <LEFT>** ou **<RIGHT>**.
5. Appuyez sur la touche **<ENTER>**.

Courbe de Gradation

Pour configurer la courbe de gradation, suivez les instructions ci-dessous :

1. Accédez au menu **Configuration**.
2. Sélectionnez l'élement **Dimmer Curve** en utilisant les touches **<UP>** ou **<DOWN>**.
3. Appuyez sur la touche **<ENTER>**.
4. Sélectionnez parmi les choix **Linear** (linéaire), **Square** (rectangulaire), **I Squa** (rectangulaire inverse) ou **SCurve** (courbe en S) en utilisant les touches **<UP>, <DOWN>, <LEFT>** ou **<RIGHT>**.
5. Appuyez sur la touche **<ENTER>**.

Vitesse du Gradateur

Pour régler la vitesse du gradateur, procédez comme suit :

1. Accédez au menu **Configuration**.
2. Sélectionnez l'élement **Dimmer Speed** en utilisant les touches **<UP>** ou **<DOWN>**.
3. Appuyez sur la touche **<ENTER>**.
4. Sélectionnez parmi les choix **Smooth** (fluide) ou **Fast** (rapide) en utilisant les touches **<UP>, <DOWN>, <LEFT>** ou **<RIGHT>**.
5. Appuyez sur la touche **<ENTER>**.

Pulse Width Modulation

Pour définir la fréquence PWM, suivez les instructions ci-dessous :

1. Accédez au menu **Configuration**.
2. Sélectionnez l'élement **PWM Option** en utilisant les touches **<UP>** ou **<DOWN>**.
3. Appuyez sur la touche **<ENTER>**.
4. Sélectionnez parmi les choix **600Hz, 1200Hz, 2000Hz, 4000Hz, 6000Hz** ou **15000Hz** en utilisant les touches **<UP>, <DOWN>, <LEFT>** ou **<RIGHT>**.
5. Appuyez sur la touche **<ENTER>**.

Balance de Couleurs

Pour définir les valeurs maximales d'une couleur donnée dans le mélange, suivez les instructions ci-dessous :

1. Accédez au menu **Configuration**.
2. Sélectionnez l'élement **Color Balance** en utilisant les touches **<UP>** ou **<DOWN>**.
3. Appuyez sur la touche **<ENTER>**.
4. Sélectionnez quelle valeur de couleur modifier parmi **Red** (rouge), **Green** (vert), **Blue** (bleu) ou **White** (blanc) en utilisant les touches **<UP>** ou **<DOWN>**.
5. Appuyez sur la touche **<ENTER>**.
6. Utilisez les touches **<UP>, <RIGHT>, <DOWN>** ou **<LEFT>** pour augmenter ou diminuer la valeur.
7. Appuyez sur la touche **<ENTER>**.
8. Répétez les étapes 4 à 7 jusqu'à ce que la balance de couleurs soit configurée comme souhaitée.

Sélection de Préréglage

Cette option permet d'enregistrer 3 configurations d'options de menu prédéfinies différentes. Pour enregistrer et définir ces préréglages, suivez les instructions ci-dessous :

1. Accédez au menu **Configuration**.
2. Sélectionnez l'élement **Preset Select** en utilisant les touches **<UP>** ou **<DOWN>**.
3. Appuyez sur la touche **<ENTER>**.
4. Sélectionnez un préréglage parmi les choix **PRESET A** (préréglage A), **PRESET B** (préréglage B) ou **PRESET C** (préréglage C) en utilisant les touches **<UP>, <DOWN>, <LEFT>** ou **<RIGHT>.**
5. Appuyez sur la touche **<ENTER>**.
6. L'appareil sera réinitialisé. Toute modification effectuée dans les options des menus est sauvegardée dans ce préréglage.

Les préréglages peuvent être téléchargés vers d'autres produits Maverick Storm 1 Wash via une connexion DMX. Faire cela :

1. Connectez la DMX Out du produit contenant les préréglages souhaités à la DMX In du produit à mettre à jour.
2. Mettez les deux produits sous tension.
3. Sur le produit avec les préréglages souhaités, accédez au menu **Configuration**.
4. Sélectionnez l'élement **Preset Sync** en utilisant les touches **<UP>** ou **<DOWN>**.
5. Appuyez sur la touche **<ENTER>**.
6. Utilisez **<UP>** ou **<DOWN>** pour sélectionner **NO** (ne pas télécharger les paramètres) ou **YES** (paramètres de téléchargement).
7. Appuyez sur la touche **<ENTER>**.

Fonctions de Réinitialisation

Pour réinitialiser le panoramique, l'inclinaison ou toutes les fonctions à leur état initial :

1. Accédez au menu **Configuration**.
2. Sélectionnez l'élement **Reset Function** en utilisant les touches **<UP>** ou **<DOWN>**.
3. Appuyez sur la touche **<ENTER>**.
4. Sélectionnez la fonction à réinitialiser parmi **Pan/Tilt** (panoramique/inclinaison), **Zoom,** ou **ALL** (toutes) en utilisant les touches **<UP>** ou **<DOWN>**.
5. Appuyez sur la touche **<ENTER>**.
6. Sélectionnez l'option **NO** (ne pas réinitialiser) ou **YES** (réinitialiser) en utilisant les touches **<UP>**, **<DOWN>**, **<LEFT>** ou **<RIGHT>**.
7. Appuyez sur la touche **<ENTER>**.

Réinitialisation aux Réglages d'Usine

Pour réinitialiser le Maverick Storm 1 Wash au réglages d'usine, effectuez les actions suivantes :

1. Accédez au menu **Configuration**.
2. Sélectionnez l'élement **Factory Settings** en utilisant les touches **<UP>** ou **<DOWN>**.
3. Appuyez sur la touche **<ENTER>**.
4. Sélectionnez l'option **NO** (ne pas réinitialiser) ou **YES** (réinitialiser au réglages d'usine) en utilisant les touches **<UP>, <DOWN>, <LEFT>** ou **<RIGHT>**.
5. Appuyez sur la touche **<ENTER>**.

Informations Système

Toutes les informations sur l'état actuel du Maverick Storm 1 Wash sont disponibles dans le menu **Sys Info** du produit. Pour afficher ces informations, suivez les instructions ci-dessous :

1. Appuyez sur la touche **<MENU>** de manière répétée jusqu'à ce que l'écran d'accueil s'affiche sur l'écran. Appuyez sur la touche **<ENTER>**.
2. Sélectionnez l'élément **Sys Info** en utilisant les touches **<UP>, <DOWN>, <LEFT>** ou **<RIGHT>**.
3. Appuyez sur la touche **<ENTER>**.
4. Sélectionnez parmi les options **Fixture Information** (affiche la version du microprogramme, le mode de fonctionnement, l'adresse de départ), **Fan Information** (indique la vitesse des ventilateurs de la lyre en tr/min), **Error Information** (affiche toutes les erreurs ou **No Error!** (pas d'erreur)) ou **Channel Information** (affiche la valeur actuelle de tous les canaux d'entrée du signal) en utilisant les touches **<UP>** ou **<DOWN>**.
5. Appuyez sur la touche **<ENTER>**.
6. Utilisez les touches **<UP>** ou **<DOWN>** pour faire défiler les informations.

Mode Décalage

Le mode Offset (décalage) permet d'effectuer des réglages fins pour la position initiale de toutes les pièces mobiles sur le trajet optique et pour les mouvements de panoramique et d'inclinaison. Ceci permet aux pièces mobiles de ne présenter aucune bordure ou de réduire les sorties lumineuses lorsqu'elles sont dans leur position initiale. Pour accéder à ce mode, procédez comme suit :

1. À partir de l'écran principal, maintenez enfoncée la touche **<MENU>** jusqu'à ce que l'écran de saisie du code d'accès apparaisse.
2. Saisissez le code d'accès **2323** avec les boutons :
   a. Utilisez la touche **<DOWN>** pour sélectionner le numéro à modifier.
   b. Utilisez la touche **<UP>** pour augmenter la valeur.
   c. Répétez l'opération jusqu'à ce que le code **2323** ait été saisi.
3. Appuyez sur la touche **<ENTER>**.
4. Vous arrivez alors sur l'écran du menu Zero Adjust (réglage du zéro).

PANORAMIQUE

Pour régler le point de départ du moteur panoramique, suivez les instructions ci-dessous :

1. Utilisez les touches **<UP>** ou **<DOWN>** pour sélectionner l'élément **PAN**.
2. Appuyez sur la touche **<ENTER>**.
3. Utilisez les touches **<UP>** ou **<DOWN>** pour augmenter ou diminuer la valeur de démarrage entre **000–255**.
4. Appuyez sur la touche **<ENTER>**.

INCLINAISON

Pour régler le point de départ du moteur d'inclinaison, suivez les instructions ci-dessous :

1. Utilisez les touches **<UP>** ou **<DOWN>** pour sélectionner l'élément **TILT**.
2. Appuyez sur la touche **<ENTER>**.
3. Utilisez les touches **<UP>** ou **<DOWN>** pour augmenter ou diminuer la valeur de démarrage entre **000–255**.
4. Appuyez sur la touche **<ENTER>**.

ZOOM

Pour régler le point de départ du moteur de zoom, suivez les instructions ci-dessous :

1. Utilisez les touches **<UP>** ou **<DOWN>** pour sélectionner l'élément **ZOOM**.
2. Appuyez sur la touche **<ENTER>**.
3. Utilisez les touches **<UP>** ou **<DOWN>** pour augmenter ou diminuer la valeur de démarrage entre **000–255**.
4. Appuyez sur la touche **<ENTER>**.

Adresse MAC

Pour régler les quatrième, cinquième ou sixième chiffres de l'adresse MAC, procédez comme suit :

1. Utilisez les touches **<UP>** ou **<DOWN>** pour sélectionner parmi les choix **MAC4**, **MAC5** ou **MAC6**.
2. Appuyez sur la touche **<ENTER>**.
3. Utilisez les touches **<UP>** ou **<DOWN>** pour augmenter ou diminuer la valeur de démarrage entre **000–255**.
4. Appuyez sur la touche **<ENTER>**.

Serveur Web

Le serveur Web du Maverick Storm 1 Wash est accessible par n'importe quel ordinateur se trouvant sur le même réseau que l'appareil. Il permet un accès réseau aux informations systèmes et aux paramètres (par exemple, configuration du contrôle, test manuel de toutes les fonctions, mises à jour du microprogramme et modification du mot de passe du serveur web).

1. Branchez l'appareil sur l'alimentation puis réglez le Protocole de contrôle sur **Art-Net** et le Mode IP sur **Static**.
2. Connectez l'appareil à un ordinateur Windows® avec un câble réseau
3. Sur l'ordinateur, paramétrez l'adresse IP du nouveau réseau afin d'avoir les trois mêmes premiers chiffres que l'adresse IP de l'appareil (voir la section Adresse IP).
4. Saisissez l'adresse IP de l'appareil dans la barre d'adresse d'un navigateur Internet sur l'ordinateur.
5. Saisissez **admin** en tant que nom d'utilisateur et mot de passe pour vous identifier.

Information

La page Information du serveur Web affiche les paramètres actuels et les informations système du Maverick Storm 1 Wash.

Configuration

La page Configuration du serveur Web propose des options de contrôle similaires à celles du menu **Setup** sur l'appareil. Cliquez **Save Settings** (enregistrer les paramètres) pour envoyer la nouvelle configuration vers l'appareil.

Test Manuel

La page Test Manuel du serveur Web permet de contrôler toutes les fonctions de sortie de l'appareil via le navigateur. Pour rétablir la valeur par défaut de toutes les fonctions, cliquez sur **Reset**.

Mise à Jour de Micrologiciel

La page Upgrade (mise à niveau) du serveur Web permet de mettre à jour l'appareil avec la dernière version du microprogramme. Rendez-vous sur https://www.chauvetprofessional.com/products/maverick-storm-1-wash/ les mises à jour du microprogramme.

Sécurité

La page Security (sécurité) du serveur Web permet de changer le mot de passe du serveur Web de l'appareil connecté. Saisissez l'ancien mot de passe (**admin**, par défaut) et le nouveau mot de passe deux fois, puis cliquez sur **Submit** (soumettre) pour changer le mot de passe.

5. Entretien

Entretien de l'appareil

L'accumulation de poussière réduit la production de lumière et peut entraîner une surchauffe de l'appareil. Cela peut entrainer une diminution de la durée de vie de la source de lumière et/ou une usure mécanique. Pour conserver des performances optimales et réduire l'usure, nettoyez vos appareils d'éclairage au moins deux fois par mois. Veuillez cependant bien garder à l'esprit que l'utilisation et les conditions environnementales peuvent contribuer à augmenter la fréquence de nettoyage.
Pour nettoyer l'appareil, suivez les instructions ci-dessous :

1. Débranchez l'appareil.
2. Attendez que l'appareil soit à la température ambiante.
3. Utilisez un aspirateur (ou un compresseur d'air) et une brosse douce pour enlever la poussière accumulée sur les surfaces/évents externes.
4. Nettoyez toutes les surfaces transparentes avec une solution douce de nettoyant pour vitres sans ammoniaque ou de l'alcool isopropylique.
5. Appliquez la solution directement surun chiffon de coton doux et non pelucheux ou un tissu de nettoyage d'objectif.
6. Essuyez soigneusement toute trace de saleté ou d'encrassement sur la surface transparente.
7. Nettoyez en douceur les surfaces transparentes jusqu'à ce que toute peluche ou trace ait disparue.

Assurez-vous de bien sécher toutes les surfaces transparentes après les avoir nettoyer.

6. Spécificités Techniques

Dimensions et poids

Longueur	Largeur	Hauteur	Poids
319 mm (12,5 po)	414 mm (16.3 po)	477 mm (18,77 po)	27 kg (59 lb)

Remarque : Les dimensions en pouce sont arrondies.

Alimentation

Type d'alimentation	Plage	Sélection de tension
Commutation (interne)	Entre 100 et 240 VCA, 50/60 Hz	Universelle

Paramètre	120 V, 60 Hz	208 V, 50 Hz	230 V, 50 Hz
Consommation	443 W	443 W	430 W
Courant de fonctionnement	3.75 A	2.21 A	1.91 A
Courant de chaînage électrique (produits)	13.6 A (3 produits)	13.6 A (6 produits)	13.6 A (7 produits)
Fusible	T 8 A, 250 V	T 8 A, 250 V	T 8 A, 250 V

E/S alimentation	US/Monde	UK/Europe
Connecteur d'entrée d'alimentation	Seetronic Powerkon IP65	Seetronic Powerkon IP65
Connecteur de sortie d'alimentation	Seetronic Powerkon IP65	Seetronic Powerkon IP65
Prise du cordon d'alimentation	Edison (US)	Prise locale

Source lumineuse

Type	Color	Quantity	Power	Current	Lifespan
LED	Quad-couleur RGBW	19	20 W	1.3 A	50,000 heures

Photométrie

Angle de faisceau	Angle de champ	Angle de zoom	Lumineux @ 5 m (7°)	Lumineux @ 5 m (49°)	Température de couleur
7°–27°	11°–42°	11°–42°	11,032 lux	832 lux	2800–10,000 K

Thermique

Température externe maximum	Système de refroidissement
45 °C (113 °F)	Convection assistée par ventilateur

DMX

Connecteur I/O	Gamme de canaux (Single Control)	Gamme de canaux (Dual Control Movement)	Gamme de canaux (Dual Control Pixels)
XLR 5 broches classé IP	20, 96, 178 ou 216	8, 20 ou 26	57, 76 ou 152

Art-Net™/sACN

Connecteur I/O	Gamme de canaux (Single Control)	Gamme de canaux (Dual Control Movement)	Gamme de canaux (Dual Control Pixels)
Neutrik IP-classé RJ45	20, 96, 178 ou 216	8, 20 ou 26	57, 76 ou 152

ArKaos Kling-Net

Connecteur I/O	Gamme de canaux
Neutrik IP-classé RJ45	Déterminé par le logiciel ArKaos MediaMaster

Commande

Nom de produit	Nom de l'article	Code de l'article	Numéro de CUP
Maverick Storm 1 Wash	MAVERICKSTORM1WASH	08011504	781462218522

UL 1573
CSA C22.2 No. 166
E113093

Tableau Photométrique

	Étroit		Maverick Storm 1 Wash (Impérial)		Grand	
Distance	7° Diamètre du Faisceau	11° Diamètre du Champ	Footcandle	Footcandle	27° Diamètre du Faisceau	42° Diamètre du Champ
15 ft	1.83 ft	2.89 ft	1,226	92	7.20 ft	11.52 ft
20 ft	2.45 ft	3.85 ft	690	52	9.60 ft	15.35 ft
30 ft	3.67 ft	5.78 ft	306	23	14.40 ft	23.03 ft
40 ft	4.89 ft	7.70 ft	172	13	19.21 ft	30.71 ft
50 ft	6.12 ft	9.63 ft	110	8	24.01 ft	38.39 ft
75 ft	9.17 ft	14.44 ft	49	6	28.81 ft	46.06 ft
100 ft	12.23 ft	19.26 ft	28	2	48.02 ft	76.77 ft
125 ft	15.29 ft	24.07 ft	18	1	60.02 ft	95.97 ft
150 ft	18.35 ft	28.89 ft	12	1	72.02 ft	115.16 ft

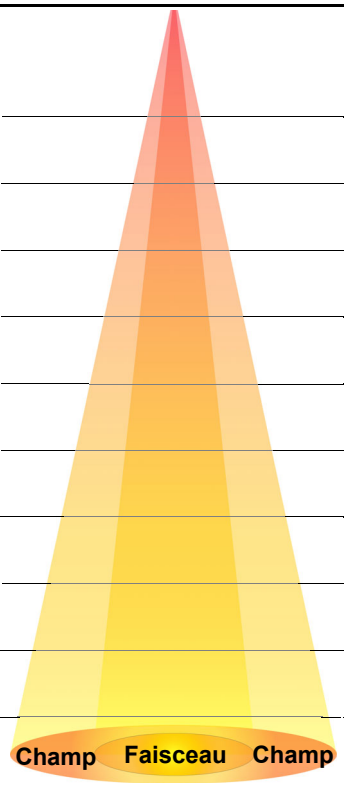

	Étroit		Maverick Storm 1 Wash (Métrique)		Grand	
Distance	7° Diamètre du Faisceau	11° Diamètre du Champ	Lux	Lux	27° Diamètre du Faisceau	42° Diamètre du Champ
1 m	0.12 m	0.19 m	275,800	20,800	0.48 m	0.77 m
2 m	0.24 m	0.39 m	68,950	5,200	0.96 m	1.54 m
5 m	0.61 m	0.96 m	11,032	832	2.40 m	3.84 m
8 m	0.98 m	1.54 m	4,309	325	3.84 m	6.14 m
10 m	1.22 m	1.93 m	2,758	208	4.80 m	7.68 m
15 m	1.83 m	2.89 m	1,226	92	7.20 m	11.52 m
20 m	2.45 m	3.85 m	690	52	9.60 m	15.35 m
25 m	3.06 m	4.81 m	441	33	12.00 m	19.19 m
30 m	3.67 m	5.78 m	306	23	14.40 m	23.03 m

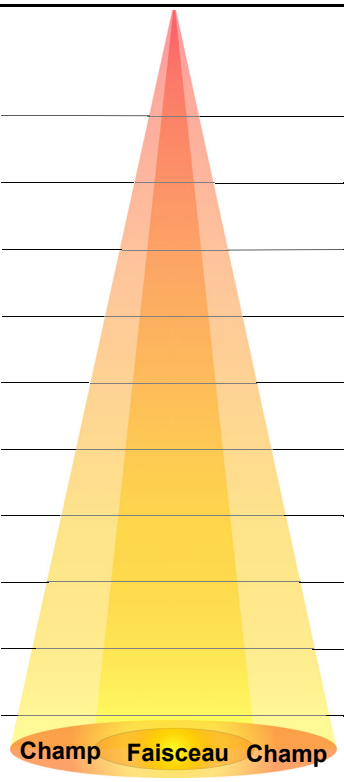

Renvois

Dans le cas où vous avez besoin d'aide ou pour retourner un produit :

- Si vous résidez aux États-Unis, contactez le siège mondial de Chauvet.
- Si vous vivez au Royaume-Uni ou en Irlande, contactez Chauvet Europe Ltd.
- Si vous vivez au Benelux, contactez Chauvet Europe BVBA.
- Si vous vivez au France, contactez Chauvet France.
- Si vous vivez à l'Allemagne, contactez Chauvet Germany.
- Si vous vivez au Mexique, contactez Chauvet Mexico.
- Si vous résidez n'importe où ailleurs, NE contactez pas Chauvet. Contactez votre revendeur. Rendez-vous sur www.chauvetprofessional.com pour découvrir la liste des revendeurs en dehors des États-Unis, du Royaume-Uni, de l'Irlande, du Benelux, de la France, de l'Allemagne ou du Mexique.

Si vous résidez en dehors des États-Unis, du Royaume-Uni, de l'Irlande, du Benelux, de la France, de l'Allemagne ou du Mexique contactez votre revendeur et suivez leurs instructions quant à la procédure à suivre pour renvoyer votre appareil. Consultez notre site Web www.chauvetprofessional.com pour trouver leurs coordonnées.

Téléphonez au centre d'assistance technique de Chauvet correspondant et demandez un numéro d'autorisation de retour (NAR) avant de nous réexpédier l'appareil. Pour l'obtenir, il vous sera demandé de fournir le numéro du modèle, le numéro de série ainsi qu'une brève description de l'objet du retour.
Pour soumettre une demande de service en ligne, rendez-vous sur www.chauvetprofessional.com/service-request.
Vous devez nous retournez la marchandise en port prépayé, dans ses boîte et emballage d'origine et avec tous ses accessoires. Chauvet ne délivrera pas d'étiquettes de renvoi.
Indiquez lisiblement le NAR sur une étiquette apposée sur le colis. Chauvet refusera la réception de tout appareil pour lequel aucun NAR n'a été demandé.

Inscrivez le NAR sur une étiquette convenablement collée. N'écrivez PAS le NAR directement sur le colis.

Avant de nous retourner le colis, inscrivez les informations suivantes, de manière lisible, sur une feuille de papier, que vous placerez à l'intérieur du colis :

- Votre nom
- Votre adresse
- Votre numéro de téléphone
- Le numéro de NAR
- Une courte description du problème

Veillez à emballer l'appareil de manière adéquate. Vous serez tenu responsable de tout dommage survenant lors de l'expédition de retour dû à un emballage inadéquat. Nous vous recommandons d'utiliser un emballage double ou celui de FedEx.

Chauvet se réserve le droit, à sa convenance, de réparer ou remplacer tout appareil qui lui est retourné.

Nous Contacter

Informations Générales	Support Technique
Siège mondial de Chauvet	
Adresse : 5200 NW 108th Ave. Sunrise, FL 33351 Téléphone : (954) 577-4455 Télécopie : (954) 929-5560 N° vert : (800) 762-1084	Téléphone : (844) 393-7575 Télécopie : (954) 756-8015 E-mail : chauvetcs@chauvetlighting.com Site web : www.chauvetdj.com
Chauvet Europe Ltd	
Adresse : Unit 1C Brookhill Road Industrial Estate Pinxton, Nottingham, UK NG16 6NT Téléphone : +44 (0) 1773 511115 Fax : +44 (0) 1773 511110	E-mail : UKtech@chauvetlighting.eu Site web : www.chauvetdj.eu
Chauvet Europe BVBA	
Adresse : Stokstraat 18 9770 Kruishoutem Belgium Téléphone : +32 9 388 93 97	E-mail : BNLtech@chauvetlighting.eu Site web : www.chauvetdj.eu
Chauvet France	
Adresse : 3, Rue Ampère 91380 Chilly-Mazarin France Téléphone : +33 1 78 85 33 59	E-mail : FRtech@chauvetlighting.fr Site web : www.chauvetdj.eu
Chauvet Germany	
Adresse : Bruno-Bürgel-Str. 11 28759 Bremen Germany Téléphone : +49 421 62 60 20	E-mail : DEtech@chauvetlighting.de Site web : www.chauvetdj.eu
Chauvet Mexico	
Adresse : Av. de las Partidas 34 - 3B (Entrance by Calle 2) Zona Industrial Lerma Lerma, Edo. de México, CP 52000 Téléphone : +52 (728) 690-2010	E-mail : servicio@chauvet.com.mx Site web : www.chauvetdj.mx

Visitez le site Web concerné ci-dessus pour vérifier nos coordonnées et les instructions pour demander de l'assistance. En dehors des États-Unis, du Royaume-Uni, de l'Irlande, du Benelux, de la France, de l'Allemagne ou du Mexique, contactez le revendeur de l'enregistrement.

1. Erste Schritte

Packungsinhalt

- Maverick Storm 1 Wash
- 2 Omega-Hängebügel mit Befestingungsmaterial
- Seetronic Powekon IP65-Netzkabel zum Freilegen von Kabeln
- Schnellanleitung

Anweisungen für das Auspacken

Packen Sie das Produkt sofort vorsichtig aus und überprüfen Sie, ob Sie alle Teile unbeschädigt erhalten haben.

Schadensmeldung

Wenn die Verpackung oder die in der Verpackung befindlichen Teile (Gerät und Zubehör) beschädigt sind oder Mängel durch nicht einwandfreie Behandlung aufweisen, benachrichtigen Sie umgehend das Transportunternehmen, nicht jedoch Chauvet. Eine nicht zeitnah erfolgte Benachrichtigung kann dazu führen, dass Sie Ihren Gewährleistungsanspruch gegenüber dem Transportunternehmen verlieren. Bewahren Sie überdies die Verpackung für eine spätere Überprüfung auf.

Bei anderen Problemen wie etwa fehlende Komponenten oder Teile, Schäden, die nicht durch den Transport entstanden sind, oder nicht offensichtliche Schäden, machen Sie Ihren Anspruch gegenüber Chauvet innerhalb von 7 Tagen ab Lieferung der Waren geltend.

Konventionen des Handbuchs

Konvention	Bedeutung
1–512	Eine Bandbreite an Werten
50/60	Ein Wertesatz, aus dem nur ein Wert ausgewählt werden kann
Settings	Eine Menüoption, die nicht geändert werden kann
<ENTER>	Eine zu betätigende Taste auf dem Bedienfeld des Geräts
ON	Ein Wert, der eingegeben oder ausgewählt werden muss

Symbole

Symbol	Bedeutung
⚠	Wichtige Informationen zur Installation, Konfiguration und zum Betrieb. Bei Nichtbeachtung dieser Informationen kann es zu Fehlfunktionen oder Beschädigungen des Geräts oder zu Verletzungen des Bedieners kommen.
ⓘ	Wichtige Informationen zur Installation oder Konfiguration. Wenn diese Informationen nicht beachtet werden, kann es zu Fehlfunktionen kommen.
✎	Nützliche Informationen.

Voraussichtliche LED-Lebensdauer

LEDs verlieren mit der Zeit an Helligkeit, vor allem aufgrund der Wärme. LEDs, die in Cluster angeordnet sind, haben eine höhere Betriebstemperatur als einzelne LEDs. Aus diesem Grund haben in Cluster angeordnete LEDs bei voller Leistung eine wesentlich kürzere Lebensdauer. Unter normalen Bedingungen beträgt diese 40.000 bis 50.000 Betriebsstunden. Ist es wichtig, diese Lebensdauer zu verlängern, senken Sie durch eine gute Belüftung der Umgebung Produkts die Umgebungs- und damit die Betriebstemperatur. Außerdem kann durch eine Reduzierung der Leuchtintensität auch die Lebensdauer der LED verlängert werden.

Sicherheitshinweise

Lesen Sie sich vor der Inbetriebnahme dieses Geräts alle folgenden Sicherheitshinweise durch. Sie enthalten wichtige Informationen über die Installation, Verwendung und Wartung dieses Geräts.

Die anwendbaren lokalen Vorschriften und Regulierungen sind für eine ordnungsgemäße Installation dieses Geräts stets zu beachten.

Die eingebauten Komponenten sind für den Kunden wartungsfrei. In dieser Bedienungsanleitung enthaltene Verweise auf Wartungs-oder Reparaturmaßnahmen sind ausschließlich für ordnungsgemäß geschulte, zertifizierte Techniker bestimmt. Öffnen Sie das Gehäuse nicht und versuchen Sie nicht selbst, Reparaturen vorzunehmen.

Persönliche Sicherheit

- Vermeiden Sie eine direkte Augenexposition der Lichtquelle, während das Produkt eingeschaltet ist.
- Trennen Sie das Produkt immer von der Stromquelle, bevor Sie die Sicherung reinigen oder austauschen.
- Schließen Sie das Produkt immer an einen geerdeten Stromkreis an, um Stromschläge zu vermeiden.
- Berühren Sie während des Betriebs nicht das Gehäuse des Geräts, da es sehr heiß sein kann.

Befestigung und Aufhängung

- Dieses Gerät darf NICHT in Wasser eingetaucht werden (IP65). Dieses Produkt ist zur Verwendung in Innenräumen oder zur vorübergehenden Verwendung im Freien bestimmt.
- Verwenden Sie für die Verwendung dieses Produkts im Freien Strom- und Datenkabel mit Schutzart IP65 (oder höher). Sichern Sie nicht verwendete Strom- und Datenports mit angebrachten IP65-Abdeckungen.
- VORSICHT: Wenn Sie ein Produkt aus Umgebungen mit extremen Temperaturen (z. B. kalter LKW in einen warmen, feuchten Ballsaal) transportieren, kann sich Kondensation auf der internen Elektronik des Produkts bilden. Um zu vermeiden, dass ein Fehler auftritt, lassen Sie das Produkt vollständig an die Umgebung angepasst werden, bevor Sie es an das Stromnetz anschließen.
- Nicht für die dauerhafte Installation im Freien an Orten mit extremen Umgebungsbedingungen. Dies beinhaltet, ist aber nicht beschränkt auf:
  - Exposition gegenüber einer marinen / salzhaltigen Umgebung (innerhalb von 3 Meilen von einem Salzwasserkörper).
  - Orte, an denen die normalen hohen oder niedrigen Temperaturen die in diesem Handbuch angegebenen Temperaturbereiche überschreiten.
  - Orte, an denen es zu Überschwemmungen oder Schnee kommt.
  - Bereiche, in denen das Produkt extremer Strahlung oder ätzenden Substanzen ausgesetzt ist.
- Montieren Sie dieses Produkt an einem Ort mit ausreichender Belüftung, mindestens 50 cm von benachbarten Oberflächen entfernt.
- Stellen Sie sicher, dass sich während des Betriebs keine brennbaren Materialien in der Nähe des Produkts befinden.
- Sichern Sie das Produkt beim Aufhängen immer mit einem Sicherheitskabel an einer Befestigungsvorrichtung.
- Tragen Sie das Produkt niemals am Netzkabel oder an einem beweglichen Teil.

Stromversorgung und Verkabelung

- Stellen Sie sicher, dass das Netzkabel nicht gequetscht oder beschädigt ist.
- Stellen Sie immer sicher, dass Sie das Produkt gemäß den Angaben in diesem Handbuch oder auf dem Typenschild des Produkts an die richtige Spannung anschließen.
- Um unnötigen Verschleiß zu vermeiden und die Lebensdauer zu verbessern, trennen Sie das Produkt während des Nichtgebrauchs vollständig über einen Trennschalter oder durch Ziehen des Netzsteckers vom Strom.
- Schließen Sie das Produkt niemals an einen Dimmerpack oder einen Rheostat an.
- Trennen Sie dieses Produkt niemals durch Ziehen am Netzkabel.

Operation

- Verwenden Sie dieses Produkt nicht, wenn das Gehäuse, die Linsen oder die Kabel beschädigt sind. Lassen Sie die beschädigten Teile sofort von einem autorisierten Techniker austauschen.
- Decken Sie die Lüftungsschlitze während des Betriebs nicht ab, um interne Überhitzung zu vermeiden.
- Die maximale Umgebungstemperatur beträgt 45 °C. Betreiben Sie das Produkt nicht bei höheren Temperaturen.
- Die Mindeststarttemperatur beträgt -20 °C. Starten Sie das Produkt nicht bei niedrigeren Temperaturen.
- Die minimale Umgebungstemperatur beträgt -30 °C. Betreiben Sie das Produkt nicht bei niedrigeren Temperaturen.
- Stellen Sie die Verwendung dieses Produkts bei ernsthaften Betriebs Problemen sofort ein!

Wenn Ihr Chauvet-Produkt gewartet weden muss, wenden Sie sich an den technischen Support von Chauvet.

2. Einleitung

Beschreibung

Der Maverick Storm 1 Wash ist ein leistungsstarker IP65-eingestufter RGBW Osram LED Moving Head. Er verfügt über ein kompaktes und robustes Druckgussgehäuse aus Aluminium, das mittels 316 Edelstahlschrauben zusammengesetzt ist, um auch den härtesten Einsatzmöglichkeiten zu widerstehen. Mit einer Leistung von 6.000 Lumen und seiner maßgeschneiderten Optik eignet er sich hervorragend zur Ausleuchtung von Publikum und Veranstaltungsräumen, selbst bei größeren Gigs. Pixel-Mapping-Effekte und ein enormer Zoom-Bereich steigern zusätzlich die Geräteflexibilität, während ein virtuelles Goborad mit Hintergrundfarben ein Spektrum fesselnder atmosphärischer Effekte erschafft. Das RDM-fähige Gerät stellt eine 16-bit Dimmung dar und kann über DMX, W-DMX, sACN, Art-Net™, und Kling-Net angesteuert werden.

Eigenschaften

- Vollständig ausgestattetes Wash-Effektgerät mit RGBW-LED, Befestigungsbügel, Pixel-Zuordnung und Zoom
- 16-Bit-Dimmung des Master-Dimmers sowie einzelner Farben für eine gleichmäßige Steuerung der Fades
- Integrierte Farben für eine schnelle Umsetzung verschiedener Designs
- Eingebautes virtuelles Goborad mit Hintergrundfarben für eindrucksvolle, atmosphärische Effekte
- Schnelle Schwenk-, Neigungs- und Zoombewegungen
- Aufgrund des leisen Betriebs für eine große Bandbreite an Installationen geeignet, sowohl für Innen- als auch Außenbereich
- Steuerung per DMX, WDMX, sACN, Art-Net™ und Kling-Net für größtmögliche Flexibilität
- RDM-fähig zur Fernadressierung und Problembehebung
- Zoombereich von 11° bis 42° für Strahlen mit variabler Größe
- Mit True 1 kompatibler Stromanschluss
- Anzeige für Akku-Backup mit automatischer Rotation abhängig von der Geräteausrichtung
- 3 Menu-Voreinstellungen und eine Voreinstellungs-Synchronisation für Cross-Loading mehrerer ähnlicher Geräte erleichtern den Arbeitsaufbau

Produktüberblick

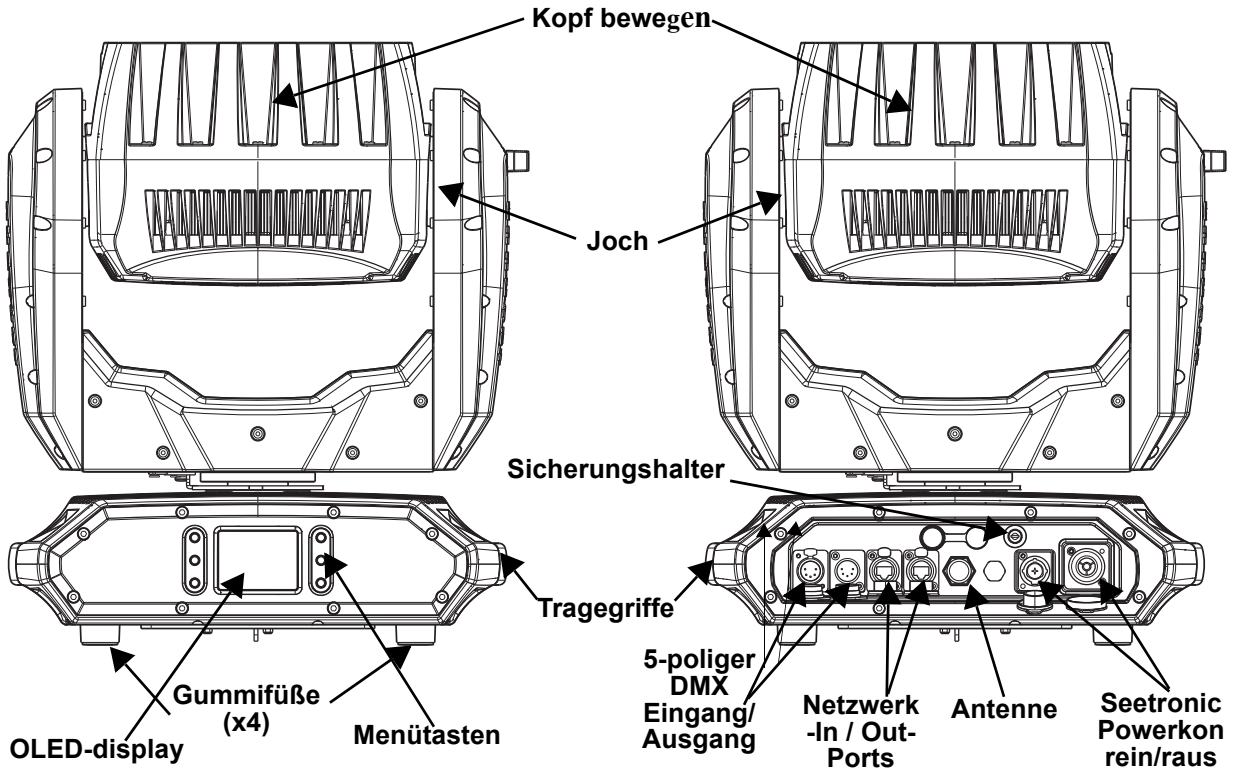

Produktabmessungen

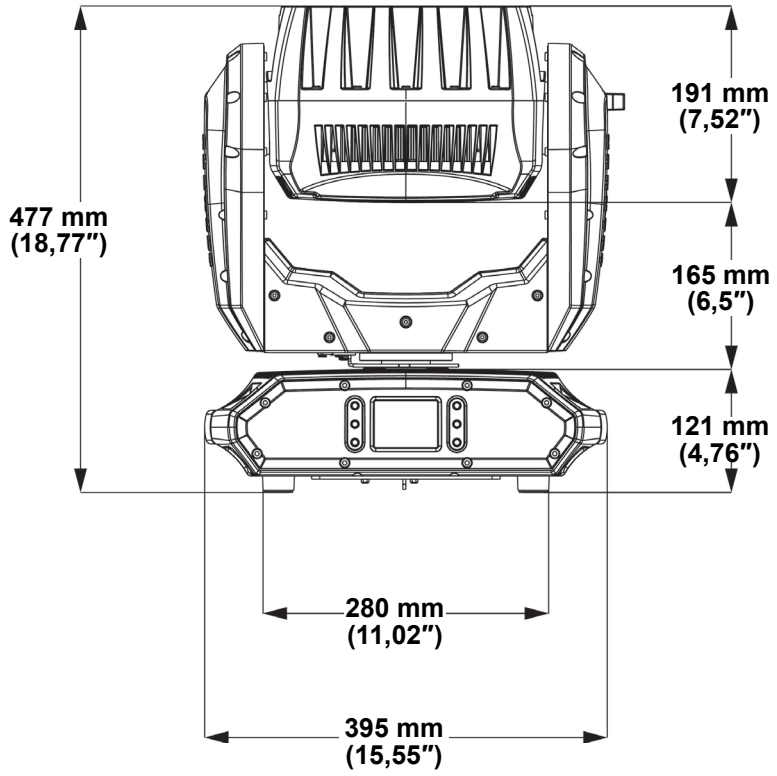

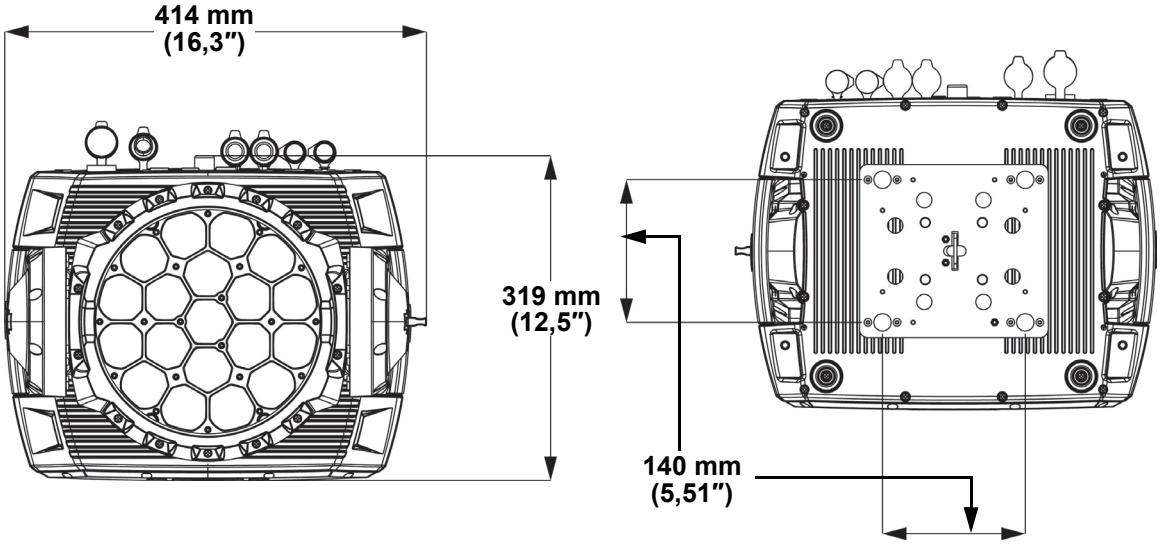

3. Einrichten des Geräts

Der Maverick Storm 1 Wash verfügt über ein Netzteil mit automatischer Bereichswahl und kann mit einem Eingangsspannungsbereich von 100 bis 240 VAC, 50/60 Hz betrieben werden. Verwenden Sie zur Bestimmung des Strombedarfs des Produkts (Schutzschalter, Steckdose und Verkabelung) den auf dem Etikett auf der Rückseite des Produkts angegebenen Stromwert oder schlagen Sie in den Technische Daten des Produkts nach. Die aufgeführte Stromstärke gibt die durchschnittliche Stromaufnahme des Produkts unter normalen Bedingungen an.

- **Schließen Sie dieses Gerät nur an einen abgesicherten Stromkreislauf (Leistungsschalter oder Sicherung) an. Stellen Sie sicher, dass das Gerät entsprechend an die Masse angeschlossen ist, um die Gefahr elektrischer Schläge oder eines Brands zu vermeiden.**
- **Um unnötigen Verschleiß zu vermeiden und die Lebensdauer des Geräts zu verlängern, trennen Sie während längerer Perioden des Nichtgebrauchs das Gerät vom Stromnetz – entweder per Trennschalter oder durch Herausziehen des Steckers aus der Steckdose.**

Schließen Sie dieses Gerät niemals an einen Regelwiderstand oder Dimmer an, auch nicht, wenn der Regelwiderstand oder Dimmer nur als 0 bis 100% Schalter dient.

Wechselstromstecker

Das Stromversorgungskabel des Maverick Storm 1 Wash ist mit einem Seetronic Powerkon-Steckverbinder an einem Ende und am anderen mit einem Edison-Stecker (US-Markt) abgeschlossen. Verfügt das mit Ihrem Gerät mitgelieferte Stromversorgungskabel nicht über einen Stecker, oder müssen Sie diesen austauschen, greifen Sie zum Anschließen des neuen Steckers auf folgende Tabelle zurück.

Verbindung	Wire (U.S.)	Wire (Europe)	Schraubenfarbe
AC Live	Schwarze	Braun	Gelb/brass
AC Neutral	Weiß	Blau	Silber
AC Ground	Grün/gelb	Grün/gelb	Grün

Auswechseln der Sicherung

1. Trennen Sie das Gerät vom Stromnetz.
2. Mit einem Flachkopfschraubendreher lösen Sie die Abdeckung des Sicherungshalters vom Gehäuse.
3. Entfernen Sie die durchgebrannte Sicherung von der Klemme, und ersetzen Sie diese durch eine Sicherung des gleichen Typs und mit den gleichen Werten (F 20 A, 250 V).
4. Schrauben Sie die Abdeckung der Sicherung wieder ein, und schließen Sie das Gerät wieder an das Stromnetz an.

Trennen Sie das Gerät von der Stromquelle, bevor Sie die Sicherung auswechseln.

Die Sicherung darf nur durch eine vollkommen gleichwertige ersetzt werden.

Machtverbindung

Der Maverick Storm 1 Wash unterstützt eine Serienschaltung. Sie können bis zu 3 Geräte bei 120 V AC und bis zu 6 Geräte bei 208 V oder bis zu 7 Geräte bei 230 V in Serie schalten.
Dieses Gerät wird zusammen mit einem Stromversorgungskabel geliefert. Kabel für die Serienschaltung sind bei Chauvet erhältlich.

Remote Device Management

Remote Device Management bzw. RDM ist ein Standard, mit dem DMX-aktivierte Geräte bidirektional entlang bestehender DMX-Kabel kommunizieren können. Lesen Sie die Bedienungsanleitung des DMX-Controllers oder wenden Sie sich an den Hersteller, da nicht alle DMX-Controller über diese Funktion verfügt. Der Maverick Storm 1 Wash unterstützt das RDM-Protokoll, das ein Feedback zur Vornahme von Änderungen der Menüoptionen erlaubt.

Montage

Lesen Sie vor der Montage des Geräts die in den Sicherheitshinweise enthaltenen Sicherheitsempfehlungen durch. Informationen zu unserer CHAUVET-Produktlinie für Befestigungsklemmen finden Sie unter:
http://trusst.com/products/

Montagerichtung

Stellen Sie sicher, dass dieses Gerät immer in einer gesicherten Position mit ausreichendem Raum für Belüftung, Konfiguration und Wartung montiert ist. Der Maverick Storm 1 Wash kann aufrecht oder kopfüber aufgebaut werden, wobei die zwei beiliegenden Omega-Befestigungsbügel verwendet werden; alternativ kann er aber auch mit seinen Gummifüßen auf einem flachen Untergrund aufgestellt werden.

Hängende Montage

Chauvet empfiehlt die Beachtung folgender allgemeiner Richtlinien bei der Montage dieses Geräts

- Berücksichtigen Sie bei der Auswahl des Installationsorts, dass Sie bequem für den Betrieb, für Programmiereingaben und für routinemäßige Wartungsarbeiten auf dieses Gerät zugreifen können.
- Dieses Produkt eignet sich nicht für eine permanente Installation.
- Stellen Sie sicher, dass das Gerät mit einem Sicherheitsabstand zu entzündlichen Materialien betrieben wird.
- Bauen Sie dieses Gerät nie an Orten auf, an denen dieses Regen, hoher Luftfeuchte, extremen Temperaturen oder einer eingeschränkten Belüftung ausgesetzt ist.
- Stellen Sie bei einer hängenden Montage sicher, dass die Konstruktion, auf der Sie das Gerät montieren, dessen Gewicht tragen kann. Im Abschnitt Technische Daten sind die Anforderungen an die Tragfähigkeit dieses Geräts aufgeführt.
- Verwenden Sie bei der hängenden Montage dieses Geräts zur Sicherung immer ein ordnungsgemäßes Sicherheitskabel. Informationen zu unserer CHAUVET Professional-Produktlinie für Sicherheitskabel finden Sie unter http://trusst.com/products/.
- Bei einer Positionierung des Geräts auf einen ebenen Untergrund müssen das Gerät und die Kabel mit einem Abstand zu Personen und Fahrzeugen aufgestellt bzw. verlegt werden.
- Platzieren Sie den Maverick Storm 1 Wash so, dass er sich frei bewegen kann, ohne in der Nähe befindliche Gegenstände oder Personen zu treffen.
- Verlegen Sie die Kabel so, dass sie nicht gespannt sind und keine Kräfte an den Steckern auftreten.

Montageansicht

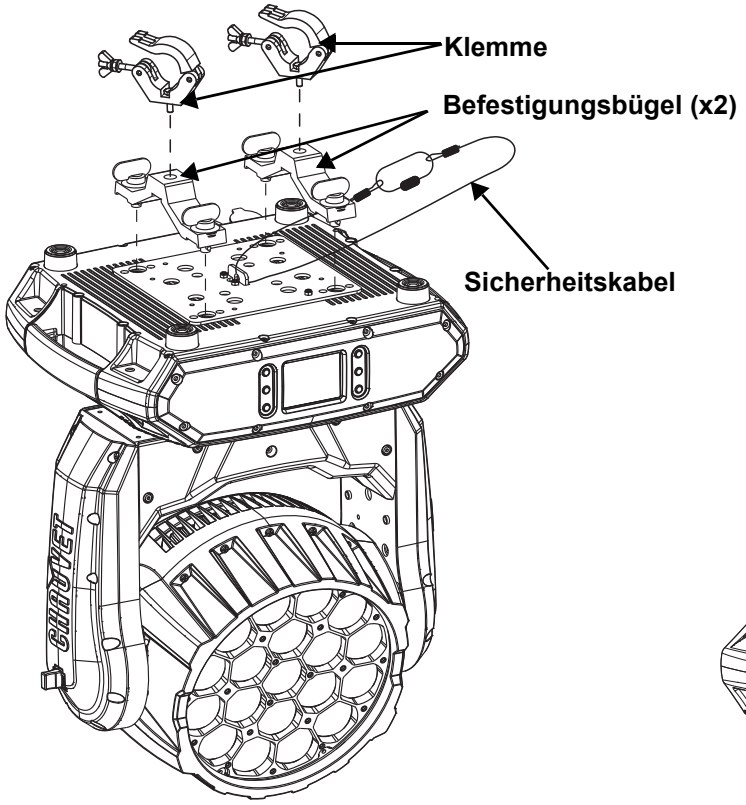

Überkopfmontage

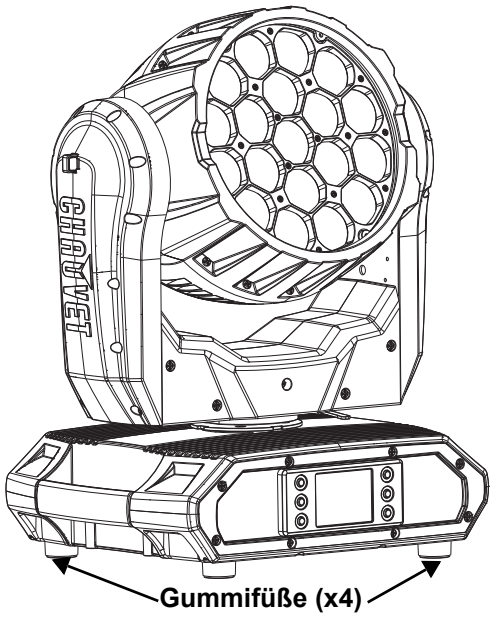

Bodenmontage

Signalanschlüsse

Der Maverick Storm 1 Wash kann Signale per DMX, WDMX, Art-Net™, sACN oder Kling-Net empfangen. Der Maverick Storm 1 Wash verfügt über zwei Ethernet-Ports und 5-polige DMX-Anschlüsse. Für weitere Informationen zu DMX lesen Sie “DMX - Eine Einführung” unter: https://www.chauvetprofessional.com/wp-content/uploads/2016/06/DMX_Primer.pdf.

Anweisungen zum Koppeln des Maverick Storm 1 Wash mit einem WDMX-Sender finden Sie unter Zurücksetzen von WDM.

Art-Net-Verbindung

Art-Net™ ist ein Ethernet-Protokoll, das mit TCP/IP eine große Menge an DMX512-Daten über ein großes Netzwerk an eine Ethernet-Verbindung über eine großes Netzwerk überträgt. Das Dokument des Art-Net-Protokolls können Sie unter www.chauvetprofessional.com herunterladen.

Art-Net™ wurde von Artistic Licence Holdings Ltd entwickelt und ist urheberrechtlich geschützt.

sACN-Verbindung

Das auch als ANSI E1.31 bekannte Streaming-ACN ist ein Ethernet-Protokoll, das auf das Layering und die Formatierung von Architecture for Control Networks zurückgreift, um DMX512-Daten “over IP” oder ein anderes mit ACN kompatibles Netzwerk übermittelt. ACN wird von der Professional Lighting and Sound Association (PLASA) bereitgestellt.

Kling-Net-Verbindung

Kling-Net ist ein Netzwerkprotokoll, das eine automatische Konfiguration von Anzeigegeräten über eine Ethernet-Verbindung ermöglicht. Detaillierte Anweisungen zur Programmierung dieses Produkts finden Sie im Handbuch der ArKaos-Software.

ArKaos Kling-Net unterstützt nicht die Schwenkungs-und Neigungsfunktionen und muss für eine vollständige Kompatibilität mit dem Maverick Storm 1 Wash mit einem anderen Protokoll gekoppelt werden.

Connection Diagram

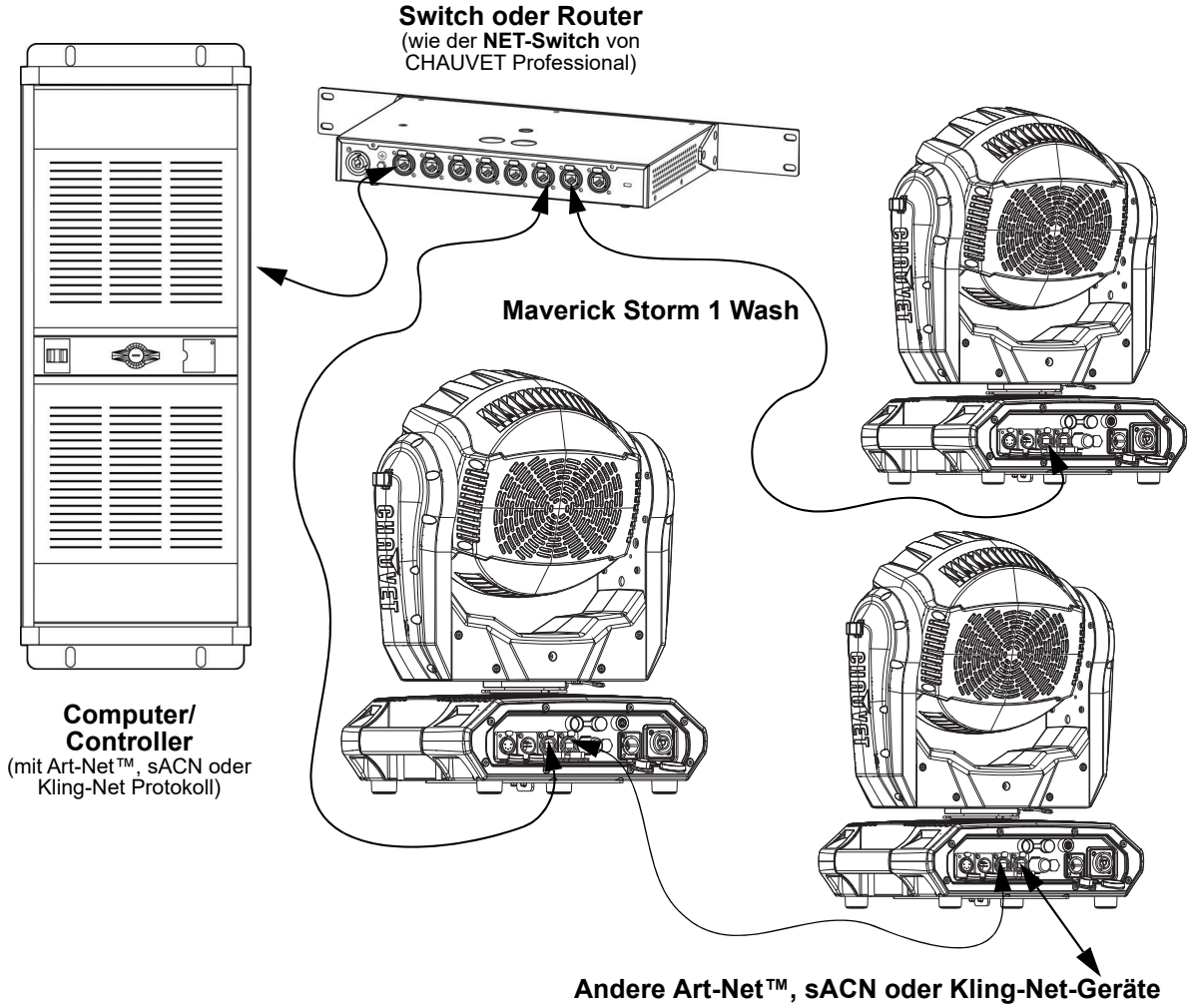

4. Betrieb

Beschreibung des Bedienfelds

Taste	Funktion
⇧	Damit navigieren Sie sich durch die Menüpunkte nach oben oder erhöhen den numerischen Wert der entsprechenden Funktion
⏎	Damit verlassen Sie das aktuelle Menü oder die Funktion
⇩	Damit navigieren Sie sich durch die Menüpunkte nach unten oder verringern den numerischen Wert der entsprechenden Funktion
⇦	Damit navigieren Sie nach links durch die Menüpunkte
↵	Damit wird das aktuell angezeigte Menü aktiviert oder der aktuell ausgewählte Wert einer Funktion eingestellt
⇨	Damit navigieren Sie nach rechts durch die Menüpunkte

Menüplan

Programmierebenen					Beschreibung
Control Settings					**Control Settings Hauptlevel**
Control Settings	**Single Control**	**DMX**	**Personality**	**Basic**	Legt die DMX-Persönlichkeit fest (siehe Steuerungsmodi)
				Standard	
				Advanced	
				Tour	
			Start Address	**1–512**	Legt die DMX-Startadresse fest
		ArtNet	**Personality**	**Basic**	Legt die Art-Net ™ Persönlichkeit fest (siehe Steuerungsmodi)
				Standard	
				Advanced	
				Tour	
			Start Address	**1–512**	Legt die DMX-Startadresse fest
			Universe	**0–255**	Legt das Art-Net™-Universum fest
		sACN	**Personality**	**Basic**	Legt die sACN-Persönlichkeit fest (siehe Steuerungsmodi)
				Standard	
				Advanced	
				Tour	
			Start Address	**1–512**	Legt die Startadresse der sACN fest
			Universe	**1–256**	Legt das sACN-Universum fest
		WDMX	**Personality**	**Basic**	Legt die WDMX-Persönlichkeit fest (siehe Steuerungsmodi)
				Standard	
				Advanced	
				Tour	
			Start Address	**1–512**	Legt die WDMX-Startadresse fest

Programmierebenen						Beschreibung
Control Settings						Control Settings Hauptlevel
Control Settings	Dual Control	Movement	DMX	Personality	Basic Standard Advanced	Legt die DMX-Persönlichkeit fest (siehe Steuerungsmodi)
				Start Address	1–512	Legt die DMX-Startadresse fest
			ArtNet	Personality	Basic Standard Advanced	Legt die Art-Net™ Persönlichkeit fest (siehe Steuerungsmodi)
				Start Address	1–512	Legt die Startadresse von Art-Net™ fest
				Universe	0–255	Legt das Art-Net™-Universum fest
			sACN	Personality	Basic Standard Advanced	Legt die sACN-Persönlichkeit fest (siehe Steuerungsmodi)
				Start Address	1–512	Legt die Startadresse der sACN fest
				Universe	1–256	Legt das sACN-Universum fest
		Pixels	DMX	Personality	Basic Standard Advanced	Legt die DMX-Persönlichkeit fest (siehe Steuerungsmodi)
				Start Address	1–512	Legt die DMX-Startadresse fest
			ArtNet	Personality	Basic Standard Advanced	Legt die Art-Net™ Persönlichkeit fest (siehe Steuerungsmodi)
				Start Address	1–512	Legt die Startadresse von Art-Net™ fest
				Universe	0–255	Legt das Art-Net™-Universum fest
			sACN	Personality	Basic Standard Advanced	Legt die sACN-Persönlichkeit fest (siehe Steuerungsmodi)
				Start Address	1–512	Legt die Startadresse der sACN fest
				Universe	1–256	Legt das sACN-Universum fest
			Kling-Net	Personality	Basic Standard	Legt die Kling-Net-Persönlichkeit fest (siehe Steuerungsmodi)

Im "Dual Control" -Modus können das Bewegungsprotokoll und das Pixelprotokoll nicht identisch sein.

Programmierebenen				Beschreibung
Test Mode				**Test Mode Hauptlevel**
Test Mode	**Auto Test**			Alle Funktionen automatisch testen
	Manual Test	**Pan**	**000–255**	Kontrollieren und testen Sie alle Einstellungen manuell über das Bedienfeld
		Tilt		
		P/T Speed		
		Red		
		Green		
		Blue		
		White		
		CTC		
		Color		
		Pattern		
		LED Macro		
		LED Ma. Speed		
		LED Ma. Fade		
		Background		
		Background Dim.		
		Dimmer		
		Shutter		
		Function		
		Zoom		
Setup				**Setup Hauptlevel**
Setup	**Network Settings**	**IP Mode**	**Manual**	IP-Adresse manuell einstellen
			DHCP	Netzwerk legt die IP-Adresse fest
			Static	Produkt legt die IP-Adresse fest
		IpAddress	_ _ _.._ _ _.._ _ _.._	Legt die IP-Adresse im manuellen Modus fest
		SubMask	_ _ _.._ _ _.._ _ _.._	Legt Subnetzmaske im manuellen Modus fest
	Pan Reverse	**NO**		Schwenk Normal
		YES		Umgekehrte Schwenkung
	Tilt Reverse	**NO**		Neigung Normal
		YES		Umgekehrte Neigung
	Zoom Reverse	**NO**		Zoom Normal
		YES		Umgekehrter Zoom
	Screen Reverse	**NO**		Normale Anzeige
		YES		Umgekehrte Anzeige
		AUTO		Automatische Anzeigerichtung
	Pan Angle	**540**		Schwenkungsbereich 540°
		360		Schwenkungsbereich 360°
		180		Schwenkungsbereich 180°
	Tilt Angle	**270**		Neigungsbereich 270°
		180		Neigungsbereich 180°
		90		Neigungsbereich 90°
	BL. O. P/T Move	**NO**		Während Schwenkung/Neigung nicht verdunkeln
		YES		Während Schwenkung/Neigung verdunkeln
	Lock Screen	**NO**		Sperrt die Tasten und den Touchscreen-Bildschirm Sicherheitscode: 0920
		YES		
	Swap XY	**NO**		Während Schwenkung und Neigung nicht tauschen
		YES		Schwenkung steuert Neigung, Neigung steuert Schwenkung
	WDMX Reset	**NO**		WDMX nicht zurücksetzen
		YES		WDMX zurücksetzen

Programmierebenen				Beschreibung
Setup				**Setup Hauptlevel**
Setup	**Backlight Timer**	**30S**		Anzeige schaltet nach 30 Sekunden ab
		1M		Anzeige schaltet nach 1 Minute ab
		5M		Anzeige schaltet nach 5 Minuten ab
		ON		Anzeige bleibt an
	Loss of Data	**Hold**		Hält das zuletzt erhaltene Signal
		Close		Verdunkelt Gerät
	Fans	**Auto**		Lüfterdrehzahl gemäß Gerätetemperatur
		Full		Lüfterdrehzahl auf volle Drehzahl
		ECO		Lautloser Modus
	C Mixing Mode	**RGBW**		RGBW-Modus
		CMY		CMY-Modus (R=C, G=M, B=Y)
	Dimmer Curve	**Linear**		Stellt die Dimmungskurve ein
		Square		
		I Squa		
		SCurve		
	Dimmer Speed	**Smooth**		Stellt die Dimmungsgeschwindigkeit ein
		Fast		
	PWM Option	**600Hz**		Legt die Frequenz der Puls-Weiten-Modulation fest
		1200Hz		
		2000Hz		
		4000Hz		
		6000Hz		
		15000Hz		
	Color Balance	**Red**	**100–255**	Stellt den maximalen Wert der roten LED ein
		Green		Stellt den maximalen Wert der grünen LED ein
		Blue		Stellt den maximalen Wert der blauen LED ein
		White		Stellt den maximalen Wert der weißen LED ein
	Preset Select	**PRESET A**		Aufgezeichnete Voreinstellungs-Menüoptionen
		PRESET B		
		PRESET C		
	Preset Sync	**NO**		Ermöglicht die Übermittlung aufgezeichneter Voreinstellungs-Menüoptionen an andere Maverick Storm 1 Wash-Geräte in der DMX-Serienschaltung
		YES		
	Reset Function	**Pan/Tilt**	**NO**	Setzt einzelne oder alle Funktionen ab Start zurück
			YES	
		Zoom	**NO**	
			YES	
		All	**NO**	
			YES	
	Factory Settings	**NO**		Setzt auf die standardmäßigen Werkseinstellungen zurück
		YES		

Programmierebenen				Beschreibung
Sys Info				**Sys Info Hauptlevel**
Sys Info	**Fixture Information**	**Ver**	**V_**	Zeigt die Firmware-Version an
		Running Mode	**– – –**	Zeigt den aktuellen Betriebsmodus an
		Address	**– – –**	Zeigt die aktuelle DMX-Startadresse an
		Temperature	**– – –**	Zeigt die aktuelle Temperatur des Geräts in °C an
		Fixture Hours	**– – – – –**	Zeigt an, wie lange das Gerät eingeschaltet gewesen ist
		IP	**_ _ _._ _ _._ _ _._ _ _**	Zeigt die aktuelle IP-Adresse an
		SubMask	**_ _ _._ _ _._ _ _._ _ _**	Zeigt die aktuelle Subnetzmaske an
		MAC	**_ _._ _ _._ _ _._ _ _._ _ _**	Zeigt die aktuelle MAC-Adresse an
	Fan Information	**Head Fan1 Speed**	**_ _ _ _**	Zeigt die Drehzahl der Kopflüfter in U/min an
		Head Fan2 Speed	**_ _ _ _**	
	Error Information	**No Error!***		Zeigt alle Fehler oder “No Error!”
	Channel Information	**Frequency**	**– – –**	Zeigt alle aktuellen Werte von Eingangssignalen an, 000–255
		Pan		
		Pan Fine		
		Tilt		
		Tilt Fine		
		CTC		
		Color		
		Pattern		
		LED Macro		
		LED Ma. Speed		
		LED Ma. Fade		
		Background		
		Background Dimmer		
		Bg. Dim. Fine		
		Dimmer		
		Dimmer Fine		
		Shutter		
		Zoom		
		Function		
		Red (all, **1–19**)		
		Red Fine (all, **1–19**)		
		Green (all, **1–19**)		
		Green Fine (all, **1–19**)		
		Blue (all, **1–19**)		
		Blue Fine (all, **1–19**)		
		White (all, **1–19**)		
		White Fine (all, **1–19**)		

Protokollkonfiguration

Der Maverick Storm 1 Wash kann so eingestellt werden, dass er auf DMX, WDMX, Art-Net™, sACN, Kling-Net oder eine Kombination dieser Protokolle reagiert. Die Protokollkonfiguration muss für das Gerät so eingestellt sein, dass es genau auf den bzw. die Controller reagiert.

Steuerungsmodi

Die folgenden Steuerungsmodi sind auf dem Maverick Storm 1 Wash verfügbar:

Single Control	Dual Control Movement	Dual Control Pixels
Basic (20-Kanal)	**Basic** (8-Kanal)	**Basic** (57-Kanal)
Standard (96-Kanal)	**Standard** (20-Kanal)	**Standard** (76-Kanal)
Advanced (178-Kanal)	**Advanced** (26-Kanal)	**Advanced** (152-Kanal)
Tour (216-Kanal)	Verwendung von DMX, Art-Net™ oder sACN	Verwendung von DMX, Art-Net™, sACN oder Kling-Net
Verwendung von DMX, Art-Net™, sACN oder WDMX		

Single Control

Im Modus “Single Control” wird der Maverick Storm 1 Wash durch die Signale von einem einzelnen Protokoll gesteuert. Wählen Sie DMX, Art-Net™, sACN oder WDMX. In diesem Modus sind die vier verfügbaren Steuerungsmodi: **Basis** (20 kanalen), **Standard** (96 kanalen), **Advanced** (178 kanalen), en **Tour** (216 kanalen).

Single Control-Protokoll

Zur Auswahl des “Single Control”-Protokollkonfiguration gehen Sie wie folgt vor:

1. Drücken Sie wiederholt auf **<MENU>**, bis der Startbildschirm auf dem Display angezeigt wird. Betätigen Sie **<ENTER>**.
2. Mit **<UP>**, **<DOWN>**, **<LEFT>** oder **<RIGHT>** wählen Sie die **Control Settings** aus.
3. Drücken Sie auf **<ENTER>**.
4. Mit **<UP>** oder **<DOWN>** wählen Sie **Single Control** aus.
5. Drücken Sie auf **<ENTER>.**
6. Mit **<UP>** oder **<DOWN>** wählen Sie **DMX**, **ArtNet**, **sACN** oder **WDMX** aus.
7. Drücken Sie auf **<ENTER>**.

Single Control-Modus

Zur Auswahl des Einzel-Steuerungs-Modus legen Sie das Protokollkonfiguration fest und gehen dann wie folgt vor:

1. Mit **<UP>** oder **<DOWN>** wählen Sie **Personality** aus.
2. Drücken Sie auf **<ENTER>**.
3. Mit **<UP>**, **<DOWN>**, **<LEFT>**, oder **<RIGHT>** wählen Sie die Modi **Basic** (20-Kanal), **Standard** (96-Kanal), **Advanced** (178-Kanal), or **Tour** (216-Kanal) aus.
4. Drücken Sie auf **<ENTER>**.

Stellen Sie bei der WDMX-Steuerung sicher, dass die Antenne ausgefahren ist und sich zwischen Controller und Gerät keine Hindernisse befinden. Weitere Informationen zur Fehlerbehebung finden Sie unter WDMX zurücksetzen.

Startadresse Single Control

Zum Einstellen der Startadresse des Einzel-Steuerungs-Modus legen Sie das Protokollkonfiguration fest und gehen dann wie folgt vor:

1. Mit **<UP>** oder **<DOWN>** legen Sie die **Start Address** fest.
2. Drücken Sie auf **<ENTER>**.
3. Geben Sie die Startadresse (**1–512**) Mit den Tasten ein:
   a. Mit **<LEFT>** oder **<RIGHT>** wählen Sie die zu ändernde Ziffer aus.
   b. Mit **<UP>** oder **<DOWN>** erhöhen oder verringern Sie den Wert dieser Ziffer.
   c. Wiederholen Sie dies, bis die gewünschte Adresse eingestellt ist.
4. Betätigen Sie **<ENTER>**.

Single Control-Umgebung

Zur Einstellung der Umgebungsadresse des Einzel-Steuerungs-Modus bei Verwendung von Art-Net™ oder sACN, legen Sie das Protokollkonfiguration auf **ArtNet** oder **sACN** fest und gehen wie folgt vor:

1. Mit **<UP>** oder **<DOWN>** wählen Sie **Universe** aus.
2. Drücken Sie auf **<ENTER>**.
3. Geben Sie anhand einer der folgenden Methoden die Umgebungsadresse (**0–255** für Art-Net™, **0–255** für sACN,) Mit den Tasten ein:
   a. Mit **<LEFT>** oder **<RIGHT>** wählen Sie die zu ändernde Ziffer aus.
   b. Mit **<UP>** oder **<DOWN>** erhöhen oder verringern Sie den Wert dieser Ziffer.
   c. Wiederholen Sie dies, bis die gewünschte Adresse eingestellt ist.
4. Betätigen Sie **<ENTER>**.

Dual Control

Im Modus “Dual Control” wird der Maverick Storm 1 Wash durch die Signale von zwei Protokollen gesteuert. Eines steuert die Bewegung von Joch, Zoom, Dimmer und Shutter, während das andere die Ausgabe der einzelnen LEDs steuert.

Dual Control Bewegung

Mit den Bewegungs-Protokollen wird die Bewegung von Joch, Zoom, Dimmer und Shutter gesteuert. Wählen Sie DMX, Art-Net oder sACN. In diesem Modus sind die drei verfügbaren Steuerungsmodi: **Basic** (8-Kanal), **Standard** (20-Kanal), und **Advanced** (26-Kanal).

Dual Control Bewegungsprotokoll

Zur Auswahl des Dual-Steuerung Bewegungs-Protokolls gehen Sie wie folgt vor:

1. Drücken Sie wiederholt auf **<MENU>** bis der Startbildschirm auf dem Display angezeigt wird. Betätigen Sie **<ENTER>**.
2. Mit **<UP>**, **<DOWN>**, **<LEFT>** oder **<RIGHT>** wählen Sie die **Control Settings** aus.
3. Drücken Sie auf **<ENTER>**.
4. Mit **<UP>** oder **<DOWN>** wählen Sie **Dual Control** aus.
5. Drücken Sie auf **<ENTER>**.
6. Mit **<UP>** oder **<DOWN>** wählen Sie **Movement** aus.
7. Drücken Sie auf **<ENTER>**.
8. Mit **<UP>**, **<DOWN>**, **<LEFT>** oder **<RIGHT>** wählen Sie **DMX, ArtNet** oder **sACN** aus.
9. Drücken Sie auf **<ENTER>**.

Dual Control Bewegungs-Modus

Zur Auswahl des Dual-Steuerung Bewegungs-Modus legen Sie das Protokollkonfiguration fest und gehen dann wie folgt vor:

1. Mit **<UP>** oder **<DOWN>** wählen Sie **Personality** aus.
2. Drücken Sie auf **<ENTER>**.
3. Mit **<UP>**, **<DOWN>**, **<LEFT>** oder **<RIGHT>** > wählen Sie die Modi **Basic** (8-Kanal), **Standard** (20-Kanal) oder **Advanced** (26-Kanal) aus.
4. Drücken Sie auf **<ENTER>**.

Dual Control Bewegungs-Startadresse

Zum Einstellen der Startadresse des Dual-Steuerung Bewegungs-Modus legen Sie das Protokollkonfiguration fest und gehen dann wie folgt vor:

1. Mit **<UP>** oder **<DOWN>** legen Sie die **Start Address**; alternativ tippen Sie auf die Schaltfläche **Start Address** auf dem Display.
2. Drücken Sie auf **<ENTER>**.
3. Geben Sie anhand einer der folgenden Methoden die Startadresse (**1–512**) Mit den Tasten ein:
   a. Mit **<LEFT>** oder **<RIGHT>** wählen Sie die zu ändernde Ziffer aus.
   b. Mit **<UP>** oder **<DOWN>** erhöhen oder verringern Sie den Wert dieser Ziffer.
   c. Wiederholen Sie dies, bis die gewünschte Adresse eingestellt ist.
4. Betätigen Sie **<ENTER>**.

Dual Control Bewegungs-Umgebung

Zur Einstellung der Umgebungsadresse des Dual-Steuerung Bewegungs-Modus bei Verwendung von Art-Net™ oder sACN, legen Sie das Protokoll auf **ArtNet** oder **sACN** fest und gehen wie folgt vor:

1. Mit **<UP>** oder **<DOWN>** wählen Sie **Universe** aus.
2. Drücken Sie auf **<ENTER>**.
3. Geben Sie anhand einer der folgenden Methoden die Umgebungsadresse (**0–255** for **ArtNet**, **0–255** for sACN,) Mit den Tasten ein:
   a. Mit **<LEFT>** oder **<RIGHT>** wählen Sie die zu ändernde Ziffer aus.
   b. Mit **<UP>** oder **<DOWN>** erhöhen oder verringern Sie den Wert dieser Ziffer.
   c. Wiederholen Sie dies, bis die gewünschte Adresse eingestellt ist.
4. Betätigen Sie **<ENTER>**.

Dual Control Pixel

Mit dem Pixel-Protokoll wird die individuelle Leistung der LEDs gesteuert. Wählen Sie DMX, Art-Net™, sACN oder Kling-Net. In diesem Modus sind die drei verfügbaren Steuerungsmodi: **Basic** (57 Kanal), **Standard** (76-Kanal), und **Advanced** (152-Kanal).

Dual Control Pixel-Protokoll

Zur Auswahl des Dual-Steuerung Pixel-Protokolls gehen Sie wie folgt vor:

1. Drücken Sie wiederholt auf **<MENU>** bis der Startbildschirm auf dem Display angezeigt wird. Betätigen Sie **<ENTER>**.
2. Mit **<UP>**, **<DOWN>**, **<LEFT>** oder **<RIGHT>** wählen Sie die **Control Settings**aus.
3. Drücken Sie auf **<ENTER>**.
4. Mit **<UP>** oder **<DOWN>** wählen Sie **Dual Control** aus.
5. Drücken Sie auf **<ENTER>**.
6. Mit **<UP>** oder **<DOWN>** wählen Sie **Pixels** aus.
7. Drücken Sie auf **<ENTER>**.
8. Mit **<UP>**, **<DOWN>**, **<LEFT>** oder **<RIGHT>** wählen Sie **DMX**, **ArtNet**, **sACN** oder **Kling-Net** aus.
9. Drücken Sie auf **<ENTER>**.

Dual Control Pixel-Modus

Zur Auswahl des Dual-Steuerung Pixel-Modus legen Sie das Protokollkonfiguration fest und gehen dann wie folgt vor:

1. Mit **<UP>** oder **<DOWN>** wählen Sie **Personality** aus.
2. Drücken Sie auf **<ENTER>**.
3. Mit **<UP>**, **<DOWN>**, **<LEFT>** oder **<RIGHT>** wählen Sie die Modi **Basic** (57-Kanal), **Standard** (76-Kanal) oder **Advanced** (152-Kanal) aus.
4. Drücken Sie auf **<ENTER>**.

ArKaos Kling-Net kann nur in den Modi “Basis-Pixel” und “Standard-Pixel” ausgeführt werden.

Dual Control Pixel-Startadresse

Zum Einstellen der Startadresse des Dual-Steuerung Pixel-Modus legen Sie das Protokollkonfiguration fest und gehen dann wie folgt vor:

1. Mit **<UP>** oder **<DOWN>** legen Sie die **Start Address** fest.
2. Drücken Sie auf **<ENTER>**.
3. Geben Sie anhand einer der folgenden Methoden die Startadresse (**1–512**) Mit den Tasten ein:
   a. Mit **<LEFT>** oder **<RIGHT>** wählen Sie die zu ändernde Ziffer aus.
   b. Mit **<UP>** oder **<DOWN>** erhöhen oder verringern Sie den Wert dieser Ziffer.
   c. Wiederholen Sie dies, bis die gewünschte Adresse eingestellt ist.
4. Betätigen Sie **<ENTER>**.

Dual Control Pixel-Umgebung

Zur Einstellung der Umgebungsadresse des Dual-Steuerung Pixel-Modus bei Verwendung von Art-Net™ oder sACN, legen Sie das Protokollkonfiguration auf **ArtNet** oder **sACN** fest und gehen wie folgt vor:

1. Mit **<UP>** oder **<DOWN>** wählen Sie **Universe** aus.
2. Drücken Sie auf **<ENTER>**.
3. Geben Sie anhand einer der folgenden Methoden die Umgebungsadresse (**0–255** for **ArtNet**, **0–255** for **sACN**,) Mit den Tasten ein:
   a. Mit **<LEFT>** oder **<RIGHT>** wählen Sie die zu ändernde Ziffer aus.
   b. Mit **<UP>** oder **<DOWN>** erhöhen oder verringern Sie den Wert dieser Ziffer.
   c. Wiederholen Sie dies, bis die gewünschte Adresse eingestellt ist.
4. Betätigen Sie **<ENTER>**.

Zonen für die Pixelkontrolle

Einzel-Steuerung-Werte

Einzelsteuerung: Tourmodus (216-Kanal)

Kanal	Funktion	Wert	Prozent/Einstellung				
1	**Schwenkung**	000 ⇔ 255	0–100%				
2	**Schwenkung fein**	000 ⇔ 255	0–100%				
3	**Neigung**	000 ⇔ 255	0–100%				
4	**Neigung fein**	000 ⇔ 255	0–100%				
5	**CTC**	000	Keine Funktion				
		001 ⇔ 255	Farbtemperatur, 2800–10000K				
6	**Farbe**	000	Keine Funktion				
		001 ⇔ 002	2700K	R = 156	G = 118	B = 0	W = 63
		003 ⇔ 004	3200K	R = 156	G = 141	B = 5	W = 89
		005 ⇔ 006	4200K	R = 156	G = 141	B = 14	W = 255
		007 ⇔ 008	5600K	R = 156	G = 207	B = 54	W = 255
		009 ⇔ 010	8000K	R = 130	G = 255	B = 96	W = 255
		011	Blau	R = 0	G = 0	B = 255	W = 0
		012 ⇔ 048	+ Grün	R = 0	G = 0–255	B = 255	W = 0
		049	Cyan	R = 0	G = 255	B = 255	W = 0
		050 ⇔ 086	- Blau	R = 0	G = 255	B = 255–0	W = 0
		087	Grün	R = 0	G = 255	B = 0	W = 0
		088 ⇔ 124	+ Rot	R = 0–255	G = 255	B = 0	W = 0
		125	Gelb	R = 255	G = 255	B = 0	W = 0
		126 ⇔ 162	- Grün	R = 255	G = 255–0	B = 0	W = 0
		163	Rot	R = 255	G = 0	B = 0	W = 0
		164 ⇔ 200	+ Blau	R = 255	G = 0	B = 0–255	W = 0
		201	Magenta	R = 255	G = 0	B = 255	W = 0
		202 ⇔ 238	- Rot	R = 255–0	G = 0	B = 255	W = 0
		239	Blau	R = 0	G = 0	B = 255	W = 0
		240 ⇔ 247	Farbe verblassen, schnell bis langsam				
		248 ⇔ 255	Farbschnapp, schnell bis langsam				
7	**Goborad**	000	Keine Funktion				
		001 ⇔ 255	Gobos (indeziert)				
8	**LED Macro/ Auto Program**	000 ⇔ 015	Keine Funktion				
		016 ⇔ 116	LED-Makros 1–101				
		117 ⇔ 135	LED-Makros 102				
		136 ⇔ 237	Auto-Programme 1–101				
		238 ⇔ 255	Auto-Programme 102				

Kanal	Funktion	Wert	Prozent/Einstellung				
9	**LED-Makro/ Automatische Programm-geschwindigkeit**	000 ⇔ 127	Auto-Geschwindigkeit, schnell bis langsam				
		128	Halt				
		129 ⇔ 255	Auto-Geschwindigkeit, langsam bis schnell				
10	**LED eingebaute Verzögerung**	000 ⇔ 255	Schnell bis langsam				
11	**Hintergrundfarbe**	000	Keine Funktion				
		001 ⇔ 002	2700K	R = 156	G = 118	B = 0	W = 63
		003 ⇔ 004	3200K	R = 156	G = 141	B = 5	W = 89
		005 ⇔ 006	4200K	R = 156	G = 141	B = 14	W = 255
		007 ⇔ 008	5600K	R = 156	G = 207	B = 54	W = 255
		009 ⇔ 010	8000K	R = 130	G = 255	B = 96	W = 255
		011	Blau	R = 0	G = 0	B = 255	W = 0
		012 ⇔ 048	+ Grün	R = 0	G = 0–255	B = 255	W = 0
		049	Cyan	R = 0	G = 255	B = 255	W = 0
		050 ⇔ 086	- Blau	R = 0	G = 255	B = 255–0	W = 0
		087	Grün	R = 0	G = 255	B = 0	W = 0
		088 ⇔ 124	+ Rot	R = 0–255	G = 255	B = 0	W = 0
		125	Gelb	R = 255	G = 255	B = 0	W = 0
		126 ⇔ 162	- Grün	R = 255	G = 255–0	B = 0	W = 0
		163	Rot	R = 255	G = 0	B = 0	W = 0
		164 ⇔ 200	+ Blau	R = 255	G = 0	B = 0–255	W = 0
		201	Magenta	R = 255	G = 0	B = 255	W = 0
		202 ⇔ 238	- Rot	R = 255–0	G = 0	B = 255	W = 0
		239	Blau	R = 0	G = 0	B = 255	W = 0
		240 ⇔ 247	Farbe verblassen, schnell bis langsam				
		248 ⇔ 255	Farbschnapp, schnell bis langsam				
12	**Hintergrunddimmer**	000 ⇔ 255	0–100%				
13	**Hintergrund feiner Dimmer**	000 ⇔ 255	0–100%				
14	**Hauptdimmer**	000 ⇔ 255	0–100%				
15	**Haupt feiner dimmer**	000 ⇔ 255	0–100%				
16	**Shutter**	000 ⇔ 019	Aus				
		020 ⇔ 024	Ein				
		025 ⇔ 064	Strobe, von schnell nach langsam				
		065 ⇔ 069	Ein				
		070 ⇔ 084	Strobe 100–0%, von schnell nach langsam				
		085 ⇔ 089	Ein				
		090 ⇔ 104	Strobe 0–100%, von schnell nach langsam				
		105 ⇔ 109	Ein				
		110 ⇔ 124	Zufalls-Strobe, von schnell nach langsam				
		125 ⇔ 129	Ein				
		130 ⇔ 144	Zufalls-Strobe 100–0%, von schnell nach langsam				
		145 ⇔ 149	Ein				
		150 ⇔ 164	Zufalls-Strobe 0–100%, von schnell nach langsam				
		165 ⇔ 169	Ein				
		170 ⇔ 184	Pulse-Strobe, von schnell nach langsam				
		185 ⇔ 189	Ein				
		190 ⇔ 204	Zufalls-Pulse-Strobe, von schnell nach langsam				
		205 ⇔ 209	Ein				
		210 ⇔ 224	Strobe 0–100–0%, von schnell nach langsam				
		225 ⇔ 229	Ein				
		230 ⇔ 244	Zufalls-Pulse-Strobe, von schnell nach langsam				
		245 ⇔ 255	Ein				

Kanal	Funktion	Wert	Prozent/Einstellung
17	**Zoom**	000 ⇔ 255	Breit bis schmal
18	**Control**	000 ⇔ 009	Keine Funktion
		010 ⇔ 014	Während Schwenkung/Neigung verdunkeln
		015 ⇔ 019	Für künftige Verwendung reserviert
		020 ⇔ 024	RGBW-Farbmischungs-Modus
		025 ⇔ 029	CMY-Farbmischungs-Modus (R=C, G=M, B=Y)
		030 ⇔ 049	Für künftige Verwendung reserviert
		050 ⇔ 054	Zurücksetzen der Schwenkung
		055 ⇔ 059	Zurücksetzen der Neigung
		060 ⇔ 064	Zoom zurücksetzen
		065 ⇔ 069	Für künftige Verwendung reserviert
		070 ⇔ 074	Alle zurücksetzen
		075 ⇔ 109	Für künftige Verwendung reserviert
		110 ⇔ 114	Schnelle Schwenkung/Neigung
		115 ⇔ 119	Langsame Schwenkung/Neigung
		120 ⇔ 124	Langsamer Lüfter-Modus
		125 ⇔ 129	Lüfter-Modus "Volle Drehzahl"
		130 ⇔ 134	Lüfter-Modus "Automatisch"
		135 ⇔ 139	Schneller Dimmungs-Modus
		140 ⇔ 144	Langsamer Dimmungs-Modus
		145 ⇔ 255	Für künftige Verwendung reserviert
19	**Hauptrot**	000 ⇔ 255	RGBW-Modus: 0–100% / CMY-Modus: 100–0%
20	**Hauptfeines rot**	000 ⇔ 255	RGBW-Modus: 0–100% / CMY-Modus: 100–0%
21	**Hauptgrün**	000 ⇔ 255	RGBW-Modus: 0–100% / CMY-Modus: 100–0%
22	**Hauptfeines grün**	000 ⇔ 255	RGBW-Modus: 0–100% / CMY-Modus: 100–0%
23	**Hauptblau**	000 ⇔ 255	RGBW-Modus: 0–100% / CMY-Modus: 100–0%
24	**Hauptfeines blau**	000 ⇔ 255	RGBW-Modus: 0–100% / CMY-Modus: 100–0%
25	**Hauptweiß**	000 ⇔ 255	RGBW-Modus: 0–100% / CMY-Modus: 100–0%
26	**Hauptfeinweiß**	000 ⇔ 255	RGBW-Modus: 0–100% / CMY-Modus: 100–0%
27	**Dimmer 1**	000 ⇔ 255	0–100%
28	**Feiner dimmer 1**	000 ⇔ 255	0–100%
29	**Rot 1**	000 ⇔ 255	RGBW-Modus: 0–100% / CMY-Modus: 100–0%
30	**Feines rot 1**	000 ⇔ 255	RGBW-Modus: 0–100% / CMY-Modus: 100–0%
31	**Grün 1**	000 ⇔ 255	RGBW-Modus: 0–100% / CMY-Modus: 100–0%
32	**Feines grün 1**	000 ⇔ 255	RGBW-Modus: 0–100% / CMY-Modus: 100–0%
33	**Blau 1**	000 ⇔ 255	RGBW-Modus: 0–100% / CMY-Modus: 100–0%
34	**Feines blau 1**	000 ⇔ 255	RGBW-Modus: 0–100% / CMY-Modus: 100–0%
35	**Weiß 1**	000 ⇔ 255	RGBW-Modus: 0–100% / CMY-Modus: 100–0%
36	**Feines Weiß 1**	000 ⇔ 255	RGBW-Modus: 0–100% / CMY-Modus: 100–0%
37	**Dimmer 2**	000 ⇔ 255	0–100%
38	**Feiner dimmer 2**	000 ⇔ 255	0–100%
39	**Rot 2**	000 ⇔ 255	RGBW-Modus: 0–100% / CMY-Modus: 100–0%
40	**Feines rot 2**	000 ⇔ 255	RGBW-Modus: 0–100% / CMY-Modus: 100–0%
41	**Grün 2**	000 ⇔ 255	RGBW-Modus: 0–100% / CMY-Modus: 100–0%
42	**Feines grün 2**	000 ⇔ 255	RGBW-Modus: 0–100% / CMY-Modus: 100–0%
43	**Blau 2**	000 ⇔ 255	RGBW-Modus: 0–100% / CMY-Modus: 100–0%
44	**Feines blau 2**	000 ⇔ 255	RGBW-Modus: 0–100% / CMY-Modus: 100–0%
45	**Weiß 2**	000 ⇔ 255	RGBW-Modus: 0–100% / CMY-Modus: 100–0%
46	**Feines Weiß 2**	000 ⇔ 255	RGBW-Modus: 0–100% / CMY-Modus: 100–0%
47	**Dimmer 3**	000 ⇔ 255	0–100%
48	**Feiner dimmer 3**	000 ⇔ 255	0–100%
49	**Rot 3**	000 ⇔ 255	RGBW-Modus: 0–100% / CMY-Modus: 100–0%
50	**Feines rot 3**	000 ⇔ 255	RGBW-Modus: 0–100% / CMY-Modus: 100–0%

Kanal	Funktion	Wert	Prozent/Einstellung
51	**Grün 3**	000 ⇔ 255	RGBW-Modus: 0–100% / CMY-Modus: 100–0%
52	**Feines grün 3**	000 ⇔ 255	RGBW-Modus: 0–100% / CMY-Modus: 100–0%
53	**Blau 3**	000 ⇔ 255	RGBW-Modus: 0–100% / CMY-Modus: 100–0%
54	**Feines blau 3**	000 ⇔ 255	RGBW-Modus: 0–100% / CMY-Modus: 100–0%
55	**Weiß 3**	000 ⇔ 255	RGBW-Modus: 0–100% / CMY-Modus: 100–0%
56	**Feines Weiß 3**	000 ⇔ 255	RGBW-Modus: 0–100% / CMY-Modus: 100–0%
57	**Dimmer 4**	000 ⇔ 255	0–100%
58	**Feiner dimmer 4**	000 ⇔ 255	0–100%
59	**Rot 4**	000 ⇔ 255	RGBW-Modus: 0–100% / CMY-Modus: 100–0%
60	**Feines rot 4**	000 ⇔ 255	RGBW-Modus: 0–100% / CMY-Modus: 100–0%
61	**Grün 4**	000 ⇔ 255	RGBW-Modus: 0–100% / CMY-Modus: 100–0%
62	**Feines grün 4**	000 ⇔ 255	RGBW-Modus: 0–100% / CMY-Modus: 100–0%
63	**Blau 4**	000 ⇔ 255	RGBW-Modus: 0–100% / CMY-Modus: 100–0%
64	**Feines blau 4**	000 ⇔ 255	RGBW-Modus: 0–100% / CMY-Modus: 100–0%
65	**Weiß 4**	000 ⇔ 255	RGBW-Modus: 0–100% / CMY-Modus: 100–0%
66	**Feines Weiß 4**	000 ⇔ 255	RGBW-Modus: 0–100% / CMY-Modus: 100–0%
67	**Dimmer 5**	000 ⇔ 255	0–100%
68	**Feiner dimmer 5**	000 ⇔ 255	0–100%
69	**Rot 5**	000 ⇔ 255	RGBW-Modus: 0–100% / CMY-Modus: 100–0%
70	**Feines rot 5**	000 ⇔ 255	RGBW-Modus: 0–100% / CMY-Modus: 100–0%
71	**Grün 5**	000 ⇔ 255	RGBW-Modus: 0–100% / CMY-Modus: 100–0%
72	**Feines grün 5**	000 ⇔ 255	RGBW-Modus: 0–100% / CMY-Modus: 100–0%
73	**Blau 5**	000 ⇔ 255	RGBW-Modus: 0–100% / CMY-Modus: 100–0%
74	**Feines blau 5**	000 ⇔ 255	RGBW-Modus: 0–100% / CMY-Modus: 100–0%
75	**Weiß 5**	000 ⇔ 255	RGBW-Modus: 0–100% / CMY-Modus: 100–0%
76	**Feines Weiß 5**	000 ⇔ 255	RGBW-Modus: 0–100% / CMY-Modus: 100–0%
77	**Dimmer 6**	000 ⇔ 255	0–100%
78	**Feiner dimmer 6**	000 ⇔ 255	0–100%
79	**Rot 6**	000 ⇔ 255	RGBW-Modus: 0–100% / CMY-Modus: 100–0%
80	**Feines rot 6**	000 ⇔ 255	RGBW-Modus: 0–100% / CMY-Modus: 100–0%
81	**Grün 6**	000 ⇔ 255	RGBW-Modus: 0–100% / CMY-Modus: 100–0%
82	**Feines grün 6**	000 ⇔ 255	RGBW-Modus: 0–100% / CMY-Modus: 100–0%
83	**Blau 6**	000 ⇔ 255	RGBW-Modus: 0–100% / CMY-Modus: 100–0%
84	**Feines blau 6**	000 ⇔ 255	RGBW-Modus: 0–100% / CMY-Modus: 100–0%
85	**Weiß 6**	000 ⇔ 255	RGBW-Modus: 0–100% / CMY-Modus: 100–0%
86	**Feines Weiß 6**	000 ⇔ 255	RGBW-Modus: 0–100% / CMY-Modus: 100–0%
87	**Dimmer 7**	000 ⇔ 255	0–100%
88	**Feiner dimmer 7**	000 ⇔ 255	0–100%
89	**Rot 7**	000 ⇔ 255	RGBW-Modus: 0–100% / CMY-Modus: 100–0%
90	**Feines rot 7**	000 ⇔ 255	RGBW-Modus: 0–100% / CMY-Modus: 100–0%
91	**Grün 7**	000 ⇔ 255	RGBW-Modus: 0–100% / CMY-Modus: 100–0%
92	**Feines grün 7**	000 ⇔ 255	RGBW-Modus: 0–100% / CMY-Modus: 100–0%
93	**Blau 7**	000 ⇔ 255	RGBW-Modus: 0–100% / CMY-Modus: 100–0%
94	**Feines blau 7**	000 ⇔ 255	RGBW-Modus: 0–100% / CMY-Modus: 100–0%
95	**Weiß 7**	000 ⇔ 255	RGBW-Modus: 0–100% / CMY-Modus: 100–0%
96	**Feines Weiß 7**	000 ⇔ 255	RGBW-Modus: 0–100% / CMY-Modus: 100–0%
97	**Dimmer 8**	000 ⇔ 255	0–100%
98	**Feiner dimmer 8**	000 ⇔ 255	0–100%
99	**Rot 8**	000 ⇔ 255	RGBW-Modus: 0–100% / CMY-Modus: 100–0%
100	**Feines rot 8**	000 ⇔ 255	RGBW-Modus: 0–100% / CMY-Modus: 100–0%
101	**Grün 8**	000 ⇔ 255	RGBW-Modus: 0–100% / CMY-Modus: 100–0%
102	**Feines grün 8**	000 ⇔ 255	RGBW-Modus: 0–100% / CMY-Modus: 100–0%
103	**Blau 8**	000 ⇔ 255	RGBW-Modus: 0–100% / CMY-Modus: 100–0%

Kanal	Funktion	Wert	Prozent/Einstellung
104	**Feines blau 8**	000 ⇔ 255	RGBW-Modus: 0–100% / CMY-Modus: 100–0%
105	**Weiß 8**	000 ⇔ 255	RGBW-Modus: 0–100% / CMY-Modus: 100–0%
106	**Feines Weiß 8**	000 ⇔ 255	RGBW-Modus: 0–100% / CMY-Modus: 100–0%
107	**Dimmer 9**	000 ⇔ 255	0–100%
108	**Feiner dimmer 9**	000 ⇔ 255	0–100%
109	**Rot 9**	000 ⇔ 255	RGBW-Modus: 0–100% / CMY-Modus: 100–0%
110	**Feines rot 9**	000 ⇔ 255	RGBW-Modus: 0–100% / CMY-Modus: 100–0%
111	**Grün 9**	000 ⇔ 255	RGBW-Modus: 0–100% / CMY-Modus: 100–0%
112	**Feines grün 9**	000 ⇔ 255	RGBW-Modus: 0–100% / CMY-Modus: 100–0%
113	**Blau 9**	000 ⇔ 255	RGBW-Modus: 0–100% / CMY-Modus: 100–0%
114	**Feines blau 9**	000 ⇔ 255	RGBW-Modus: 0–100% / CMY-Modus: 100–0%
115	**Weiß 9**	000 ⇔ 255	RGBW-Modus: 0–100% / CMY-Modus: 100–0%
116	**Feines Weiß 9**	000 ⇔ 255	RGBW-Modus: 0–100% / CMY-Modus: 100–0%
117	**Dimmer 10**	000 ⇔ 255	0–100%
118	**Feiner dimmer 10**	000 ⇔ 255	0–100%
119	**Rot 10**	000 ⇔ 255	RGBW-Modus: 0–100% / CMY-Modus: 100–0%
120	**Feines rot 10**	000 ⇔ 255	RGBW-Modus: 0–100% / CMY-Modus: 100–0%
121	**Grün 10**	000 ⇔ 255	RGBW-Modus: 0–100% / CMY-Modus: 100–0%
122	**Feines grün 10**	000 ⇔ 255	RGBW-Modus: 0–100% / CMY-Modus: 100–0%
123	**Blau 10**	000 ⇔ 255	RGBW-Modus: 0–100% / CMY-Modus: 100–0%
124	**Feines blau 10**	000 ⇔ 255	RGBW-Modus: 0–100% / CMY-Modus: 100–0%
125	**Weiß 10**	000 ⇔ 255	RGBW-Modus: 0–100% / CMY-Modus: 100–0%
126	**Feines Weiß 10**	000 ⇔ 255	RGBW-Modus: 0–100% / CMY-Modus: 100–0%
127	**Dimmer 11**	000 ⇔ 255	0–100%
128	**Feiner dimmer 11**	000 ⇔ 255	0–100%
129	**Rot 11**	000 ⇔ 255	RGBW-Modus: 0–100% / CMY-Modus: 100–0%
130	**Feines rot 11**	000 ⇔ 255	RGBW-Modus: 0–100% / CMY-Modus: 100–0%
131	**Grün 11**	000 ⇔ 255	RGBW-Modus: 0–100% / CMY-Modus: 100–0%
132	**Feines grün 11**	000 ⇔ 255	RGBW-Modus: 0–100% / CMY-Modus: 100–0%
133	**Blau 11**	000 ⇔ 255	RGBW-Modus: 0–100% / CMY-Modus: 100–0%
134	**Feines blau 11**	000 ⇔ 255	RGBW-Modus: 0–100% / CMY-Modus: 100–0%
135	**Weiß 11**	000 ⇔ 255	RGBW-Modus: 0–100% / CMY-Modus: 100–0%
136	**Feines Weiß 11**	000 ⇔ 255	RGBW-Modus: 0–100% / CMY-Modus: 100–0%
137	**Dimmer 12**	000 ⇔ 255	0–100%
138	**Feiner dimmer 12**	000 ⇔ 255	0–100%
139	**Rot 12**	000 ⇔ 255	RGBW-Modus: 0–100% / CMY-Modus: 100–0%
140	**Feines rot 12**	000 ⇔ 255	RGBW-Modus: 0–100% / CMY-Modus: 100–0%
141	**Grün 12**	000 ⇔ 255	RGBW-Modus: 0–100% / CMY-Modus: 100–0%
142	**Feines grün 12**	000 ⇔ 255	RGBW-Modus: 0–100% / CMY-Modus: 100–0%
143	**Blau 12**	000 ⇔ 255	RGBW-Modus: 0–100% / CMY-Modus: 100–0%
144	**Feines blau 12**	000 ⇔ 255	RGBW-Modus: 0–100% / CMY-Modus: 100–0%
145	**Weiß 12**	000 ⇔ 255	RGBW-Modus: 0–100% / CMY-Modus: 100–0%
146	**Feines Weiß 12**	000 ⇔ 255	RGBW-Modus: 0–100% / CMY-Modus: 100–0%
147	**Dimmer 13**	000 ⇔ 255	0–100%
148	**Feiner dimmer 13**	000 ⇔ 255	0–100%
149	**Rot 13**	000 ⇔ 255	RGBW-Modus: 0–100% / CMY-Modus: 100–0%
150	**Feines rot 13**	000 ⇔ 255	RGBW-Modus: 0–100% / CMY-Modus: 100–0%
151	**Grün 13**	000 ⇔ 255	RGBW-Modus: 0–100% / CMY-Modus: 100–0%
152	**Feines grün 13**	000 ⇔ 255	RGBW-Modus: 0–100% / CMY-Modus: 100–0%
153	**Blau 13**	000 ⇔ 255	RGBW-Modus: 0–100% / CMY-Modus: 100–0%
154	**Feines blau 13**	000 ⇔ 255	RGBW-Modus: 0–100% / CMY-Modus: 100–0%
155	**Weiß 13**	000 ⇔ 255	RGBW-Modus: 0–100% / CMY-Modus: 100–0%
156	**Feines Weiß 13**	000 ⇔ 255	RGBW-Modus: 0–100% / CMY-Modus: 100–0%

Kanal	Funktion	Wert	Prozent/Einstellung
157	**Dimmer 14**	000 ⇔ 255	0–100%
158	**Feiner dimmer 14**	000 ⇔ 255	0–100%
159	**Rot 14**	000 ⇔ 255	RGBW-Modus: 0–100% / CMY-Modus: 100–0%
160	**Feines rot 14**	000 ⇔ 255	RGBW-Modus: 0–100% / CMY-Modus: 100–0%
161	**Grün 14**	000 ⇔ 255	RGBW-Modus: 0–100% / CMY-Modus: 100–0%
162	**Feines grün 14**	000 ⇔ 255	RGBW-Modus: 0–100% / CMY-Modus: 100–0%
163	**Blau 14**	000 ⇔ 255	RGBW-Modus: 0–100% / CMY-Modus: 100–0%
164	**Feines blau 14**	000 ⇔ 255	RGBW-Modus: 0–100% / CMY-Modus: 100–0%
165	**Weiß 14**	000 ⇔ 255	RGBW-Modus: 0–100% / CMY-Modus: 100–0%
166	**Feines Weiß 14**	000 ⇔ 255	RGBW-Modus: 0–100% / CMY-Modus: 100–0%
167	**Dimmer 15**	000 ⇔ 255	0–100%
168	**Feiner dimmer 15**	000 ⇔ 255	0–100%
169	**Rot 15**	000 ⇔ 255	RGBW-Modus: 0–100% / CMY-Modus: 100–0%
170	**Feines rot 15**	000 ⇔ 255	RGBW-Modus: 0–100% / CMY-Modus: 100–0%
171	**Grün 15**	000 ⇔ 255	RGBW-Modus: 0–100% / CMY-Modus: 100–0%
172	**Feines grün 15**	000 ⇔ 255	RGBW-Modus: 0–100% / CMY-Modus: 100–0%
173	**Blau 15**	000 ⇔ 255	RGBW-Modus: 0–100% / CMY-Modus: 100–0%
174	**Feines blau 15**	000 ⇔ 255	RGBW-Modus: 0–100% / CMY-Modus: 100–0%
175	**Weiß 15**	000 ⇔ 255	RGBW-Modus: 0–100% / CMY-Modus: 100–0%
176	**Feines Weiß 15**	000 ⇔ 255	RGBW-Modus: 0–100% / CMY-Modus: 100–0%
177	**Dimmer 16**	000 ⇔ 255	0–100%
178	**Feiner dimmer 16**	000 ⇔ 255	0–100%
179	**Rot 16**	000 ⇔ 255	RGBW-Modus: 0–100% / CMY-Modus: 100–0%
180	**Feines rot 16**	000 ⇔ 255	RGBW-Modus: 0–100% / CMY-Modus: 100–0%
181	**Grün 16**	000 ⇔ 255	RGBW-Modus: 0–100% / CMY-Modus: 100–0%
182	**Feines grün 16**	000 ⇔ 255	RGBW-Modus: 0–100% / CMY-Modus: 100–0%
183	**Blau 16**	000 ⇔ 255	RGBW-Modus: 0–100% / CMY-Modus: 100–0%
184	**Feines blau 16**	000 ⇔ 255	RGBW-Modus: 0–100% / CMY-Modus: 100–0%
185	**Weiß 16**	000 ⇔ 255	RGBW-Modus: 0–100% / CMY-Modus: 100–0%
186	**Feines Weiß 16**	000 ⇔ 255	RGBW-Modus: 0–100% / CMY-Modus: 100–0%
187	**Dimmer 17**	000 ⇔ 255	0–100%
188	**Feiner dimmer 17**	000 ⇔ 255	0–100%
189	**Rot 17**	000 ⇔ 255	RGBW-Modus: 0–100% / CMY-Modus: 100–0%
190	**Feines rot 17**	000 ⇔ 255	RGBW-Modus: 0–100% / CMY-Modus: 100–0%
191	**Grün 17**	000 ⇔ 255	RGBW-Modus: 0–100% / CMY-Modus: 100–0%
192	**Feines grün 17**	000 ⇔ 255	RGBW-Modus: 0–100% / CMY-Modus: 100–0%
193	**Blau 17**	000 ⇔ 255	RGBW-Modus: 0–100% / CMY-Modus: 100–0%
194	**Feines blau 17**	000 ⇔ 255	RGBW-Modus: 0–100% / CMY-Modus: 100–0%
195	**Weiß 17**	000 ⇔ 255	RGBW-Modus: 0–100% / CMY-Modus: 100–0%
196	**Feines Weiß 17**	000 ⇔ 255	RGBW-Modus: 0–100% / CMY-Modus: 100–0%
197	**Dimmer 18**	000 ⇔ 255	0–100%
198	**Feiner dimmer 18**	000 ⇔ 255	0–100%
199	**Rot 18**	000 ⇔ 255	RGBW-Modus: 0–100% / CMY-Modus: 100–0%
200	**Feines rot 18**	000 ⇔ 255	RGBW-Modus: 0–100% / CMY-Modus: 100–0%
201	**Grün 18**	000 ⇔ 255	RGBW-Modus: 0–100% / CMY-Modus: 100–0%
202	**Feines grün 18**	000 ⇔ 255	RGBW-Modus: 0–100% / CMY-Modus: 100–0%
203	**Blau 18**	000 ⇔ 255	RGBW-Modus: 0–100% / CMY-Modus: 100–0%
204	**Feines blau 18**	000 ⇔ 255	RGBW-Modus: 0–100% / CMY-Modus: 100–0%
205	**Weiß 18**	000 ⇔ 255	RGBW-Modus: 0–100% / CMY-Modus: 100–0%
206	**Feines Weiß 18**	000 ⇔ 255	RGBW-Modus: 0–100% / CMY-Modus: 100–0%
207	**Dimmer 19**	000 ⇔ 255	0–100%
208	**Feiner dimmer 19**	000 ⇔ 255	0–100%
209	**Rot 19**	000 ⇔ 255	RGBW-Modus: 0–100% / CMY-Modus: 100–0%

Kanal	Funktion	Wert	Prozent/Einstellung
210	**Feines rot 19**	000 ⇔ 255	RGBW-Modus: 0–100% / CMY-Modus: 100–0%
211	**Grün 19**	000 ⇔ 255	RGBW-Modus: 0–100% / CMY-Modus: 100–0%
212	**Feines grün 19**	000 ⇔ 255	RGBW-Modus: 0–100% / CMY-Modus: 100–0%
213	**Blau 19**	000 ⇔ 255	RGBW-Modus: 0–100% / CMY-Modus: 100–0%
214	**Feines blau 19**	000 ⇔ 255	RGBW-Modus: 0–100% / CMY-Modus: 100–0%
215	**Weiß 19**	000 ⇔ 255	RGBW-Modus: 0–100% / CMY-Modus: 100–0%
216	**Feines Weiß 19**	000 ⇔ 255	RGBW-Modus: 0–100% / CMY-Modus: 100–0%

Einzelsteuerung: Erweiterter Modus (178-Kanal)

Kanal	Funktion	Wert	Prozent/Einstellung				
1	**Schwenkung**	000 ⇔ 255	0–100%				
2	**Schwenkung fein**	000 ⇔ 255	0–100%				
3	**Neigung**	000 ⇔ 255	0–100%				
4	**Neigung fein**	000 ⇔ 255	0–100%				
5	**CTC**	000	Keine Funktion				
		001 ⇔ 255	Farbtemperatur, 2800–10000K				
6	**Farbe**	000	Keine Funktion				
		001 ⇔ 002	2700K	R = 156	G = 118	B = 0	W = 63
		003 ⇔ 004	3200K	R = 156	G = 141	B = 5	W = 89
		005 ⇔ 006	4200K	R = 156	G = 141	B = 14	W = 255
		007 ⇔ 008	5600K	R = 156	G = 207	B = 54	W = 255
		009 ⇔ 010	8000K	R = 130	G = 255	B = 96	W = 255
		011	Blau	R = 0	G = 0	B = 255	W = 0
		012 ⇔ 048	+ Grün	R = 0	G = 0–255	B = 255	W = 0
		049	Cyan	R = 0	G = 255	B = 255	W = 0
		050 ⇔ 086	- Blau	R = 0	G = 255	B = 255–0	W = 0
		087	Grün	R = 0	G = 255	B = 0	W = 0
		088 ⇔ 124	+ Rot	R = 0–255	G = 255	B = 0	W = 0
		125	Gelb	R = 255	G = 255	B = 0	W = 0
		126 ⇔ 162	- Grün	R = 255	G = 255–0	B = 0	W = 0
		163	Rot	R = 255	G = 0	B = 0	W = 0
		164 ⇔ 200	+ Blau	R = 255	G = 0	B = 0–255	W = 0
		201	Magenta	R = 255	G = 0	B = 255	W = 0
		202 ⇔ 238	- Rot	R = 255–0	G = 0	B = 255	W = 0
		239	Blau	R = 0	G = 0	B = 255	W = 0
		240 ⇔ 247	Farbe verblassen, schnell bis langsam				
		248 ⇔ 255	Farbschnapp, schnell bis langsam				
7	**Goborad**	000	Keine Funktion				
		001 ⇔ 255	Gobos (indeziert)				
8	**LED Macro/ Auto Program**	000 ⇔ 015	Keine Funktion				
		016 ⇔ 116	LED-Makros 1–101				
		117 ⇔ 135	LED-Makros 102				
		136 ⇔ 237	Auto-Programme 1–101				
		238 ⇔ 255	Auto-Programme 102				
9	**LED-Makro/ Automatische Programm-geschwindigkeit**	000 ⇔ 127	Auto-Geschwindigkeit, schnell bis langsam				
		128	Halt				
		129 ⇔ 255	Auto-Geschwindigkeit, langsam bis schnell				
10	**LED eingebaute Verzögerung**	000 ⇔ 255	Schnell bis langsam				

Kanal	Funktion	Wert	Prozent/Einstellung				
11	Hintergrundfarbe	000	Keine Funktion				
		001 ⇔ 002	2700K	R = 156	G = 118	B = 0	W = 63
		003 ⇔ 004	3200K	R = 156	G = 141	B = 5	W = 89
		005 ⇔ 006	4200K	R = 156	G = 141	B = 14	W = 255
		007 ⇔ 008	5600K	R = 156	G = 207	B = 54	W = 255
		009 ⇔ 010	8000K	R = 130	G = 255	B = 96	W = 255
		011	Blau	R = 0	G = 0	B = 255	W = 0
		012 ⇔ 048	+ Grün	R = 0	G = 0–255	B = 255	W = 0
		049	Cyan	R = 0	G = 255	B = 255	W = 0
		050 ⇔ 086	- Blau	R = 0	G = 255	B = 255–0	W = 0
		087	Grün	R = 0	G = 255	B = 0	W = 0
		088 ⇔ 124	+ Rot	R = 0–255	G = 255	B = 0	W = 0
		125	Gelb	R = 255	G = 255	B = 0	W = 0
		126 ⇔ 162	- Grün	R = 255	G = 255–0	B = 0	W = 0
		163	Rot	R = 255	G = 0	B = 0	W = 0
		164 ⇔ 200	+ Blau	R = 255	G = 0	B = 0–255	W = 0
		201	Magenta	R = 255	G = 0	B = 255	W = 0
		202 ⇔ 238	- Rot	R = 255–0	G = 0	B = 255	W = 0
		239	Blau	R = 0	G = 0	B = 255	W = 0
		240 ⇔ 247	Farbe verblassen, schnell bis langsam				
		248 ⇔ 255	Farbschnapp, schnell bis langsam				
12	Hintergrunddimmer	000 ⇔ 255	0–100%				
13	Hintergrund feiner Dimmer	000 ⇔ 255	0–100%				
14	Hauptdimmer	000 ⇔ 255	0–100%				
15	Haupt feiner dimmer	000 ⇔ 255	0–100%				
16	Shutter	000 ⇔ 019	Aus				
		020 ⇔ 024	Ein				
		025 ⇔ 064	Strobe, von schnell nach langsam				
		065 ⇔ 069	Ein				
		070 ⇔ 084	Strobe 100–0%, von schnell nach langsam				
		085 ⇔ 089	Ein				
		090 ⇔ 104	Strobe 0–100%, von schnell nach langsam				
		105 ⇔ 109	Ein				
		110 ⇔ 124	Zufalls-Strobe, von schnell nach langsam				
		125 ⇔ 129	Ein				
		130 ⇔ 144	Zufalls-Strobe 100–0%, von schnell nach langsam				
		145 ⇔ 149	Ein				
		150 ⇔ 164	Zufalls-Strobe 0–100%, von schnell nach langsam				
		165 ⇔ 169	Ein				
		170 ⇔ 184	Pulse-Strobe, von schnell nach langsam				
		185 ⇔ 189	Ein				
		190 ⇔ 204	Zufalls-Pulse-Strobe, von schnell nach langsam				
		205 ⇔ 209	Ein				
		210 ⇔ 224	Strobe 0–100–0%, von schnell nach langsam				
		225 ⇔ 229	Ein				
		230 ⇔ 244	Zufalls-Pulse-Strobe, von schnell nach langsam				
		245 ⇔ 255	Ein				
17	Zoom	000 ⇔ 255	Breit bis schmal				

Kanal	Funktion	Wert	Prozent/Einstellung
18	**Control**	000 ⇔ 009	Keine Funktion
		010 ⇔ 014	Während Schwenkung/Neigung verdunkeln
		015 ⇔ 019	Für künftige Verwendung reserviert
		020 ⇔ 024	RGBW-Farbmischungs-Modus
		025 ⇔ 029	CMY-Farbmischungs-Modus (R=C, G=M, B=Y)
		030 ⇔ 049	Für künftige Verwendung reserviert
		050 ⇔ 054	Zurücksetzen der Schwenkung
		055 ⇔ 059	Zurücksetzen der Neigung
		060 ⇔ 064	Zoom zurücksetzen
		065 ⇔ 069	Für künftige Verwendung reserviert
		070 ⇔ 074	Alle zurücksetzen
		075 ⇔ 109	Für künftige Verwendung reserviert
		110 ⇔ 114	Schnelle Schwenkung/Neigung
		115 ⇔ 119	Langsame Schwenkung/Neigung
		120 ⇔ 124	Langsamer Lüfter-Modus
		125 ⇔ 129	Lüfter-Modus "Volle Drehzahl"
		130 ⇔ 134	Lüfter-Modus "Automatisch"
		135 ⇔ 139	Schneller Dimmungs-Modus
		140 ⇔ 144	Langsamer Dimmungs-Modus
		145 ⇔ 255	Für künftige Verwendung reserviert
19	**Hauptrot**	000 ⇔ 255	RGBW-Modus: 0–100% / CMY-Modus: 100–0%
20	**Hauptfeines rot**	000 ⇔ 255	RGBW-Modus: 0–100% / CMY-Modus: 100–0%
21	**Hauptgrün**	000 ⇔ 255	RGBW-Modus: 0–100% / CMY-Modus: 100–0%
22	**Hauptfeines grün**	000 ⇔ 255	RGBW-Modus: 0–100% / CMY-Modus: 100–0%
23	**Hauptblau**	000 ⇔ 255	RGBW-Modus: 0–100% / CMY-Modus: 100–0%
24	**Hauptfeines blau**	000 ⇔ 255	RGBW-Modus: 0–100% / CMY-Modus: 100–0%
25	**Hauptweiß**	000 ⇔ 255	RGBW-Modus: 0–100% / CMY-Modus: 100–0%
26	**Hauptfeinweiß**	000 ⇔ 255	RGBW-Modus: 0–100% / CMY-Modus: 100–0%
27	**Rot 1**	000 ⇔ 255	RGBW-Modus: 0–100% / CMY-Modus: 100–0%
28	**Feines rot 1**	000 ⇔ 255	RGBW-Modus: 0–100% / CMY-Modus: 100–0%
29	**Grün 1**	000 ⇔ 255	RGBW-Modus: 0–100% / CMY-Modus: 100–0%
30	**Feines grün 1**	000 ⇔ 255	RGBW-Modus: 0–100% / CMY-Modus: 100–0%
31	**Blau 1**	000 ⇔ 255	RGBW-Modus: 0–100% / CMY-Modus: 100–0%
32	**Feines blau 1**	000 ⇔ 255	RGBW-Modus: 0–100% / CMY-Modus: 100–0%
33	**Weiß 1**	000 ⇔ 255	RGBW-Modus: 0–100% / CMY-Modus: 100–0%
34	**Feines Weiß 1**	000 ⇔ 255	RGBW-Modus: 0–100% / CMY-Modus: 100–0%
35	**Rot 2**	000 ⇔ 255	RGBW-Modus: 0–100% / CMY-Modus: 100–0%
36	**Feines rot 2**	000 ⇔ 255	RGBW-Modus: 0–100% / CMY-Modus: 100–0%
37	**Grün 2**	000 ⇔ 255	RGBW-Modus: 0–100% / CMY-Modus: 100–0%
38	**Feines grün 2**	000 ⇔ 255	RGBW-Modus: 0–100% / CMY-Modus: 100–0%
39	**Blau 2**	000 ⇔ 255	RGBW-Modus: 0–100% / CMY-Modus: 100–0%
40	**Feines blau 2**	000 ⇔ 255	RGBW-Modus: 0–100% / CMY-Modus: 100–0%
41	**Weiß 2**	000 ⇔ 255	RGBW-Modus: 0–100% / CMY-Modus: 100–0%
42	**Feines Weiß 2**	000 ⇔ 255	RGBW-Modus: 0–100% / CMY-Modus: 100–0%
43	**Rot 3**	000 ⇔ 255	RGBW-Modus: 0–100% / CMY-Modus: 100–0%
44	**Feines rot 3**	000 ⇔ 255	RGBW-Modus: 0–100% / CMY-Modus: 100–0%
45	**Grün 3**	000 ⇔ 255	RGBW-Modus: 0–100% / CMY-Modus: 100–0%
46	**Feines grün 3**	000 ⇔ 255	RGBW-Modus: 0–100% / CMY-Modus: 100–0%
47	**Blau 3**	000 ⇔ 255	RGBW-Modus: 0–100% / CMY-Modus: 100–0%
48	**Feines blau 3**	000 ⇔ 255	RGBW-Modus: 0–100% / CMY-Modus: 100–0%
49	**Weiß 3**	000 ⇔ 255	RGBW-Modus: 0–100% / CMY-Modus: 100–0%
50	**Feines Weiß 3**	000 ⇔ 255	RGBW-Modus: 0–100% / CMY-Modus: 100–0%
51	**Rot 4**	000 ⇔ 255	RGBW-Modus: 0–100% / CMY-Modus: 100–0%

Kanal	Funktion	Wert	Prozent/Einstellung
52	**Feines rot 4**	000 ⇔ 255	RGBW-Modus: 0–100% / CMY-Modus: 100–0%
53	**Grün 4**	000 ⇔ 255	RGBW-Modus: 0–100% / CMY-Modus: 100–0%
54	**Feines grün 4**	000 ⇔ 255	RGBW-Modus: 0–100% / CMY-Modus: 100–0%
55	**Blau 4**	000 ⇔ 255	RGBW-Modus: 0–100% / CMY-Modus: 100–0%
56	**Feines blau 4**	000 ⇔ 255	RGBW-Modus: 0–100% / CMY-Modus: 100–0%
57	**Weiß 4**	000 ⇔ 255	RGBW-Modus: 0–100% / CMY-Modus: 100–0%
58	**Feines Weiß 4**	000 ⇔ 255	RGBW-Modus: 0–100% / CMY-Modus: 100–0%
59	**Rot 5**	000 ⇔ 255	RGBW-Modus: 0–100% / CMY-Modus: 100–0%
60	**Feines rot 5**	000 ⇔ 255	RGBW-Modus: 0–100% / CMY-Modus: 100–0%
61	**Grün 5**	000 ⇔ 255	RGBW-Modus: 0–100% / CMY-Modus: 100–0%
62	**Feines grün 5**	000 ⇔ 255	RGBW-Modus: 0–100% / CMY-Modus: 100–0%
63	**Blau 5**	000 ⇔ 255	RGBW-Modus: 0–100% / CMY-Modus: 100–0%
64	**Feines blau 5**	000 ⇔ 255	RGBW-Modus: 0–100% / CMY-Modus: 100–0%
65	**Weiß 5**	000 ⇔ 255	RGBW-Modus: 0–100% / CMY-Modus: 100–0%
66	**Feines Weiß 5**	000 ⇔ 255	RGBW-Modus: 0–100% / CMY-Modus: 100–0%
67	**Rot 6**	000 ⇔ 255	RGBW-Modus: 0–100% / CMY-Modus: 100–0%
68	**Feines rot 6**	000 ⇔ 255	RGBW-Modus: 0–100% / CMY-Modus: 100–0%
69	**Grün 6**	000 ⇔ 255	RGBW-Modus: 0–100% / CMY-Modus: 100–0%
70	**Feines grün 6**	000 ⇔ 255	RGBW-Modus: 0–100% / CMY-Modus: 100–0%
71	**Blau 6**	000 ⇔ 255	RGBW-Modus: 0–100% / CMY-Modus: 100–0%
72	**Feines blau 6**	000 ⇔ 255	RGBW-Modus: 0–100% / CMY-Modus: 100–0%
73	**Weiß 6**	000 ⇔ 255	RGBW-Modus: 0–100% / CMY-Modus: 100–0%
74	**Feines Weiß 6**	000 ⇔ 255	RGBW-Modus: 0–100% / CMY-Modus: 100–0%
75	**Rot 7**	000 ⇔ 255	RGBW-Modus: 0–100% / CMY-Modus: 100–0%
76	**Feines rot 7**	000 ⇔ 255	RGBW-Modus: 0–100% / CMY-Modus: 100–0%
77	**Grün 7**	000 ⇔ 255	RGBW-Modus: 0–100% / CMY-Modus: 100–0%
78	**Feines grün 7**	000 ⇔ 255	RGBW-Modus: 0–100% / CMY-Modus: 100–0%
79	**Blau 7**	000 ⇔ 255	RGBW-Modus: 0–100% / CMY-Modus: 100–0%
80	**Feines blau 7**	000 ⇔ 255	RGBW-Modus: 0–100% / CMY-Modus: 100–0%
81	**Weiß 7**	000 ⇔ 255	RGBW-Modus: 0–100% / CMY-Modus: 100–0%
82	**Feines Weiß 7**	000 ⇔ 255	RGBW-Modus: 0–100% / CMY-Modus: 100–0%
83	**Rot 8**	000 ⇔ 255	RGBW-Modus: 0–100% / CMY-Modus: 100–0%
84	**Feines rot 8**	000 ⇔ 255	RGBW-Modus: 0–100% / CMY-Modus: 100–0%
85	**Grün 8**	000 ⇔ 255	RGBW-Modus: 0–100% / CMY-Modus: 100–0%
86	**Feines grün 8**	000 ⇔ 255	RGBW-Modus: 0–100% / CMY-Modus: 100–0%
87	**Blau 8**	000 ⇔ 255	RGBW-Modus: 0–100% / CMY-Modus: 100–0%
88	**Feines blau 8**	000 ⇔ 255	RGBW-Modus: 0–100% / CMY-Modus: 100–0%
89	**Weiß 8**	000 ⇔ 255	RGBW-Modus: 0–100% / CMY-Modus: 100–0%
90	**Feines Weiß 8**	000 ⇔ 255	RGBW-Modus: 0–100% / CMY-Modus: 100–0%
91	**Rot 9**	000 ⇔ 255	RGBW-Modus: 0–100% / CMY-Modus: 100–0%
92	**Feines rot 9**	000 ⇔ 255	RGBW-Modus: 0–100% / CMY-Modus: 100–0%
93	**Grün 9**	000 ⇔ 255	RGBW-Modus: 0–100% / CMY-Modus: 100–0%
94	**Feines grün 9**	000 ⇔ 255	RGBW-Modus: 0–100% / CMY-Modus: 100–0%
95	**Blau 9**	000 ⇔ 255	RGBW-Modus: 0–100% / CMY-Modus: 100–0%
96	**Feines blau 9**	000 ⇔ 255	RGBW-Modus: 0–100% / CMY-Modus: 100–0%
97	**Weiß 9**	000 ⇔ 255	RGBW-Modus: 0–100% / CMY-Modus: 100–0%
98	**Feines Weiß 9**	000 ⇔ 255	RGBW-Modus: 0–100% / CMY-Modus: 100–0%
99	**Rot 10**	000 ⇔ 255	RGBW-Modus: 0–100% / CMY-Modus: 100–0%
100	**Feines rot 10**	000 ⇔ 255	RGBW-Modus: 0–100% / CMY-Modus: 100–0%
101	**Grün 10**	000 ⇔ 255	RGBW-Modus: 0–100% / CMY-Modus: 100–0%
102	**Feines grün 10**	000 ⇔ 255	RGBW-Modus: 0–100% / CMY-Modus: 100–0%
103	**Blau 10**	000 ⇔ 255	RGBW-Modus: 0–100% / CMY-Modus: 100–0%
104	**Feines blau 10**	000 ⇔ 255	RGBW-Modus: 0–100% / CMY-Modus: 100–0%

Kanal	Funktion	Wert	Prozent/Einstellung
105	**Weiß 10**	000 ⇔ 255	RGBW-Modus: 0–100% / CMY-Modus: 100–0%
106	**Feines Weiß 10**	000 ⇔ 255	RGBW-Modus: 0–100% / CMY-Modus: 100–0%
107	**Rot 11**	000 ⇔ 255	RGBW-Modus: 0–100% / CMY-Modus: 100–0%
108	**Feines rot 11**	000 ⇔ 255	RGBW-Modus: 0–100% / CMY-Modus: 100–0%
109	**Grün 11**	000 ⇔ 255	RGBW-Modus: 0–100% / CMY-Modus: 100–0%
110	**Feines grün 11**	000 ⇔ 255	RGBW-Modus: 0–100% / CMY-Modus: 100–0%
111	**Blau 11**	000 ⇔ 255	RGBW-Modus: 0–100% / CMY-Modus: 100–0%
112	**Feines blau 11**	000 ⇔ 255	RGBW-Modus: 0–100% / CMY-Modus: 100–0%
113	**Weiß 11**	000 ⇔ 255	RGBW-Modus: 0–100% / CMY-Modus: 100–0%
114	**Feines Weiß 11**	000 ⇔ 255	RGBW-Modus: 0–100% / CMY-Modus: 100–0%
115	**Rot 12**	000 ⇔ 255	RGBW-Modus: 0–100% / CMY-Modus: 100–0%
116	**Feines rot 12**	000 ⇔ 255	RGBW-Modus: 0–100% / CMY-Modus: 100–0%
117	**Grün 12**	000 ⇔ 255	RGBW-Modus: 0–100% / CMY-Modus: 100–0%
118	**Feines grün 12**	000 ⇔ 255	RGBW-Modus: 0–100% / CMY-Modus: 100–0%
119	**Blau 12**	000 ⇔ 255	RGBW-Modus: 0–100% / CMY-Modus: 100–0%
120	**Feines blau 12**	000 ⇔ 255	RGBW-Modus: 0–100% / CMY-Modus: 100–0%
121	**Weiß 12**	000 ⇔ 255	RGBW-Modus: 0–100% / CMY-Modus: 100–0%
122	**Feines Weiß 12**	000 ⇔ 255	RGBW-Modus: 0–100% / CMY-Modus: 100–0%
123	**Rot 13**	000 ⇔ 255	RGBW-Modus: 0–100% / CMY-Modus: 100–0%
124	**Feines rot 13**	000 ⇔ 255	RGBW-Modus: 0–100% / CMY-Modus: 100–0%
125	**Grün 13**	000 ⇔ 255	RGBW-Modus: 0–100% / CMY-Modus: 100–0%
126	**Feines grün 13**	000 ⇔ 255	RGBW-Modus: 0–100% / CMY-Modus: 100–0%
127	**Blau 13**	000 ⇔ 255	RGBW-Modus: 0–100% / CMY-Modus: 100–0%
128	**Feines blau 13**	000 ⇔ 255	RGBW-Modus: 0–100% / CMY-Modus: 100–0%
129	**Weiß 13**	000 ⇔ 255	RGBW-Modus: 0–100% / CMY-Modus: 100–0%
130	**Feines Weiß 13**	000 ⇔ 255	RGBW-Modus: 0–100% / CMY-Modus: 100–0%
131	**Rot 14**	000 ⇔ 255	RGBW-Modus: 0–100% / CMY-Modus: 100–0%
132	**Feines rot 14**	000 ⇔ 255	RGBW-Modus: 0–100% / CMY-Modus: 100–0%
133	**Grün 14**	000 ⇔ 255	RGBW-Modus: 0–100% / CMY-Modus: 100–0%
134	**Feines grün 14**	000 ⇔ 255	RGBW-Modus: 0–100% / CMY-Modus: 100–0%
135	**Blau 14**	000 ⇔ 255	RGBW-Modus: 0–100% / CMY-Modus: 100–0%
136	**Feines blau 14**	000 ⇔ 255	RGBW-Modus: 0–100% / CMY-Modus: 100–0%
137	**Weiß 14**	000 ⇔ 255	RGBW-Modus: 0–100% / CMY-Modus: 100–0%
138	**Feines Weiß 14**	000 ⇔ 255	RGBW-Modus: 0–100% / CMY-Modus: 100–0%
139	**Rot 15**	000 ⇔ 255	RGBW-Modus: 0–100% / CMY-Modus: 100–0%
140	**Feines rot 15**	000 ⇔ 255	RGBW-Modus: 0–100% / CMY-Modus: 100–0%
141	**Grün 15**	000 ⇔ 255	RGBW-Modus: 0–100% / CMY-Modus: 100–0%
142	**Feines grün 15**	000 ⇔ 255	RGBW-Modus: 0–100% / CMY-Modus: 100–0%
143	**Blau 15**	000 ⇔ 255	RGBW-Modus: 0–100% / CMY-Modus: 100–0%
144	**Feines blau 15**	000 ⇔ 255	RGBW-Modus: 0–100% / CMY-Modus: 100–0%
145	**Weiß 15**	000 ⇔ 255	RGBW-Modus: 0–100% / CMY-Modus: 100–0%
146	**Feines Weiß 15**	000 ⇔ 255	RGBW-Modus: 0–100% / CMY-Modus: 100–0%
147	**Rot 16**	000 ⇔ 255	RGBW-Modus: 0–100% / CMY-Modus: 100–0%
148	**Feines rot 16**	000 ⇔ 255	RGBW-Modus: 0–100% / CMY-Modus: 100–0%
149	**Grün 16**	000 ⇔ 255	RGBW-Modus: 0–100% / CMY-Modus: 100–0%
150	**Feines grün 16**	000 ⇔ 255	RGBW-Modus: 0–100% / CMY-Modus: 100–0%
151	**Blau 16**	000 ⇔ 255	RGBW-Modus: 0–100% / CMY-Modus: 100–0%
152	**Feines blau 16**	000 ⇔ 255	RGBW-Modus: 0–100% / CMY-Modus: 100–0%
153	**Weiß 16**	000 ⇔ 255	RGBW-Modus: 0–100% / CMY-Modus: 100–0%
154	**Feines Weiß 16**	000 ⇔ 255	RGBW-Modus: 0–100% / CMY-Modus: 100–0%
155	**Rot 17**	000 ⇔ 255	RGBW-Modus: 0–100% / CMY-Modus: 100–0%
156	**Feines rot 17**	000 ⇔ 255	RGBW-Modus: 0–100% / CMY-Modus: 100–0%
157	**Grün 17**	000 ⇔ 255	RGBW-Modus: 0–100% / CMY-Modus: 100–0%

Kanal	Funktion	Wert	Prozent/Einstellung
158	**Feines grün 17**	000 ⇔ 255	RGBW-Modus: 0–100% / CMY-Modus: 100–0%
159	**Blau 17**	000 ⇔ 255	RGBW-Modus: 0–100% / CMY-Modus: 100–0%
160	**Feines blau 17**	000 ⇔ 255	RGBW-Modus: 0–100% / CMY-Modus: 100–0%
161	**Weiß 17**	000 ⇔ 255	RGBW-Modus: 0–100% / CMY-Modus: 100–0%
162	**Feines Weiß 17**	000 ⇔ 255	RGBW-Modus: 0–100% / CMY-Modus: 100–0%
163	**Rot 18**	000 ⇔ 255	RGBW-Modus: 0–100% / CMY-Modus: 100–0%
164	**Feines rot 18**	000 ⇔ 255	RGBW-Modus: 0–100% / CMY-Modus: 100–0%
165	**Grün 18**	000 ⇔ 255	RGBW-Modus: 0–100% / CMY-Modus: 100–0%
166	**Feines grün 18**	000 ⇔ 255	RGBW-Modus: 0–100% / CMY-Modus: 100–0%
167	**Blau 18**	000 ⇔ 255	RGBW-Modus: 0–100% / CMY-Modus: 100–0%
168	**Feines blau 18**	000 ⇔ 255	RGBW-Modus: 0–100% / CMY-Modus: 100–0%
169	**Weiß 18**	000 ⇔ 255	RGBW-Modus: 0–100% / CMY-Modus: 100–0%
170	**Feines Weiß 18**	000 ⇔ 255	RGBW-Modus: 0–100% / CMY-Modus: 100–0%
171	**Rot 19**	000 ⇔ 255	RGBW-Modus: 0–100% / CMY-Modus: 100–0%
172	**Feines rot 19**	000 ⇔ 255	RGBW-Modus: 0–100% / CMY-Modus: 100–0%
173	**Grün 19**	000 ⇔ 255	RGBW-Modus: 0–100% / CMY-Modus: 100–0%
174	**Feines grün 19**	000 ⇔ 255	RGBW-Modus: 0–100% / CMY-Modus: 100–0%
175	**Blau 19**	000 ⇔ 255	RGBW-Modus: 0–100% / CMY-Modus: 100–0%
176	**Feines blau 19**	000 ⇔ 255	RGBW-Modus: 0–100% / CMY-Modus: 100–0%
177	**Weiß 19**	000 ⇔ 255	RGBW-Modus: 0–100% / CMY-Modus: 100–0%
178	**Feines Weiß 19**	000 ⇔ 255	RGBW-Modus: 0–100% / CMY-Modus: 100–0%

Einzelsteuerung: Standart Modus (96-Kanal)

Kanal	Funktion	Wert	Prozent/Einstellung				
1	**Schwenkung**	000 ⇔ 255	0–100%				
2	**Schwenkung fein**	000 ⇔ 255	0–100%				
3	**Neigung**	000 ⇔ 255	0–100%				
4	**Neigung fein**	000 ⇔ 255	0–100%				
5	**CTC**	000	Keine Funktion				
		001 ⇔ 255	Farbtemperatur, 2800–10000K				
6	**Farbe**	000	Keine Funktion				
		001 ⇔ 002	2700K	R = 156	G = 118	B = 0	W = 63
		003 ⇔ 004	3200K	R = 156	G = 141	B = 5	W = 89
		005 ⇔ 006	4200K	R = 156	G = 141	B = 14	W = 255
		007 ⇔ 008	5600K	R = 156	G = 207	B = 54	W = 255
		009 ⇔ 010	8000K	R = 130	G = 255	B = 96	W = 255
		011	Blau	R = 0	G = 0	B = 255	W = 0
		012 ⇔ 048	+ Grün	R = 0	G = 0–255	B = 255	W = 0
		049	Cyan	R = 0	G = 255	B = 255	W = 0
		050 ⇔ 086	- Blau	R = 0	G = 255	B = 255–0	W = 0
		087	Grün	R = 0	G = 255	B = 0	W = 0
		088 ⇔ 124	+ Rot	R = 0–255	G = 255	B = 0	W = 0
		125	Gelb	R = 255	G = 255	B = 0	W = 0
		126 ⇔ 162	- Grün	R = 255	G = 255–0	B = 0	W = 0
		163	Rot	R = 255	G = 0	B = 0	W = 0
		164 ⇔ 200	+ Blau	R = 255	G = 0	B = 0–255	W = 0
		201	Magenta	R = 255	G = 0	B = 255	W = 0
		202 ⇔ 238	- Rot	R = 255–0	G = 0	B = 255	W = 0
		239	Blau	R = 0	G = 0	B = 255	W = 0
		240 ⇔ 247	Farbe verblassen, schnell bis langsam				
		248 ⇔ 255	Farbschnapp, schnell bis langsam				
7	**Goborad**	000	Keine Funktion				
		001 ⇔ 255	Gobos (indeziert)				
8	**LED Macro/ Auto Program**	000 ⇔ 015	Keine Funktion				
		016 ⇔ 116	LED-Makros 1–101				
		117 ⇔ 135	LED-Makros 102				
		136 ⇔ 237	Auto-Programme 1–101				
		238 ⇔ 255	Auto-Programme 102				
9	**LED-Makro/ Automatische Programm-geschwindigkeit**	000 ⇔ 127	Auto-Geschwindigkeit, schnell bis langsam				
		128	Halt				
		129 ⇔ 255	Auto-Geschwindigkeit, langsam bis schnell				
10	**LED eingebaute Verzögerung**	000 ⇔ 255	Schnell bis langsam				

Kanal	Funktion	Wert	Prozent/Einstellung				
11	Hintergrundfarbe	000	Keine Funktion				
		001 ⇔ 002	2700K	R = 156	G = 118	B = 0	W = 63
		003 ⇔ 004	3200K	R = 156	G = 141	B = 5	W = 89
		005 ⇔ 006	4200K	R = 156	G = 141	B = 14	W = 255
		007 ⇔ 008	5600K	R = 156	G = 207	B = 54	W = 255
		009 ⇔ 010	8000K	R = 130	G = 255	B = 96	W = 255
		011	Blau	R = 0	G = 0	B = 255	W = 0
		012 ⇔ 048	+ Grün	R = 0	G = 0–255	B = 255	W = 0
		049	Cyan	R = 0	G = 255	B = 255	W = 0
		050 ⇔ 086	- Blau	R = 0	G = 255	B = 255–0	W = 0
		087	Grün	R = 0	G = 255	B = 0	W = 0
		088 ⇔ 124	+ Rot	R = 0–255	G = 255	B = 0	W = 0
		125	Gelb	R = 255	G = 255	B = 0	W = 0
		126 ⇔ 162	- Grün	R = 255	G = 255–0	B = 0	W = 0
		163	Rot	R = 255	G = 0	B = 0	W = 0
		164 ⇔ 200	+ Blau	R = 255	G = 0	B = 0–255	W = 0
		201	Magenta	R = 255	G = 0	B = 255	W = 0
		202 ⇔ 238	- Rot	R = 255–0	G = 0	B = 255	W = 0
		239	Blau	R = 0	G = 0	B = 255	W = 0
		240 ⇔ 247	Farbe verblassen, schnell bis langsam				
		248 ⇔ 255	Farbschnapp, schnell bis langsam				
12	Hintergrunddimmer	000 ⇔ 255	0–100%				
13	Hauptdimmer	000 ⇔ 255	0–100%				
14	Shutter	000 ⇔ 019	Aus				
		020 ⇔ 024	Ein				
		025 ⇔ 064	Strobe, von schnell nach langsam				
		065 ⇔ 069	Ein				
		070 ⇔ 084	Strobe 100–0%, von schnell nach langsam				
		085 ⇔ 089	Ein				
		090 ⇔ 104	Strobe 0–100%, von schnell nach langsam				
		105 ⇔ 109	Ein				
		110 ⇔ 124	Zufalls-Strobe, von schnell nach langsam				
		125 ⇔ 129	Ein				
		130 ⇔ 144	Zufalls-Strobe 100–0%, von schnell nach langsam				
		145 ⇔ 149	Ein				
		150 ⇔ 164	Zufalls-Strobe 0–100%, von schnell nach langsam				
		165 ⇔ 169	Ein				
		170 ⇔ 184	Pulse-Strobe, von schnell nach langsam				
		185 ⇔ 189	Ein				
		190 ⇔ 204	Zufalls-Pulse-Strobe, von schnell nach langsam				
		205 ⇔ 209	Ein				
		210 ⇔ 224	Strobe 0–100–0%, von schnell nach langsam				
		225 ⇔ 229	Ein				
		230 ⇔ 244	Zufalls-Pulse-Strobe, von schnell nach langsam				
		245 ⇔ 255	Ein				
15	Zoom	000 ⇔ 255	Breit bis schmal				

Kanal	Funktion	Wert	Prozent/Einstellung
16	Control	000 ⇔ 009	Keine Funktion
		010 ⇔ 014	Während Schwenkung/Neigung verdunkeln
		015 ⇔ 019	Für künftige Verwendung reserviert
		020 ⇔ 024	RGBW-Farbmischungs-Modus
		025 ⇔ 029	CMY-Farbmischungs-Modus (R=C, G=M, B=Y)
		030 ⇔ 049	Für künftige Verwendung reserviert
		050 ⇔ 054	Zurücksetzen der Schwenkung
		055 ⇔ 059	Zurücksetzen der Neigung
		060 ⇔ 064	Zoom zurücksetzen
		065 ⇔ 069	Für künftige Verwendung reserviert
		070 ⇔ 074	Alle zurücksetzen
		075 ⇔ 109	Für künftige Verwendung reserviert
		110 ⇔ 114	Schnelle Schwenkung/Neigung
		115 ⇔ 119	Langsame Schwenkung/Neigung
		120 ⇔ 124	Langsamer Lüfter-Modus
		125 ⇔ 129	Lüfter-Modus "Volle Drehzahl"
		130 ⇔ 134	Lüfter-Modus "Automatisch"
		135 ⇔ 139	Schneller Dimmungs-Modus
		140 ⇔ 144	Langsamer Dimmungs-Modus
		145 ⇔ 255	Für künftige Verwendung reserviert
17	Hauptrot	000 ⇔ 255	RGBW-Modus: 0–100% / CMY-Modus: 100–0%
18	Hauptgrün	000 ⇔ 255	RGBW-Modus: 0–100% / CMY-Modus: 100–0%
19	Hauptblau	000 ⇔ 255	RGBW-Modus: 0–100% / CMY-Modus: 100–0%
20	Hauptweiß	000 ⇔ 255	RGBW-Modus: 0–100% / CMY-Modus: 100–0%
21	Rot 1	000 ⇔ 255	RGBW-Modus: 0–100% / CMY-Modus: 100–0%
22	Grün 1	000 ⇔ 255	RGBW-Modus: 0–100% / CMY-Modus: 100–0%
23	Blau 1	000 ⇔ 255	RGBW-Modus: 0–100% / CMY-Modus: 100–0%
24	Weiß 1	000 ⇔ 255	RGBW-Modus: 0–100% / CMY-Modus: 100–0%
25	Rot 2	000 ⇔ 255	RGBW-Modus: 0–100% / CMY-Modus: 100–0%
26	Grün 2	000 ⇔ 255	RGBW-Modus: 0–100% / CMY-Modus: 100–0%
27	Blau 2	000 ⇔ 255	RGBW-Modus: 0–100% / CMY-Modus: 100–0%
28	Weiß 2	000 ⇔ 255	RGBW-Modus: 0–100% / CMY-Modus: 100–0%
29	Rot 3	000 ⇔ 255	RGBW-Modus: 0–100% / CMY-Modus: 100–0%
30	Grün 3	000 ⇔ 255	RGBW-Modus: 0–100% / CMY-Modus: 100–0%
31	Blau 3	000 ⇔ 255	RGBW-Modus: 0–100% / CMY-Modus: 100–0%
32	Weiß 3	000 ⇔ 255	RGBW-Modus: 0–100% / CMY-Modus: 100–0%
33	Rot 4	000 ⇔ 255	RGBW-Modus: 0–100% / CMY-Modus: 100–0%
34	Grün 4	000 ⇔ 255	RGBW-Modus: 0–100% / CMY-Modus: 100–0%
35	Blau 4	000 ⇔ 255	RGBW-Modus: 0–100% / CMY-Modus: 100–0%
36	Weiß 4	000 ⇔ 255	RGBW-Modus: 0–100% / CMY-Modus: 100–0%
37	Rot 5	000 ⇔ 255	RGBW-Modus: 0–100% / CMY-Modus: 100–0%
38	Grün 5	000 ⇔ 255	RGBW-Modus: 0–100% / CMY-Modus: 100–0%
39	Blau 5	000 ⇔ 255	RGBW-Modus: 0–100% / CMY-Modus: 100–0%
40	Weiß 5	000 ⇔ 255	RGBW-Modus: 0–100% / CMY-Modus: 100–0%
41	Rot 6	000 ⇔ 255	RGBW-Modus: 0–100% / CMY-Modus: 100–0%
42	Grün 6	000 ⇔ 255	RGBW-Modus: 0–100% / CMY-Modus: 100–0%
43	Blau 6	000 ⇔ 255	RGBW-Modus: 0–100% / CMY-Modus: 100–0%
44	Weiß 6	000 ⇔ 255	RGBW-Modus: 0–100% / CMY-Modus: 100–0%
45	Rot 7	000 ⇔ 255	RGBW-Modus: 0–100% / CMY-Modus: 100–0%
46	Grün 7	000 ⇔ 255	RGBW-Modus: 0–100% / CMY-Modus: 100–0%
47	Blau 7	000 ⇔ 255	RGBW-Modus: 0–100% / CMY-Modus: 100–0%
48	Weiß 7	000 ⇔ 255	RGBW-Modus: 0–100% / CMY-Modus: 100–0%
49	Rot 8	000 ⇔ 255	RGBW-Modus: 0–100% / CMY-Modus: 100–0%

Kanal	Funktion	Wert	Prozent/Einstellung
50	**Grün 8**	000 ⇔ 255	RGBW-Modus: 0–100% / CMY-Modus: 100–0%
51	**Blau 8**	000 ⇔ 255	RGBW-Modus: 0–100% / CMY-Modus: 100–0%
52	**Weiß 8**	000 ⇔ 255	RGBW-Modus: 0–100% / CMY-Modus: 100–0%
53	**Rot 9**	000 ⇔ 255	RGBW-Modus: 0–100% / CMY-Modus: 100–0%
54	**Grün 9**	000 ⇔ 255	RGBW-Modus: 0–100% / CMY-Modus: 100–0%
55	**Blau 9**	000 ⇔ 255	RGBW-Modus: 0–100% / CMY-Modus: 100–0%
56	**Weiß 9**	000 ⇔ 255	RGBW-Modus: 0–100% / CMY-Modus: 100–0%
57	**Rot 10**	000 ⇔ 255	RGBW-Modus: 0–100% / CMY-Modus: 100–0%
58	**Grün 10**	000 ⇔ 255	RGBW-Modus: 0–100% / CMY-Modus: 100–0%
59	**Blau 10**	000 ⇔ 255	RGBW-Modus: 0–100% / CMY-Modus: 100–0%
60	**Weiß 10**	000 ⇔ 255	RGBW-Modus: 0–100% / CMY-Modus: 100–0%
61	**Rot 11**	000 ⇔ 255	RGBW-Modus: 0–100% / CMY-Modus: 100–0%
62	**Grün 11**	000 ⇔ 255	RGBW-Modus: 0–100% / CMY-Modus: 100–0%
63	**Blau 11**	000 ⇔ 255	RGBW-Modus: 0–100% / CMY-Modus: 100–0%
64	**Weiß 11**	000 ⇔ 255	RGBW-Modus: 0–100% / CMY-Modus: 100–0%
65	**Rot 12**	000 ⇔ 255	RGBW-Modus: 0–100% / CMY-Modus: 100–0%
66	**Grün 12**	000 ⇔ 255	RGBW-Modus: 0–100% / CMY-Modus: 100–0%
67	**Blau 12**	000 ⇔ 255	RGBW-Modus: 0–100% / CMY-Modus: 100–0%
68	**Weiß 12**	000 ⇔ 255	RGBW-Modus: 0–100% / CMY-Modus: 100–0%
69	**Rot 13**	000 ⇔ 255	RGBW-Modus: 0–100% / CMY-Modus: 100–0%
70	**Grün 13**	000 ⇔ 255	RGBW-Modus: 0–100% / CMY-Modus: 100–0%
71	**Blau 13**	000 ⇔ 255	RGBW-Modus: 0–100% / CMY-Modus: 100–0%
72	**Weiß 13**	000 ⇔ 255	RGBW-Modus: 0–100% / CMY-Modus: 100–0%
73	**Rot 14**	000 ⇔ 255	RGBW-Modus: 0–100% / CMY-Modus: 100–0%
74	**Grün 14**	000 ⇔ 255	RGBW-Modus: 0–100% / CMY-Modus: 100–0%
75	**Blau 14**	000 ⇔ 255	RGBW-Modus: 0–100% / CMY-Modus: 100–0%
76	**Weiß 14**	000 ⇔ 255	RGBW-Modus: 0–100% / CMY-Modus: 100–0%
77	**Rot 15**	000 ⇔ 255	RGBW-Modus: 0–100% / CMY-Modus: 100–0%
78	**Grün 15**	000 ⇔ 255	RGBW-Modus: 0–100% / CMY-Modus: 100–0%
79	**Blau 15**	000 ⇔ 255	RGBW-Modus: 0–100% / CMY-Modus: 100–0%
80	**Weiß 15**	000 ⇔ 255	RGBW-Modus: 0–100% / CMY-Modus: 100–0%
81	**Rot 16**	000 ⇔ 255	RGBW-Modus: 0–100% / CMY-Modus: 100–0%
82	**Grün 16**	000 ⇔ 255	RGBW-Modus: 0–100% / CMY-Modus: 100–0%
83	**Blau 16**	000 ⇔ 255	RGBW-Modus: 0–100% / CMY-Modus: 100–0%
84	**Weiß 16**	000 ⇔ 255	RGBW-Modus: 0–100% / CMY-Modus: 100–0%
85	**Rot 17**	000 ⇔ 255	RGBW-Modus: 0–100% / CMY-Modus: 100–0%
86	**Grün 17**	000 ⇔ 255	RGBW-Modus: 0–100% / CMY-Modus: 100–0%
87	**Blau 17**	000 ⇔ 255	RGBW-Modus: 0–100% / CMY-Modus: 100–0%
88	**Weiß 17**	000 ⇔ 255	RGBW-Modus: 0–100% / CMY-Modus: 100–0%
89	**Rot 18**	000 ⇔ 255	RGBW-Modus: 0–100% / CMY-Modus: 100–0%
90	**Grün 18**	000 ⇔ 255	RGBW-Modus: 0–100% / CMY-Modus: 100–0%
91	**Blau 18**	000 ⇔ 255	RGBW-Modus: 0–100% / CMY-Modus: 100–0%
92	**Weiß 18**	000 ⇔ 255	RGBW-Modus: 0–100% / CMY-Modus: 100–0%
93	**Rot 19**	000 ⇔ 255	RGBW-Modus: 0–100% / CMY-Modus: 100–0%
94	**Grün 19**	000 ⇔ 255	RGBW-Modus: 0–100% / CMY-Modus: 100–0%
95	**Blau 19**	000 ⇔ 255	RGBW-Modus: 0–100% / CMY-Modus: 100–0%
96	**Weiß 19**	000 ⇔ 255	RGBW-Modus: 0–100% / CMY-Modus: 100–0%

Einzelsteuerung: Grundmodus (20-Kanal)

Kanal	Funktion	Wert	Prozent/Einstellung				
1	**Schwenkung**	000 ⇔ 255	0–100%				
2	**Schwenkung fein**	000 ⇔ 255	0–100%				
3	**Neigung**	000 ⇔ 255	0–100%				
4	**Neigung fein**	000 ⇔ 255	0–100%				
5	**CTC**	000	Keine Funktion				
		001 ⇔ 255	Farbtemperatur, 2800–10000K				
6	**Farbe**	000	Keine Funktion				
		001 ⇔ 002	2700K	R = 156	G = 118	B = 0	W = 63
		003 ⇔ 004	3200K	R = 156	G = 141	B = 5	W = 89
		005 ⇔ 006	4200K	R = 156	G = 141	B = 14	W = 255
		007 ⇔ 008	5600K	R = 156	G = 207	B = 54	W = 255
		009 ⇔ 010	8000K	R = 130	G = 255	B = 96	W = 255
		011	Blau	R = 0	G = 0	B = 255	W = 0
		012 ⇔ 048	+ Grün	R = 0	G = 0–255	B = 255	W = 0
		049	Cyan	R = 0	G = 255	B = 255	W = 0
		050 ⇔ 086	- Blau	R = 0	G = 255	B = 255–0	W = 0
		087	Grün	R = 0	G = 255	B = 0	W = 0
		088 ⇔ 124	+ Rot	R = 0–255	G = 255	B = 0	W = 0
		125	Gelb	R = 255	G = 255	B = 0	W = 0
		126 ⇔ 162	- Grün	R = 255	G = 255–0	B = 0	W = 0
		163	Rot	R = 255	G = 0	B = 0	W = 0
		164 ⇔ 200	+ Blau	R = 255	G = 0	B = 0–255	W = 0
		201	Magenta	R = 255	G = 0	B = 255	W = 0
		202 ⇔ 238	- Rot	R = 255–0	G = 0	B = 255	W = 0
		239	Blau	R = 0	G = 0	B = 255	W = 0
		240 ⇔ 247	Farbe verblassen, schnell bis langsam				
		248 ⇔ 255	Farbschnapp, schnell bis langsam				
7	**Goborad**	000	Keine Funktion				
		001 ⇔ 255	Gobos (indeziert)				
8	**LED Macro/ Auto Program**	000 ⇔ 015	Keine Funktion				
		016 ⇔ 116	LED-Makros 1–101				
		117 ⇔ 135	LED-Makros 102				
		136 ⇔ 237	Auto-Programme 1–101				
		238 ⇔ 255	Auto-Programme 102				
9	**LED-Makro/ Automatische Programm-geschwindigkeit**	000 ⇔ 127	Auto-Geschwindigkeit, schnell bis langsam				
		128	Halt				
		129 ⇔ 255	Auto-Geschwindigkeit, langsam bis schnell				
10	**LED eingebaute Verzögerung**	000 ⇔ 255	Schnell bis langsam				

Kanal	Funktion	Wert	Prozent/Einstellung				
11	Hintergrundfarbe	000	Keine Funktion				
		001 ⇔ 002	2700K	R = 156	G = 118	B = 0	W = 63
		003 ⇔ 004	3200K	R = 156	G = 141	B = 5	W = 89
		005 ⇔ 006	4200K	R = 156	G = 141	B = 14	W = 255
		007 ⇔ 008	5600K	R = 156	G = 207	B = 54	W = 255
		009 ⇔ 010	8000K	R = 130	G = 255	B = 96	W = 255
		011	Blau	R = 0	G = 0	B = 255	W = 0
		012 ⇔ 048	+ Grün	R = 0	G = 0–255	B = 255	W = 0
		049	Cyan	R = 0	G = 255	B = 255	W = 0
		050 ⇔ 086	- Blau	R = 0	G = 255	B = 255–0	W = 0
		087	Grün	R = 0	G = 255	B = 0	W = 0
		088 ⇔ 124	+ Rot	R = 0–255	G = 255	B = 0	W = 0
		125	Gelb	R = 255	G = 255	B = 0	W = 0
		126 ⇔ 162	- Grün	R = 255	G = 255–0	B = 0	W = 0
		163	Rot	R = 255	G = 0	B = 0	W = 0
		164 ⇔ 200	+ Blau	R = 255	G = 0	B = 0–255	W = 0
		201	Magenta	R = 255	G = 0	B = 255	W = 0
		202 ⇔ 238	- Rot	R = 255–0	G = 0	B = 255	W = 0
		239	Blau	R = 0	G = 0	B = 255	W = 0
		240 ⇔ 247	Farbe verblassen, schnell bis langsam				
		248 ⇔ 255	Farbschnapp, schnell bis langsam				
12	Hintergrunddimmer	000 ⇔ 255	0–100%				
13	Hauptdimmer	000 ⇔ 255	0–100%				
14	Shutter	000 ⇔ 019	Aus				
		020 ⇔ 024	Ein				
		025 ⇔ 064	Strobe, von schnell nach langsam				
		065 ⇔ 069	Ein				
		070 ⇔ 084	Strobe 100–0%, von schnell nach langsam				
		085 ⇔ 089	Ein				
		090 ⇔ 104	Strobe 0–100%, von schnell nach langsam				
		105 ⇔ 109	Ein				
		110 ⇔ 124	Zufalls-Strobe, von schnell nach langsam				
		125 ⇔ 129	Ein				
		130 ⇔ 144	Zufalls-Strobe 100–0%, von schnell nach langsam				
		145 ⇔ 149	Ein				
		150 ⇔ 164	Zufalls-Strobe 0–100%, von schnell nach langsam				
		165 ⇔ 169	Ein				
		170 ⇔ 184	Pulse-Strobe, von schnell nach langsam				
		185 ⇔ 189	Ein				
		190 ⇔ 204	Zufalls-Pulse-Strobe, von schnell nach langsam				
		205 ⇔ 209	Ein				
		210 ⇔ 224	Strobe 0–100–0%, von schnell nach langsam				
		225 ⇔ 229	Ein				
		230 ⇔ 244	Zufalls-Pulse-Strobe, von schnell nach langsam				
		245 ⇔ 255	Ein				
15	Zoom	000 ⇔ 255	Breit bis schmal				

Kanal	Funktion	Wert	Prozent/Einstellung
16	Control	000 ⇔ 009	Keine Funktion
		010 ⇔ 014	Während Schwenkung/Neigung verdunkeln
		015 ⇔ 019	Für künftige Verwendung reserviert
		020 ⇔ 024	RGBW-Farbmischungs-Modus
		025 ⇔ 029	CMY-Farbmischungs-Modus (R=C, G=M, B=Y)
		030 ⇔ 049	Für künftige Verwendung reserviert
		050 ⇔ 054	Zurücksetzen der Schwenkung
		055 ⇔ 059	Zurücksetzen der Neigung
		060 ⇔ 064	Zoom zurücksetzen
		065 ⇔ 069	Für künftige Verwendung reserviert
		070 ⇔ 074	Alle zurücksetzen
		075 ⇔ 109	Für künftige Verwendung reserviert
		110 ⇔ 114	Schnelle Schwenkung/Neigung
		115 ⇔ 119	Langsame Schwenkung/Neigung
		120 ⇔ 124	Langsamer Lüfter-Modus
		125 ⇔ 129	Lüfter-Modus "Volle Drehzahl"
		130 ⇔ 134	Lüfter-Modus "Automatisch"
		135 ⇔ 139	Schneller Dimmungs-Modus
		140 ⇔ 144	Langsamer Dimmungs-Modus
		145 ⇔ 255	Für künftige Verwendung reserviert
17	Hauptrot	000 ⇔ 255	RGBW-Modus: 0–100% / CMY-Modus: 100–0%
18	Hauptgrün	000 ⇔ 255	RGBW-Modus: 0–100% / CMY-Modus: 100–0%
19	Hauptblau	000 ⇔ 255	RGBW-Modus: 0–100% / CMY-Modus: 100–0%
20	Hauptweiß	000 ⇔ 255	RGBW-Modus: 0–100% / CMY-Modus: 100–0%

Dual-Steuerung Values

Dual-Steuerung Bewegung

Dual-Steuerung: Fortgeschrittener Bewegungsmodus (26-Kanal)

Kanal	Funktion	Wert	Prozent/Einstellung				
1	**Schwenkung**	000 ⇔ 255	0–100%				
2	**Schwenkung fein**	000 ⇔ 255	0–100%				
3	**Neigung**	000 ⇔ 255	0–100%				
4	**Neigung fein**	000 ⇔ 255	0–100%				
5	**CTC**	000	Keine Funktion				
		001 ⇔ 255	Farbtemperatur, 2800–10000K				
6	**Farbe**	000	Keine Funktion				
		001 ⇔ 002	2700K	R = 156	G = 118	B = 0	W = 63
		003 ⇔ 004	3200K	R = 156	G = 141	B = 5	W = 89
		005 ⇔ 006	4200K	R = 156	G = 141	B = 14	W = 255
		007 ⇔ 008	5600K	R = 156	G = 207	B = 54	W = 255
		009 ⇔ 010	8000K	R = 130	G = 255	B = 96	W = 255
		011	Blau	R = 0	G = 0	B = 255	W = 0
		012 ⇔ 048	+ Grün	R = 0	G = 0–255	B = 255	W = 0
		049	Cyan	R = 0	G = 255	B = 255	W = 0
		050 ⇔ 086	- Blau	R = 0	G = 255	B = 255–0	W = 0
		087	Grün	R = 0	G = 255	B = 0	W = 0
		088 ⇔ 124	+ Rot	R = 0–255	G = 255	B = 0	W = 0
		125	Gelb	R = 255	G = 255	B = 0	W = 0
		126 ⇔ 162	- Grün	R = 255	G = 255–0	B = 0	W = 0
		163	Rot	R = 255	G = 0	B = 0	W = 0
		164 ⇔ 200	+ Blau	R = 255	G = 0	B = 0–255	W = 0
		201	Magenta	R = 255	G = 0	B = 255	W = 0
		202 ⇔ 238	- Rot	R = 255–0	G = 0	B = 255	W = 0
		239	Blau	R = 0	G = 0	B = 255	W = 0
		240 ⇔ 247	Farbe verblassen, schnell bis langsam				
		248 ⇔ 255	Farbschnapp, schnell bis langsam				
7	**Goborad**	000	Keine Funktion				
		001 ⇔ 255	Gobos (indeziert)				
8	**LED Macro/ Auto Program**	000 ⇔ 015	Keine Funktion				
		016 ⇔ 116	LED-Makros 1–101				
		117 ⇔ 135	LED-Makros 102				
		136 ⇔ 237	Auto-Programme 1–101				
		238 ⇔ 255	Auto-Programme 102				
9	**LED-Makro/ Automatische Programm-geschwindigkeit**	000 ⇔ 127	Auto-Geschwindigkeit, schnell bis langsam				
		128	Halt				
		129 ⇔ 255	Auto-Geschwindigkeit, langsam bis schnell				
10	**LED eingebaute Verzögerung**	000 ⇔ 255	Schnell bis langsam				

Kanal	Funktion	Wert	Prozent/Einstellung				
11	Hintergrundfarbe	000	Keine Funktion				
		001 ⇔ 002	2700K	R = 156	G = 118	B = 0	W = 63
		003 ⇔ 004	3200K	R = 156	G = 141	B = 5	W = 89
		005 ⇔ 006	4200K	R = 156	G = 141	B = 14	W = 255
		007 ⇔ 008	5600K	R = 156	G = 207	B = 54	W = 255
		009 ⇔ 010	8000K	R = 130	G = 255	B = 96	W = 255
		011	Blau	R = 0	G = 0	B = 255	W = 0
		012 ⇔ 048	+ Grün	R = 0	G = 0–255	B = 255	W = 0
		049	Cyan	R = 0	G = 255	B = 255	W = 0
		050 ⇔ 086	- Blau	R = 0	G = 255	B = 255–0	W = 0
		087	Grün	R = 0	G = 255	B = 0	W = 0
		088 ⇔ 124	+ Rot	R = 0–255	G = 255	B = 0	W = 0
		125	Gelb	R = 255	G = 255	B = 0	W = 0
		126 ⇔ 162	- Grün	R = 255	G = 255–0	B = 0	W = 0
		163	Rot	R = 255	G = 0	B = 0	W = 0
		164 ⇔ 200	+ Blau	R = 255	G = 0	B = 0–255	W = 0
		201	Magenta	R = 255	G = 0	B = 255	W = 0
		202 ⇔ 238	- Rot	R = 255–0	G = 0	B = 255	W = 0
		239	Blau	R = 0	G = 0	B = 255	W = 0
		240 ⇔ 247	Farbe verblassen, schnell bis langsam				
		248 ⇔ 255	Farbschnapp, schnell bis langsam				
12	Hintergrunddimmer	000 ⇔ 255	0–100%				
13	Hintergrund feiner Dimmer	000 ⇔ 255	0–100%				
14	Hauptdimmer	000 ⇔ 255	0–100%				
15	Haupt feiner dimmer	000 ⇔ 255	0–100%				
16	Shutter	000 ⇔ 019	Aus				
		020 ⇔ 024	Ein				
		025 ⇔ 064	Strobe, von schnell nach langsam				
		065 ⇔ 069	Ein				
		070 ⇔ 084	Strobe 100–0%, von schnell nach langsam				
		085 ⇔ 089	Ein				
		090 ⇔ 104	Strobe 0–100%, von schnell nach langsam				
		105 ⇔ 109	Ein				
		110 ⇔ 124	Zufalls-Strobe, von schnell nach langsam				
		125 ⇔ 129	Ein				
		130 ⇔ 144	Zufalls-Strobe 100–0%, von schnell nach langsam				
		145 ⇔ 149	Ein				
		150 ⇔ 164	Zufalls-Strobe 0–100%, von schnell nach langsam				
		165 ⇔ 169	Ein				
		170 ⇔ 184	Pulse-Strobe, von schnell nach langsam				
		185 ⇔ 189	Ein				
		190 ⇔ 204	Zufalls-Pulse-Strobe, von schnell nach langsam				
		205 ⇔ 209	Ein				
		210 ⇔ 224	Strobe 0–100–0%, von schnell nach langsam				
		225 ⇔ 229	Ein				
		230 ⇔ 244	Zufalls-Pulse-Strobe, von schnell nach langsam				
		245 ⇔ 255	Ein				
17	Zoom	000 ⇔ 255	Breit bis schmal				

Kanal	Funktion	Wert	Prozent/Einstellung
18	Control	000 ⇔ 009	Keine Funktion
		010 ⇔ 014	Während Schwenkung/Neigung verdunkeln
		015 ⇔ 019	Für künftige Verwendung reserviert
		020 ⇔ 024	RGBW-Farbmischungs-Modus
		025 ⇔ 029	CMY-Farbmischungs-Modus (R=C, G=M, B=Y)
		030 ⇔ 049	Für künftige Verwendung reserviert
		050 ⇔ 054	Zurücksetzen der Schwenkung
		055 ⇔ 059	Zurücksetzen der Neigung
		060 ⇔ 064	Zoom zurücksetzen
		065 ⇔ 069	Für künftige Verwendung reserviert
		070 ⇔ 074	Alle zurücksetzen
		075 ⇔ 109	Für künftige Verwendung reserviert
		110 ⇔ 114	Schnelle Schwenkung/Neigung
		115 ⇔ 119	Langsame Schwenkung/Neigung
		120 ⇔ 124	Langsamer Lüfter-Modus
		125 ⇔ 129	Lüfter-Modus "Volle Drehzahl"
		130 ⇔ 134	Lüfter-Modus "Automatisch"
		135 ⇔ 139	Schneller Dimmungs-Modus
		140 ⇔ 144	Langsamer Dimmungs-Modus
		145 ⇔ 255	Für künftige Verwendung reserviert
19	Hauptrot	000 ⇔ 255	RGBW-Modus: 0–100% / CMY-Modus: 100–0%
20	Hauptfeines Rot	000 ⇔ 255	RGBW-Modus: 0–100% / CMY-Modus: 100–0%
21	Hauptgrün	000 ⇔ 255	RGBW-Modus: 0–100% / CMY-Modus: 100–0%
22	Hauptfeines Grün	000 ⇔ 255	RGBW-Modus: 0–100% / CMY-Modus: 100–0%
23	Hauptblau	000 ⇔ 255	RGBW-Modus: 0–100% / CMY-Modus: 100–0%
24	Hauptfeines Blau	000 ⇔ 255	RGBW-Modus: 0–100% / CMY-Modus: 100–0%
25	Hauptweiß	000 ⇔ 255	RGBW-Modus: 0–100% / CMY-Modus: 100–0%
26	Hauptfeinweiß	000 ⇔ 255	RGBW-Modus: 0–100% / CMY-Modus: 100–0%

Dual-Steuerung: Standardbewegungs modus (20-Kanal)

Kanal	Funktion	Wert	Prozent/Einstellung				
1	**Schwenkung**	000 ⇔ 255	0–100%				
2	**Schwenkung fein**	000 ⇔ 255	0–100%				
3	**Neigung**	000 ⇔ 255	0–100%				
4	**Neigung fein**	000 ⇔ 255	0–100%				
5	**CTC**	000	Keine Funktion				
		001 ⇔ 255	Farbtemperatur, 2800–10000K				
6	**Farbe**	000	Keine Funktion				
		001 ⇔ 002	2700K	R = 156	G = 118	B = 0	W = 63
		003 ⇔ 004	3200K	R = 156	G = 141	B = 5	W = 89
		005 ⇔ 006	4200K	R = 156	G = 141	B = 14	W = 255
		007 ⇔ 008	5600K	R = 156	G = 207	B = 54	W = 255
		009 ⇔ 010	8000K	R = 130	G = 255	B = 96	W = 255
		011	Blau	R = 0	G = 0	B = 255	W = 0
		012 ⇔ 048	+ Grün	R = 0	G = 0–255	B = 255	W = 0
		049	Cyan	R = 0	G = 255	B = 255	W = 0
		050 ⇔ 086	- Blau	R = 0	G = 255	B = 255–0	W = 0
		087	Grün	R = 0	G = 255	B = 0	W = 0
		088 ⇔ 124	+ Rot	R = 0–255	G = 255	B = 0	W = 0
		125	Gelb	R = 255	G = 255	B = 0	W = 0
		126 ⇔ 162	- Grün	R = 255	G = 255–0	B = 0	W = 0
		163	Rot	R = 255	G = 0	B = 0	W = 0
		164 ⇔ 200	+ Blau	R = 255	G = 0	B = 0–255	W = 0
		201	Magenta	R = 255	G = 0	B = 255	W = 0
		202 ⇔ 238	- Rot	R = 255–0	G = 0	B = 255	W = 0
		239	Blau	R = 0	G = 0	B = 255	W = 0
		240 ⇔ 247	Farbe verblassen, schnell bis langsam				
		248 ⇔ 255	Farbschnapp, schnell bis langsam				
7	**Goborad**	000	Keine Funktion				
		001 ⇔ 255	Gobos (indeziert)				
8	**LED Macro/ Auto Program**	000 ⇔ 015	Keine Funktion				
		016 ⇔ 116	LED-Makros 1–101				
		117 ⇔ 135	LED-Makros 102				
		136 ⇔ 237	Auto-Programme 1–101				
		238 ⇔ 255	Auto-Programme 102				
9	**LED-Makro/ Automatische Programm-geschwindigkeit**	000 ⇔ 127	Auto-Geschwindigkeit, schnell bis langsam				
		128	Halt				
		129 ⇔ 255	Auto-Geschwindigkeit, langsam bis schnell				
10	**LED eingebaute Verzögerung**	000 ⇔ 255	Schnell bis langsam				

Kanal	Funktion	Wert	Prozent/Einstellung				
11	Hintergrundfarbe	000	Keine Funktion				
		001 ⇔ 002	2700K	R = 156	G = 118	B = 0	W = 63
		003 ⇔ 004	3200K	R = 156	G = 141	B = 5	W = 89
		005 ⇔ 006	4200K	R = 156	G = 141	B = 14	W = 255
		007 ⇔ 008	5600K	R = 156	G = 207	B = 54	W = 255
		009 ⇔ 010	8000K	R = 130	G = 255	B = 96	W = 255
		011	Blau	R = 0	G = 0	B = 255	W = 0
		012 ⇔ 048	+ Grün	R = 0	G = 0–255	B = 255	W = 0
		049	Cyan	R = 0	G = 255	B = 255	W = 0
		050 ⇔ 086	- Blau	R = 0	G = 255	B = 255–0	W = 0
		087	Grün	R = 0	G = 255	B = 0	W = 0
		088 ⇔ 124	+ Rot	R = 0–255	G = 255	B = 0	W = 0
		125	Gelb	R = 255	G = 255	B = 0	W = 0
		126 ⇔ 162	- Grün	R = 255	G = 255–0	B = 0	W = 0
		163	Rot	R = 255	G = 0	B = 0	W = 0
		164 ⇔ 200	+ Blau	R = 255	G = 0	B = 0–255	W = 0
		201	Magenta	R = 255	G = 0	B = 255	W = 0
		202 ⇔ 238	- Rot	R = 255–0	G = 0	B = 255	W = 0
		239	Blau	R = 0	G = 0	B = 255	W = 0
		240 ⇔ 247	Farbe verblassen, schnell bis langsam				
		248 ⇔ 255	Farbschnapp, schnell bis langsam				
12	Hintergrunddimmer	000 ⇔ 255	0–100%				
13	Hauptdimmer	000 ⇔ 255	0–100%				
14	Shutter	000 ⇔ 019	Aus				
		020 ⇔ 024	Ein				
		025 ⇔ 064	Strobe, von schnell nach langsam				
		065 ⇔ 069	Ein				
		070 ⇔ 084	Strobe 100–0%, von schnell nach langsam				
		085 ⇔ 089	Ein				
		090 ⇔ 104	Strobe 0–100%, von schnell nach langsam				
		105 ⇔ 109	Ein				
		110 ⇔ 124	Zufalls-Strobe, von schnell nach langsam				
		125 ⇔ 129	Ein				
		130 ⇔ 144	Zufalls-Strobe 100–0%, von schnell nach langsam				
		145 ⇔ 149	Ein				
		150 ⇔ 164	Zufalls-Strobe 0–100%, von schnell nach langsam				
		165 ⇔ 169	Ein				
		170 ⇔ 184	Pulse-Strobe, von schnell nach langsam				
		185 ⇔ 189	Ein				
		190 ⇔ 204	Zufalls-Pulse-Strobe, von schnell nach langsam				
		205 ⇔ 209	Ein				
		210 ⇔ 224	Strobe 0–100–0%, von schnell nach langsam				
		225 ⇔ 229	Ein				
		230 ⇔ 244	Zufalls-Pulse-Strobe, von schnell nach langsam				
		245 ⇔ 255	Ein				
15	Zoom	000 ⇔ 255	Breit bis schmal				

Kanal	Funktion	Wert	Prozent/Einstellung
16	Control	000 ⇔ 009	Keine Funktion
		010 ⇔ 014	Während Schwenkung/Neigung verdunkeln
		015 ⇔ 019	Für künftige Verwendung reserviert
		020 ⇔ 024	RGBW-Farbmischungs-Modus
		025 ⇔ 029	CMY-Farbmischungs-Modus (R=C, G=M, B=Y)
		030 ⇔ 049	Für künftige Verwendung reserviert
		050 ⇔ 054	Zurücksetzen der Schwenkung
		055 ⇔ 059	Zurücksetzen der Neigung
		060 ⇔ 064	Zoom zurücksetzen
		065 ⇔ 069	Für künftige Verwendung reserviert
		070 ⇔ 074	Alle zurücksetzen
		075 ⇔ 109	Für künftige Verwendung reserviert
		110 ⇔ 114	Schnelle Schwenkung/Neigung
		115 ⇔ 119	Langsame Schwenkung/Neigung
		120 ⇔ 124	Langsamer Lüfter-Modus
		125 ⇔ 129	Lüfter-Modus "Volle Drehzahl"
		130 ⇔ 134	Lüfter-Modus "Automatisch"
		135 ⇔ 139	Schneller Dimmungs-Modus
		140 ⇔ 144	Langsamer Dimmungs-Modus
		145 ⇔ 255	Für künftige Verwendung reserviert
17	Hauptrot	000 ⇔ 255	RGBW-Modus: 0–100% / CMY-Modus: 100–0%
18	Hauptgrün	000 ⇔ 255	RGBW-Modus: 0–100% / CMY-Modus: 100–0%
19	Hauptblau	000 ⇔ 255	RGBW-Modus: 0–100% / CMY-Modus: 100–0%
20	Hauptweiß	000 ⇔ 255	RGBW-Modus: 0–100% / CMY-Modus: 100–0%

Dual-Steuerung: Grundlegender Bewegungsmodus (8-Kanal)

Channel	Function	Value	Percent/Setting
1	**Schwenkung**	000 ⇔ 255	0–100%
2	**Schwenkung fein**	000 ⇔ 255	0–100%
3	**Neigung**	000 ⇔ 255	0–100%
4	**Neigung fein**	000 ⇔ 255	0–100%
5	**Hauptdimmer**	000 ⇔ 255	0–100%
6	**Shutter**	000 ⇔ 019	Aus
		020 ⇔ 024	Ein
		025 ⇔ 064	Strobe, von schnell nach langsam
		065 ⇔ 069	Ein
		070 ⇔ 084	Strobe 100–0%, von schnell nach langsam
		085 ⇔ 089	Ein
		090 ⇔ 104	Strobe 0–100%, von schnell nach langsam
		105 ⇔ 109	Ein
		110 ⇔ 124	Zufalls-Strobe, von schnell nach langsam
		125 ⇔ 129	Ein
		130 ⇔ 144	Zufalls-Strobe 100–0%, von schnell nach langsam
		145 ⇔ 149	Ein
		150 ⇔ 164	Zufalls-Strobe 0–100%, von schnell nach langsam
		165 ⇔ 169	Ein
		170 ⇔ 184	Pulse-Strobe, von schnell nach langsam
		185 ⇔ 189	Ein
		190 ⇔ 204	Zufalls-Pulse-Strobe, von schnell nach langsam
		205 ⇔ 209	Ein
		210 ⇔ 224	Strobe 0–100–0%, von schnell nach langsam
		225 ⇔ 229	Ein
		230 ⇔ 244	Zufalls-Pulse-Strobe, von schnell nach langsam
		245 ⇔ 255	Ein
7	**Zoom**	000 ⇔ 255	Breit bis schmal
8	**Control**	000 ⇔ 009	Keine Funktion
		010 ⇔ 014	Während Schwenkung/Neigung verdunkeln
		015 ⇔ 019	Für künftige Verwendung reserviert
		020 ⇔ 024	RGBW-Farbmischungs-Modus
		025 ⇔ 029	CMY-Farbmischungs-Modus (R=C, G=M, B=Y)
		030 ⇔ 049	Für künftige Verwendung reserviert
		050 ⇔ 054	Zurücksetzen der Schwenkung
		055 ⇔ 059	Zurücksetzen der Neigung
		060 ⇔ 064	Zoom zurücksetzen
		065 ⇔ 069	Für künftige Verwendung reserviert
		070 ⇔ 074	Alle zurücksetzen
		075 ⇔ 109	Für künftige Verwendung reserviert
		110 ⇔ 114	Schnelle Schwenkung/Neigung
		115 ⇔ 119	Langsame Schwenkung/Neigung
		120 ⇔ 124	Langsamer Lüfter-Modus
		125 ⇔ 129	Lüfter-Modus "Volle Drehzahl"
		130 ⇔ 134	Lüfter-Modus "Automatisch"
		135 ⇔ 139	Schneller Dimmungs-Modus
		140 ⇔ 144	Langsamer Dimmungs-Modus
		145 ⇔ 255	Für künftige Verwendung reserviert

Dual-Steuerung Pixel

Dual-Steuerung: Erweiterter Pixelmodus (152-Kanal)

Kanal	Funktion	Wert	Prozent/Einstellung
1	**Rot 1**	000 ⇔ 255	RGBW-Modus: 0–100% / CMY-Modus: 100–0%
2	**Feines rot 1**	000 ⇔ 255	RGBW-Modus: 0–100% / CMY-Modus: 100–0%
3	**Grün 1**	000 ⇔ 255	RGBW-Modus: 0–100% / CMY-Modus: 100–0%
4	**Feines gün 1**	000 ⇔ 255	RGBW-Modus: 0–100% / CMY-Modus: 100–0%
5	**Blau 1**	000 ⇔ 255	RGBW-Modus: 0–100% / CMY-Modus: 100–0%
6	**Feines blau 1**	000 ⇔ 255	RGBW-Modus: 0–100% / CMY-Modus: 100–0%
7	**Weiß 1**	000 ⇔ 255	RGBW-Modus: 0–100% / CMY-Modus: 100–0%
8	**Feines Weiß 1**	000 ⇔ 255	RGBW-Modus: 0–100% / CMY-Modus: 100–0%
9	**Rot 2**	000 ⇔ 255	RGBW-Modus: 0–100% / CMY-Modus: 100–0%
10	**Feines rot 2**	000 ⇔ 255	RGBW-Modus: 0–100% / CMY-Modus: 100–0%
11	**Grün 2**	000 ⇔ 255	RGBW-Modus: 0–100% / CMY-Modus: 100–0%
12	**Feines gün 2**	000 ⇔ 255	RGBW-Modus: 0–100% / CMY-Modus: 100–0%
13	**Blau 2**	000 ⇔ 255	RGBW-Modus: 0–100% / CMY-Modus: 100–0%
14	**Feines blau 2**	000 ⇔ 255	RGBW-Modus: 0–100% / CMY-Modus: 100–0%
15	**Weiß 2**	000 ⇔ 255	RGBW-Modus: 0–100% / CMY-Modus: 100–0%
16	**Feines Weiß 2**	000 ⇔ 255	RGBW-Modus: 0–100% / CMY-Modus: 100–0%
17	**Rot 3**	000 ⇔ 255	RGBW-Modus: 0–100% / CMY-Modus: 100–0%
18	**Feines rot 3**	000 ⇔ 255	RGBW-Modus: 0–100% / CMY-Modus: 100–0%
19	**Grün 3**	000 ⇔ 255	RGBW-Modus: 0–100% / CMY-Modus: 100–0%
20	**Feines gün 3**	000 ⇔ 255	RGBW-Modus: 0–100% / CMY-Modus: 100–0%
21	**Blau 3**	000 ⇔ 255	RGBW-Modus: 0–100% / CMY-Modus: 100–0%
22	**Feines blau 3**	000 ⇔ 255	RGBW-Modus: 0–100% / CMY-Modus: 100–0%
23	**Weiß 3**	000 ⇔ 255	RGBW-Modus: 0–100% / CMY-Modus: 100–0%
24	**Feines Weiß 3**	000 ⇔ 255	RGBW-Modus: 0–100% / CMY-Modus: 100–0%
25	**Rot 4**	000 ⇔ 255	RGBW-Modus: 0–100% / CMY-Modus: 100–0%
26	**Feines rot 4**	000 ⇔ 255	RGBW-Modus: 0–100% / CMY-Modus: 100–0%
27	**Grün 4**	000 ⇔ 255	RGBW-Modus: 0–100% / CMY-Modus: 100–0%
28	**Feines gün 4**	000 ⇔ 255	RGBW-Modus: 0–100% / CMY-Modus: 100–0%
29	**Blau 4**	000 ⇔ 255	RGBW-Modus: 0–100% / CMY-Modus: 100–0%
30	**Feines blau 4**	000 ⇔ 255	RGBW-Modus: 0–100% / CMY-Modus: 100–0%
31	**Weiß 4**	000 ⇔ 255	RGBW-Modus: 0–100% / CMY-Modus: 100–0%
32	**Feines Weiß 4**	000 ⇔ 255	RGBW-Modus: 0–100% / CMY-Modus: 100–0%
33	**Rot 5**	000 ⇔ 255	RGBW-Modus: 0–100% / CMY-Modus: 100–0%
34	**Feines rot 5**	000 ⇔ 255	RGBW-Modus: 0–100% / CMY-Modus: 100–0%
35	**Grün 5**	000 ⇔ 255	RGBW-Modus: 0–100% / CMY-Modus: 100–0%
36	**Feines gün 5**	000 ⇔ 255	RGBW-Modus: 0–100% / CMY-Modus: 100–0%
37	**Blau 5**	000 ⇔ 255	RGBW-Modus: 0–100% / CMY-Modus: 100–0%
38	**Feines blau 5**	000 ⇔ 255	RGBW-Modus: 0–100% / CMY-Modus: 100–0%
39	**Weiß 5**	000 ⇔ 255	RGBW-Modus: 0–100% / CMY-Modus: 100–0%
40	**Feines Weiß 5**	000 ⇔ 255	RGBW-Modus: 0–100% / CMY-Modus: 100–0%
41	**Rot 6**	000 ⇔ 255	RGBW-Modus: 0–100% / CMY-Modus: 100–0%
42	**Feines rot 6**	000 ⇔ 255	RGBW-Modus: 0–100% / CMY-Modus: 100–0%
43	**Grün 6**	000 ⇔ 255	RGBW-Modus: 0–100% / CMY-Modus: 100–0%
44	**Feines gün 6**	000 ⇔ 255	RGBW-Modus: 0–100% / CMY-Modus: 100–0%
45	**Blau 6**	000 ⇔ 255	RGBW-Modus: 0–100% / CMY-Modus: 100–0%
46	**Feines blau 6**	000 ⇔ 255	RGBW-Modus: 0–100% / CMY-Modus: 100–0%
47	**Weiß 6**	000 ⇔ 255	RGBW-Modus: 0–100% / CMY-Modus: 100–0%
48	**Feines Weiß 6**	000 ⇔ 255	RGBW-Modus: 0–100% / CMY-Modus: 100–0%

Kanal	Funktion	Wert	Prozent/Einstellung
49	Rot 7	000 ⇔ 255	RGBW-Modus: 0–100% / CMY-Modus: 100–0%
50	Feines rot 7	000 ⇔ 255	RGBW-Modus: 0–100% / CMY-Modus: 100–0%
51	Grün 7	000 ⇔ 255	RGBW-Modus: 0–100% / CMY-Modus: 100–0%
52	Feines gün 7	000 ⇔ 255	RGBW-Modus: 0–100% / CMY-Modus: 100–0%
53	Blau 7	000 ⇔ 255	RGBW-Modus: 0–100% / CMY-Modus: 100–0%
54	Feines blau 7	000 ⇔ 255	RGBW-Modus: 0–100% / CMY-Modus: 100–0%
55	Weiß 7	000 ⇔ 255	RGBW-Modus: 0–100% / CMY-Modus: 100–0%
56	Feines Weiß 7	000 ⇔ 255	RGBW-Modus: 0–100% / CMY-Modus: 100–0%
57	Rot 8	000 ⇔ 255	RGBW-Modus: 0–100% / CMY-Modus: 100–0%
58	Feines rot 8	000 ⇔ 255	RGBW-Modus: 0–100% / CMY-Modus: 100–0%
59	Grün 8	000 ⇔ 255	RGBW-Modus: 0–100% / CMY-Modus: 100–0%
60	Feines gün 8	000 ⇔ 255	RGBW-Modus: 0–100% / CMY-Modus: 100–0%
61	Blau 8	000 ⇔ 255	RGBW-Modus: 0–100% / CMY-Modus: 100–0%
62	Feines blau 8	000 ⇔ 255	RGBW-Modus: 0–100% / CMY-Modus: 100–0%
63	Weiß 8	000 ⇔ 255	RGBW-Modus: 0–100% / CMY-Modus: 100–0%
64	Feines Weiß 8	000 ⇔ 255	RGBW-Modus: 0–100% / CMY-Modus: 100–0%
65	Rot 9	000 ⇔ 255	RGBW-Modus: 0–100% / CMY-Modus: 100–0%
66	Feines rot 9	000 ⇔ 255	RGBW-Modus: 0–100% / CMY-Modus: 100–0%
67	Grün 9	000 ⇔ 255	RGBW-Modus: 0–100% / CMY-Modus: 100–0%
68	Feines gün 9	000 ⇔ 255	RGBW-Modus: 0–100% / CMY-Modus: 100–0%
69	Blau 9	000 ⇔ 255	RGBW-Modus: 0–100% / CMY-Modus: 100–0%
70	Feines blau 9	000 ⇔ 255	RGBW-Modus: 0–100% / CMY-Modus: 100–0%
71	Weiß 9	000 ⇔ 255	RGBW-Modus: 0–100% / CMY-Modus: 100–0%
72	Feines Weiß 9	000 ⇔ 255	RGBW-Modus: 0–100% / CMY-Modus: 100–0%
73	Rot 10	000 ⇔ 255	RGBW-Modus: 0–100% / CMY-Modus: 100–0%
74	Feines rot 10	000 ⇔ 255	RGBW-Modus: 0–100% / CMY-Modus: 100–0%
75	Grün 10	000 ⇔ 255	RGBW-Modus: 0–100% / CMY-Modus: 100–0%
76	Feines gün 10	000 ⇔ 255	RGBW-Modus: 0–100% / CMY-Modus: 100–0%
77	Blau 10	000 ⇔ 255	RGBW-Modus: 0–100% / CMY-Modus: 100–0%
78	Feines blau 10	000 ⇔ 255	RGBW-Modus: 0–100% / CMY-Modus: 100–0%
79	Weiß 10	000 ⇔ 255	RGBW-Modus: 0–100% / CMY-Modus: 100–0%
80	Feines Weiß 10	000 ⇔ 255	RGBW-Modus: 0–100% / CMY-Modus: 100–0%
81	Rot 11	000 ⇔ 255	RGBW-Modus: 0–100% / CMY-Modus: 100–0%
82	Feines rot 11	000 ⇔ 255	RGBW-Modus: 0–100% / CMY-Modus: 100–0%
83	Grün 11	000 ⇔ 255	RGBW-Modus: 0–100% / CMY-Modus: 100–0%
84	Feines gün 11	000 ⇔ 255	RGBW-Modus: 0–100% / CMY-Modus: 100–0%
85	Blau 11	000 ⇔ 255	RGBW-Modus: 0–100% / CMY-Modus: 100–0%
86	Feines blau 11	000 ⇔ 255	RGBW-Modus: 0–100% / CMY-Modus: 100–0%
87	Weiß 11	000 ⇔ 255	RGBW-Modus: 0–100% / CMY-Modus: 100–0%
88	Feines Weiß 11	000 ⇔ 255	RGBW-Modus: 0–100% / CMY-Modus: 100–0%
89	Rot 12	000 ⇔ 255	RGBW-Modus: 0–100% / CMY-Modus: 100–0%
90	Feines rot 12	000 ⇔ 255	RGBW-Modus: 0–100% / CMY-Modus: 100–0%
91	Grün 12	000 ⇔ 255	RGBW-Modus: 0–100% / CMY-Modus: 100–0%
92	Feines gün 12	000 ⇔ 255	RGBW-Modus: 0–100% / CMY-Modus: 100–0%
93	Blau 12	000 ⇔ 255	RGBW-Modus: 0–100% / CMY-Modus: 100–0%
94	Feines blau 12	000 ⇔ 255	RGBW-Modus: 0–100% / CMY-Modus: 100–0%
95	Weiß 12	000 ⇔ 255	RGBW-Modus: 0–100% / CMY-Modus: 100–0%
96	Feines Weiß 12	000 ⇔ 255	RGBW-Modus: 0–100% / CMY-Modus: 100–0%
97	Rot 13	000 ⇔ 255	RGBW-Modus: 0–100% / CMY-Modus: 100–0%
98	Feines rot 13	000 ⇔ 255	RGBW-Modus: 0–100% / CMY-Modus: 100–0%
99	Grün 13	000 ⇔ 255	RGBW-Modus: 0–100% / CMY-Modus: 100–0%
100	Feines gün 13	000 ⇔ 255	RGBW-Modus: 0–100% / CMY-Modus: 100–0%
101	Blau 13	000 ⇔ 255	RGBW-Modus: 0–100% / CMY-Modus: 100–0%

Kanal	Funktion	Wert	Prozent/Einstellung
102	**Feines blau 13**	000 ⇔ 255	RGBW-Modus: 0–100% / CMY-Modus: 100–0%
103	**Weiß 13**	000 ⇔ 255	RGBW-Modus: 0–100% / CMY-Modus: 100–0%
104	**Feines Weiß 13**	000 ⇔ 255	RGBW-Modus: 0–100% / CMY-Modus: 100–0%
105	**Rot 14**	000 ⇔ 255	RGBW-Modus: 0–100% / CMY-Modus: 100–0%
106	**Feines rot 14**	000 ⇔ 255	RGBW-Modus: 0–100% / CMY-Modus: 100–0%
107	**Grün 14**	000 ⇔ 255	RGBW-Modus: 0–100% / CMY-Modus: 100–0%
108	**Feines gün 14**	000 ⇔ 255	RGBW-Modus: 0–100% / CMY-Modus: 100–0%
109	**Blau 14**	000 ⇔ 255	RGBW-Modus: 0–100% / CMY-Modus: 100–0%
110	**Feines blau 14**	000 ⇔ 255	RGBW-Modus: 0–100% / CMY-Modus: 100–0%
111	**Weiß 14**	000 ⇔ 255	RGBW-Modus: 0–100% / CMY-Modus: 100–0%
112	**Feines Weiß 14**	000 ⇔ 255	RGBW-Modus: 0–100% / CMY-Modus: 100–0%
113	**Rot 15**	000 ⇔ 255	RGBW-Modus: 0–100% / CMY-Modus: 100–0%
114	**Feines rot 15**	000 ⇔ 255	RGBW-Modus: 0–100% / CMY-Modus: 100–0%
115	**Grün 15**	000 ⇔ 255	RGBW-Modus: 0–100% / CMY-Modus: 100–0%
116	**Feines gün 15**	000 ⇔ 255	RGBW-Modus: 0–100% / CMY-Modus: 100–0%
117	**Blau 15**	000 ⇔ 255	RGBW-Modus: 0–100% / CMY-Modus: 100–0%
118	**Feines blau 15**	000 ⇔ 255	RGBW-Modus: 0–100% / CMY-Modus: 100–0%
119	**Weiß 15**	000 ⇔ 255	RGBW-Modus: 0–100% / CMY-Modus: 100–0%
120	**Feines Weiß 15**	000 ⇔ 255	RGBW-Modus: 0–100% / CMY-Modus: 100–0%
121	**Rot 16**	000 ⇔ 255	RGBW-Modus: 0–100% / CMY-Modus: 100–0%
122	**Feines rot 16**	000 ⇔ 255	RGBW-Modus: 0–100% / CMY-Modus: 100–0%
123	**Grün 16**	000 ⇔ 255	RGBW-Modus: 0–100% / CMY-Modus: 100–0%
124	**Feines gün 16**	000 ⇔ 255	RGBW-Modus: 0–100% / CMY-Modus: 100–0%
125	**Blau 16**	000 ⇔ 255	RGBW-Modus: 0–100% / CMY-Modus: 100–0%
126	**Feines blau 16**	000 ⇔ 255	RGBW-Modus: 0–100% / CMY-Modus: 100–0%
127	**Weiß 16**	000 ⇔ 255	RGBW-Modus: 0–100% / CMY-Modus: 100–0%
128	**Feines Weiß 16**	000 ⇔ 255	RGBW-Modus: 0–100% / CMY-Modus: 100–0%
129	**Rot 17**	000 ⇔ 255	RGBW-Modus: 0–100% / CMY-Modus: 100–0%
130	**Feines rot 17**	000 ⇔ 255	RGBW-Modus: 0–100% / CMY-Modus: 100–0%
131	**Grün 17**	000 ⇔ 255	RGBW-Modus: 0–100% / CMY-Modus: 100–0%
132	**Feines gün 17**	000 ⇔ 255	RGBW-Modus: 0–100% / CMY-Modus: 100–0%
133	**Blau 17**	000 ⇔ 255	RGBW-Modus: 0–100% / CMY-Modus: 100–0%
134	**Feines blau 17**	000 ⇔ 255	RGBW-Modus: 0–100% / CMY-Modus: 100–0%
135	**Weiß 17**	000 ⇔ 255	RGBW-Modus: 0–100% / CMY-Modus: 100–0%
136	**Feines Weiß 17**	000 ⇔ 255	RGBW-Modus: 0–100% / CMY-Modus: 100–0%
137	**Rot 18**	000 ⇔ 255	RGBW-Modus: 0–100% / CMY-Modus: 100–0%
138	**Feines rot 18**	000 ⇔ 255	RGBW-Modus: 0–100% / CMY-Modus: 100–0%
139	**Grün 18**	000 ⇔ 255	RGBW-Modus: 0–100% / CMY-Modus: 100–0%
140	**Feines gün 18**	000 ⇔ 255	RGBW-Modus: 0–100% / CMY-Modus: 100–0%
141	**Blau 18**	000 ⇔ 255	RGBW-Modus: 0–100% / CMY-Modus: 100–0%
142	**Feines blau 18**	000 ⇔ 255	RGBW-Modus: 0–100% / CMY-Modus: 100–0%
143	**Weiß 18**	000 ⇔ 255	RGBW-Modus: 0–100% / CMY-Modus: 100–0%
144	**Feines Weiß 18**	000 ⇔ 255	RGBW-Modus: 0–100% / CMY-Modus: 100–0%
145	**Rot 19**	000 ⇔ 255	RGBW-Modus: 0–100% / CMY-Modus: 100–0%
146	**Feines rot 19**	000 ⇔ 255	RGBW-Modus: 0–100% / CMY-Modus: 100–0%
147	**Grün 19**	000 ⇔ 255	RGBW-Modus: 0–100% / CMY-Modus: 100–0%
148	**Feines gün 19**	000 ⇔ 255	RGBW-Modus: 0–100% / CMY-Modus: 100–0%
149	**Blau 19**	000 ⇔ 255	RGBW-Modus: 0–100% / CMY-Modus: 100–0%
150	**Feines blau 19**	000 ⇔ 255	RGBW-Modus: 0–100% / CMY-Modus: 100–0%
151	**Weiß 19**	000 ⇔ 255	RGBW-Modus: 0–100% / CMY-Modus: 100–0%
152	**Feines Weiß 19**	000 ⇔ 255	RGBW-Modus: 0–100% / CMY-Modus: 100–0%

Dual-Steuerung: Standard-Pixelmodus (76-Kanal)

Kanal	Funktion	Wert	Prozent/Einstellung
1	**Rot 1**	000 ⇔ 255	RGBW-Modus: 0–100% / CMY-Modus: 100–0%
2	**Grün 1**	000 ⇔ 255	RGBW-Modus: 0–100% / CMY-Modus: 100–0%
3	**Blau 1**	000 ⇔ 255	RGBW-Modus: 0–100% / CMY-Modus: 100–0%
4	**Weiß 1**	000 ⇔ 255	RGBW-Modus: 0–100% / CMY-Modus: 100–0%
5	**Rot 2**	000 ⇔ 255	RGBW-Modus: 0–100% / CMY-Modus: 100–0%
6	**Grün 2**	000 ⇔ 255	RGBW-Modus: 0–100% / CMY-Modus: 100–0%
7	**Blau 2**	000 ⇔ 255	RGBW-Modus: 0–100% / CMY-Modus: 100–0%
8	**Weiß 2**	000 ⇔ 255	RGBW-Modus: 0–100% / CMY-Modus: 100–0%
9	**Rot 3**	000 ⇔ 255	RGBW-Modus: 0–100% / CMY-Modus: 100–0%
10	**Grün 3**	000 ⇔ 255	RGBW-Modus: 0–100% / CMY-Modus: 100–0%
11	**Blau 3**	000 ⇔ 255	RGBW-Modus: 0–100% / CMY-Modus: 100–0%
12	**Weiß 3**	000 ⇔ 255	RGBW-Modus: 0–100% / CMY-Modus: 100–0%
13	**Rot 4**	000 ⇔ 255	RGBW-Modus: 0–100% / CMY-Modus: 100–0%
14	**Grün 4**	000 ⇔ 255	RGBW-Modus: 0–100% / CMY-Modus: 100–0%
15	**Blau 4**	000 ⇔ 255	RGBW-Modus: 0–100% / CMY-Modus: 100–0%
16	**Weiß 4**	000 ⇔ 255	RGBW-Modus: 0–100% / CMY-Modus: 100–0%
17	**Rot 5**	000 ⇔ 255	RGBW-Modus: 0–100% / CMY-Modus: 100–0%
18	**Grün 5**	000 ⇔ 255	RGBW-Modus: 0–100% / CMY-Modus: 100–0%
19	**Blau 5**	000 ⇔ 255	RGBW-Modus: 0–100% / CMY-Modus: 100–0%
20	**Weiß 5**	000 ⇔ 255	RGBW-Modus: 0–100% / CMY-Modus: 100–0%
21	**Rot 6**	000 ⇔ 255	RGBW-Modus: 0–100% / CMY-Modus: 100–0%
22	**Grün 6**	000 ⇔ 255	RGBW-Modus: 0–100% / CMY-Modus: 100–0%
23	**Blau 6**	000 ⇔ 255	RGBW-Modus: 0–100% / CMY-Modus: 100–0%
24	**Weiß 6**	000 ⇔ 255	RGBW-Modus: 0–100% / CMY-Modus: 100–0%
25	**Rot 7**	000 ⇔ 255	RGBW-Modus: 0–100% / CMY-Modus: 100–0%
26	**Grün 7**	000 ⇔ 255	RGBW-Modus: 0–100% / CMY-Modus: 100–0%
27	**Blau 7**	000 ⇔ 255	RGBW-Modus: 0–100% / CMY-Modus: 100–0%
28	**Weiß 7**	000 ⇔ 255	RGBW-Modus: 0–100% / CMY-Modus: 100–0%
29	**Rot 8**	000 ⇔ 255	RGBW-Modus: 0–100% / CMY-Modus: 100–0%
30	**Grün 8**	000 ⇔ 255	RGBW-Modus: 0–100% / CMY-Modus: 100–0%
31	**Blau 8**	000 ⇔ 255	RGBW-Modus: 0–100% / CMY-Modus: 100–0%
32	**Weiß 8**	000 ⇔ 255	RGBW-Modus: 0–100% / CMY-Modus: 100–0%
33	**Rot 9**	000 ⇔ 255	RGBW-Modus: 0–100% / CMY-Modus: 100–0%
34	**Grün 9**	000 ⇔ 255	RGBW-Modus: 0–100% / CMY-Modus: 100–0%
35	**Blau 9**	000 ⇔ 255	RGBW-Modus: 0–100% / CMY-Modus: 100–0%
36	**Weiß 9**	000 ⇔ 255	RGBW-Modus: 0–100% / CMY-Modus: 100–0%
37	**Rot 10**	000 ⇔ 255	RGBW-Modus: 0–100% / CMY-Modus: 100–0%
38	**Grün 10**	000 ⇔ 255	RGBW-Modus: 0–100% / CMY-Modus: 100–0%
39	**Blau 10**	000 ⇔ 255	RGBW-Modus: 0–100% / CMY-Modus: 100–0%
40	**Weiß 10**	000 ⇔ 255	RGBW-Modus: 0–100% / CMY-Modus: 100–0%
41	**Rot 11**	000 ⇔ 255	RGBW-Modus: 0–100% / CMY-Modus: 100–0%
42	**Grün 11**	000 ⇔ 255	RGBW-Modus: 0–100% / CMY-Modus: 100–0%
43	**Blau 11**	000 ⇔ 255	RGBW-Modus: 0–100% / CMY-Modus: 100–0%
44	**Weiß 11**	000 ⇔ 255	RGBW-Modus: 0–100% / CMY-Modus: 100–0%
45	**Rot 12**	000 ⇔ 255	RGBW-Modus: 0–100% / CMY-Modus: 100–0%
46	**Grün 12**	000 ⇔ 255	RGBW-Modus: 0–100% / CMY-Modus: 100–0%
47	**Blau 12**	000 ⇔ 255	RGBW-Modus: 0–100% / CMY-Modus: 100–0%
48	**Weiß 12**	000 ⇔ 255	RGBW-Modus: 0–100% / CMY-Modus: 100–0%
49	**Rot 13**	000 ⇔ 255	RGBW-Modus: 0–100% / CMY-Modus: 100–0%
50	**Grün 13**	000 ⇔ 255	RGBW-Modus: 0–100% / CMY-Modus: 100–0%
51	**Blau 13**	000 ⇔ 255	RGBW-Modus: 0–100% / CMY-Modus: 100–0%
52	**Weiß 13**	000 ⇔ 255	RGBW-Modus: 0–100% / CMY-Modus: 100–0%

Kanal	Funktion	Wert	Prozent/Einstellung
53	**Rot 14**	000 ⇔ 255	RGBW-Modus: 0–100% / CMY-Modus: 100–0%
54	**Grün 14**	000 ⇔ 255	RGBW-Modus: 0–100% / CMY-Modus: 100–0%
55	**Blau 14**	000 ⇔ 255	RGBW-Modus: 0–100% / CMY-Modus: 100–0%
56	**Weiß 14**	000 ⇔ 255	RGBW-Modus: 0–100% / CMY-Modus: 100–0%
57	**Rot 15**	000 ⇔ 255	RGBW-Modus: 0–100% / CMY-Modus: 100–0%
58	**Grün 15**	000 ⇔ 255	RGBW-Modus: 0–100% / CMY-Modus: 100–0%
59	**Blau 15**	000 ⇔ 255	RGBW-Modus: 0–100% / CMY-Modus: 100–0%
60	**Weiß 15**	000 ⇔ 255	RGBW-Modus: 0–100% / CMY-Modus: 100–0%
61	**Rot 16**	000 ⇔ 255	RGBW-Modus: 0–100% / CMY-Modus: 100–0%
62	**Grün 16**	000 ⇔ 255	RGBW-Modus: 0–100% / CMY-Modus: 100–0%
63	**Blau 16**	000 ⇔ 255	RGBW-Modus: 0–100% / CMY-Modus: 100–0%
64	**Weiß 16**	000 ⇔ 255	RGBW-Modus: 0–100% / CMY-Modus: 100–0%
65	**Rot 17**	000 ⇔ 255	RGBW-Modus: 0–100% / CMY-Modus: 100–0%
66	**Grün 17**	000 ⇔ 255	RGBW-Modus: 0–100% / CMY-Modus: 100–0%
67	**Blau 17**	000 ⇔ 255	RGBW-Modus: 0–100% / CMY-Modus: 100–0%
68	**Weiß 17**	000 ⇔ 255	RGBW-Modus: 0–100% / CMY-Modus: 100–0%
69	**Rot 18**	000 ⇔ 255	RGBW-Modus: 0–100% / CMY-Modus: 100–0%
70	**Grün 18**	000 ⇔ 255	RGBW-Modus: 0–100% / CMY-Modus: 100–0%
71	**Blau 18**	000 ⇔ 255	RGBW-Modus: 0–100% / CMY-Modus: 100–0%
72	**Weiß 18**	000 ⇔ 255	RGBW-Modus: 0–100% / CMY-Modus: 100–0%
73	**Rot 19**	000 ⇔ 255	RGBW-Modus: 0–100% / CMY-Modus: 100–0%
74	**Grün 19**	000 ⇔ 255	RGBW-Modus: 0–100% / CMY-Modus: 100–0%
75	**Blau 19**	000 ⇔ 255	RGBW-Modus: 0–100% / CMY-Modus: 100–0%
76	**Weiß 19**	000 ⇔ 255	RGBW-Modus: 0–100% / CMY-Modus: 100–0%

Dual-Steuerung: Basic-Pixelmodus (57-Kanal)

Kanal	Funktion	Wert	Prozent/Einstellung
1	**Rot 1**	000 ⇔ 255	RGBW-Modus: 0–100% / CMY-Modus: 100–0%
2	**Grün 1**	000 ⇔ 255	RGBW-Modus: 0–100% / CMY-Modus: 100–0%
3	**Blau 1**	000 ⇔ 255	RGBW-Modus: 0–100% / CMY-Modus: 100–0%
4	**Rot 2**	000 ⇔ 255	RGBW-Modus: 0–100% / CMY-Modus: 100–0%
5	**Grün 2**	000 ⇔ 255	RGBW-Modus: 0–100% / CMY-Modus: 100–0%
6	**Blau2**	000 ⇔ 255	RGBW-Modus: 0–100% / CMY-Modus: 100–0%
7	**Rot 3**	000 ⇔ 255	RGBW-Modus: 0–100% / CMY-Modus: 100–0%
8	**Grün 3**	000 ⇔ 255	RGBW-Modus: 0–100% / CMY-Modus: 100–0%
9	**Blau 3**	000 ⇔ 255	RGBW-Modus: 0–100% / CMY-Modus: 100–0%
10	**Rot 4**	000 ⇔ 255	RGBW-Modus: 0–100% / CMY-Modus: 100–0%
11	**Grün 4**	000 ⇔ 255	RGBW-Modus: 0–100% / CMY-Modus: 100–0%
12	**Blau 4**	000 ⇔ 255	RGBW-Modus: 0–100% / CMY-Modus: 100–0%
13	**Rot 5**	000 ⇔ 255	RGBW-Modus: 0–100% / CMY-Modus: 100–0%
14	**Grün 5**	000 ⇔ 255	RGBW-Modus: 0–100% / CMY-Modus: 100–0%
15	**Blau 5**	000 ⇔ 255	RGBW-Modus: 0–100% / CMY-Modus: 100–0%
16	**Rot 6**	000 ⇔ 255	RGBW-Modus: 0–100% / CMY-Modus: 100–0%
17	**Grün 6**	000 ⇔ 255	RGBW-Modus: 0–100% / CMY-Modus: 100–0%
18	**Blau 6**	000 ⇔ 255	RGBW-Modus: 0–100% / CMY-Modus: 100–0%
19	**Rot 7**	000 ⇔ 255	RGBW-Modus: 0–100% / CMY-Modus: 100–0%
20	**Grün 7**	000 ⇔ 255	RGBW-Modus: 0–100% / CMY-Modus: 100–0%
21	**Blau 7**	000 ⇔ 255	RGBW-Modus: 0–100% / CMY-Modus: 100–0%
22	**Rot 8**	000 ⇔ 255	RGBW-Modus: 0–100% / CMY-Modus: 100–0%
23	**Grün 8**	000 ⇔ 255	RGBW-Modus: 0–100% / CMY-Modus: 100–0%
24	**Blau 8**	000 ⇔ 255	RGBW-Modus: 0–100% / CMY-Modus: 100–0%
25	**Rot 9**	000 ⇔ 255	RGBW-Modus: 0–100% / CMY-Modus: 100–0%

Kanal	Funktion	Wert	Prozent/Einstellung
26	**Grün 9**	000 ⇔ 255	RGBW-Modus: 0–100% / CMY-Modus: 100–0%
27	**Blau 9**	000 ⇔ 255	RGBW-Modus: 0–100% / CMY-Modus: 100–0%
28	**Rot 10**	000 ⇔ 255	RGBW-Modus: 0–100% / CMY-Modus: 100–0%
29	**Grün 10**	000 ⇔ 255	RGBW-Modus: 0–100% / CMY-Modus: 100–0%
30	**Blau 10**	000 ⇔ 255	RGBW-Modus: 0–100% / CMY-Modus: 100–0%
31	**Rot 11**	000 ⇔ 255	RGBW-Modus: 0–100% / CMY-Modus: 100–0%
32	**Grün 11**	000 ⇔ 255	RGBW-Modus: 0–100% / CMY-Modus: 100–0%
33	**Blau 11**	000 ⇔ 255	RGBW-Modus: 0–100% / CMY-Modus: 100–0%
34	**Rot 12**	000 ⇔ 255	RGBW-Modus: 0–100% / CMY-Modus: 100–0%
35	**Grün 12**	000 ⇔ 255	RGBW-Modus: 0–100% / CMY-Modus: 100–0%
36	**Blau 12**	000 ⇔ 255	RGBW-Modus: 0–100% / CMY-Modus: 100–0%
37	**Rot 13**	000 ⇔ 255	RGBW-Modus: 0–100% / CMY-Modus: 100–0%
38	**Grün 13**	000 ⇔ 255	RGBW-Modus: 0–100% / CMY-Modus: 100–0%
39	**Blau 13**	000 ⇔ 255	RGBW-Modus: 0–100% / CMY-Modus: 100–0%
40	**Rot 14**	000 ⇔ 255	RGBW-Modus: 0–100% / CMY-Modus: 100–0%
41	**Grün 14**	000 ⇔ 255	RGBW-Modus: 0–100% / CMY-Modus: 100–0%
42	**Blau 14**	000 ⇔ 255	RGBW-Modus: 0–100% / CMY-Modus: 100–0%
43	**Rot 15**	000 ⇔ 255	RGBW-Modus: 0–100% / CMY-Modus: 100–0%
44	**Grün 15**	000 ⇔ 255	RGBW-Modus: 0–100% / CMY-Modus: 100–0%
45	**Blau 15**	000 ⇔ 255	RGBW-Modus: 0–100% / CMY-Modus: 100–0%
46	**Rot 16**	000 ⇔ 255	RGBW-Modus: 0–100% / CMY-Modus: 100–0%
47	**Grün 16**	000 ⇔ 255	RGBW-Modus: 0–100% / CMY-Modus: 100–0%
48	**Blau 16**	000 ⇔ 255	RGBW-Modus: 0–100% / CMY-Modus: 100–0%
49	**Rot 17**	000 ⇔ 255	RGBW-Modus: 0–100% / CMY-Modus: 100–0%
50	**Grün 17**	000 ⇔ 255	RGBW-Modus: 0–100% / CMY-Modus: 100–0%
51	**Blau 17**	000 ⇔ 255	RGBW-Modus: 0–100% / CMY-Modus: 100–0%
52	**Rot 18**	000 ⇔ 255	RGBW-Modus: 0–100% / CMY-Modus: 100–0%
53	**Grün 18**	000 ⇔ 255	RGBW-Modus: 0–100% / CMY-Modus: 100–0%
54	**Blau 18**	000 ⇔ 255	RGBW-Modus: 0–100% / CMY-Modus: 100–0%
55	**Rot 19**	000 ⇔ 255	RGBW-Modus: 0–100% / CMY-Modus: 100–0%
56	**Grün 19**	000 ⇔ 255	RGBW-Modus: 0–100% / CMY-Modus: 100–0%
57	**Blau 19**	000 ⇔ 255	RGBW-Modus: 0–100% / CMY-Modus: 100–0%

Konfiguration der Betriebseinstellungen

Startbildschirm

Der Maverick Storm 1 Wash verfügt über einen Startbildschirm, auf dem die aktuellen Steuerungsprotokolle, Modi, Startadressen, IP-Adressen und Umgebungen angezeigt werden. Um zum Startbildschirm zu gelangen, drücken Sie wiederholt auf **<MENU>**, bis er auf der Anzeige angezeigt wird. Drücken Sie auf dem Startbildschirm eine der Menütasten, um sofort zu einem beliebigen Teil des Menüs zu springen (z. B. Persönlichkeit, Startadresse oder Universum), oder drücken Sie <ENTER>, um zum Hauptmenü zu gelangen.

Test-Modus

Selbsttest

Zur Durchführung eines Selbsttests der Funktionen des Maverick Storm 1 Wash gehen Sie wie folgt vor:

1. Drücken Sie wiederholt auf **<MENU>** bis der Startbildschirm auf dem Display angezeigt wird. Betätigen Sie **<ENTER>**.
2. Mit **<UP>**, **<DOWN>**, **<LEFT>** oder **<RIGHT>** wählen Sie **Test Mode** aus
3. Drücken Sie auf **<ENTER>**.
4. Mit **<UP>** oder **<DOWN>** wählen Sie **Auto test** aus.
5. Betätigen Sie **<ENTER>**.

Manueller Test

Zum manuellen Testen aller Funktionen des Geräts gehen Sie wie folgt vor:

1. Drücken Sie wiederholt auf **<MENU>** bis der Startbildschirm auf dem Display angezeigt wird. Betätigen Sie **<ENTER>**.
2. Mit **<UP>**, **<DOWN>**, **<LEFT>** oder **<RIGHT>** wählen Sie den **Test Mode** aus.
3. Drücken Sie auf **<ENTER>**.
4. Mit **<UP>** oder **<DOWN>** wählen Sie **Manual Test** aus.
5. Drücken Sie auf **<ENTER>**.
6. Wählen Sie mit <UP> oder <DOWN> die zu testende Funktion aus **Pan, Tilt, P/S Speed, Red, Green, Blue, White, CTC, Color, Pattern, LED Macro, LED Ma. Speed, LED Ma. Fade, Background, Background Dim., Dimmer, Shutter, Function,** oder **Zoom.**
7. Drücken Sie auf **<ENTER>**.
8. Mit **<UP>**, **<RIGHT>**, **<DOWN>** oder **<LEFT>** erhöhen oder verringern Sie den Wert.
9. Betätigen Sie **<ENTER>**.

Setup

Um zum Einrichtungsmenü zu gelangen, gehen Sie wie folgt vor:

1. Drücken Sie wiederholt auf **<MENU>** bis der Startbildschirm auf dem Display angezeigt wird. Betätigen Sie **<ENTER>**.
2. Mit **<UP>**, **<DOWN>**, **<LEFT>** oder **<RIGHT>** wählen Sie **Setup** aus.
3. Drücken Sie auf **<ENTER>**.

Network Settings

Um zu den Netzwerkeinstellungen zu gelangen, gehen Sie wie folgt vor:

1. Navigieren Sie zum Menü **Setup**.
2. Mit **<UP>** oder **<DOWN>** wählen Sie die **Network Settings** aus.
3. Drücken Sie auf **<ENTER>**.

IP-Modus

Die IP-Adresse des Maverick Storm 1 Wash kann manuell, über das Netzwerk oder über eine voreingestellte statische Adresse, die jedem Gerät einmalig zugeordnet ist, festgelegt werden. Zum Festlegen des IP-Modus gehen Sie wie folgt vor:

1. Navigieren Sie zum Menü **Network Settings**.
2. Mit **<UP>** oder **<DOWN>** wählen Sie **IP Mode** aus.
3. Drücken Sie auf **<ENTER>**.
4. Mit **<UP>**, **<DOWN>**, **<LEFT>** oder **<RIGHT>** wählen Sie Folgendes aus:
   - **Manual** (stellen Sie die IP-Adresse auf dem Bedienfeld ein)
   - **DHCP** (das Netzwerk stellt IP-Adresse ein)
   - **Static** (eine voreingestellte statische Adresse, die jedem Gerät einmalig zugeordnet ist).
5. Betätigen Sie **<ENTER>**.

IP-Adresse

Im manuellen IP-Modus muss die IP-Adresse über das Gerätemenü zugewiesen werden. Zum Einstellen der IP-Adresse im manuellen IP-Modus gehen Sie wie folgt vo:

1. Navigieren Sie zum Menü **Network Settings**.
2. Mit **<UP>** oder **<DOWN>** wählen Sie **IPAddress** aus.
3. Drücken Sie auf **<ENTER>**.
4. Geben Sie anhand einer der folgenden Methoden die IP-Adresse (**000.000.000.000** bis **255.255.255.255**) Mit den Tasten ein:
   a. Mit **<LEFT>** oder **<RIGHT>** wählen Sie das zu ändernde "Byte" (drei Ziffern) auf aus.
   b. Mit **<UP>** oder **<DOWN>** erhöhen oder verringern Sie den Wert.
   c. Wiederholen Sie dies, bis die gewünschte IP-Adresse eingestellt ist.
5. Betätigen Sie **<ENTER>**.

Subnet Mask

Im manuellen IP-Modus muss die Subnetzmaske über das Gerätemenü zugewiesen werden. Zum Einstellen der Subnetzmaske im manuellen IP-Modus gehen Sie wie folgt vor:

1. Navigieren Sie zum Menü **Network Settings**.
2. Mit **<UP>** oder **<DOWN>** wählen Sie **SubMask** aus.
3. Drücken Sie auf **<ENTER>**.
4. Geben Sie anhand einer der folgenden Methoden die Subnetzmaske (**000.000.000.000** bis **255.255.255.255**) Mit den Tasten ein:
   a. Mit **<LEFT>** oder **<RIGHT>** wählen Sie das zu ändernde "Byte" (drei Ziffern) auf aus.
   b. Mit **<UP>** oder **<DOWN>** erhöhen oder verringern Sie den Wert.
   c. Wiederholen Sie dies, bis die gewünschte Subnetzmaske eingestellt ist.
5. Betätigen Sie **<ENTER>**.

Im DHCP oder Static IP Mode, haben die Menüeinstellungen “IP” und “Subnetzmaske” keine Auswirkungen auf das Gerät.

Schwenkungs-/Neigungsausrichtung

So stellen Sie ein, ob die Schwenkungs-/Neigungsausrichtung entweder normal oder umgekehrt ist:

1. Navigieren Sie zum Menü **Setup**.
2. Mit **<UP>** oder **<DOWN>** wählen Sie **Pan Reverse** oder **Tilt Reverse** aus.
3. Drücken Sie auf **<ENTER>**.
4. Mit **<UP>**, **<DOWN>**, **<LEFT>** oder **<RIGHT>** wählen Sie **NO** (normale Ausrichtung) oder **YES** (umgekehrte Ausrichtung) aus.
5. Betätigen Sie **<ENTER>**.

Zoomausrichtung

Zur Einstellung, ob der Zoom von weit bis eng oder von eng bis weit geht, gehen Sie wie folgt vor:

1. Navigieren Sie zum Menü **Setup**.
2. Mit **<UP>** oder **<DOWN>** wählen Sie **Zoom Reverse** aus.
3. Drücken Sie auf **<ENTER>**.
4. Mit **<UP>**, **<DOWN>**, **<LEFT>** oder **<RIGHT>** wählen Sie **NO** (weit bis eng) oder **YES** (eng bis weit) aus.
5. Betätigen Sie **<ENTER>**.

Display-Ausrichtung

Zur Einstellung, nach welcher Seite das Display zeigt, gehen Sie wie folgt vor:

1. Navigieren Sie zum Menü **Setup**.
2. Mit **<UP>** oder **<DOWN>** wählen Sie **Screen Reverse** aus.
3. Drücken Sie auf **<ENTER>**.
4. Mit **<UP>**, **<DOWN>**, **<LEFT>** oder **<RIGHT>** wählen Sie **NO** (display ist normal), **YES** (display ist umgekehrt) oder **AUTO** (das Display erkennt automatisch, nach welcher Seite das Geräts ausgerichtet ist und richtet sich selbst entsprechend aus) aus.
5. Betätigen Sie **<ENTER>**.

Schwenkungs-/Neigungswinkelbereich

So stellen Sie den zulässigen Bewegungsbereich der Schwenkung oder Neigung ein:

1. Navigieren Sie zum Menü **Setup**.
2. Mit **<UP>** oder **<DOWN>** wählen Sie **Pan Angle** or **Tilt Angle** aus.
3. Drücken Sie auf **<ENTER>**.
4. Mit **<UP>**, **<DOWN>**, **<LEFT>** oder **<RIGHT>** wählen Sie **540** (540° schwenkung), **360** oder **270** (360° oder 270° für die Schwenkung bzw. Neigung), **180** (180° für die Schwenkung bzw. Neigung) oder **90** (90° Neigung) aus.
5. Betätigen Sie **<ENTER>**.

Verdunkelung bei Schwenkungs-/Neigungsbewegung

Zur Einstellung, ob das Gerät während der Schwenkungs- oder Neigungsbewegung verdunkelt wird, gehen Sie wie folgt vor:

1. Navigieren Sie zum Menü **Setup**.
2. Mit **<UP>** oder **<DOWN>** wählen Sie **BL. O. P/T Move**.
3. Drücken Sie auf **<ENTER>**.
4. Mit **<UP>**, **<DOWN>**, **<LEFT>** oder **<RIGHT>** wählen Sie **NO** (keine Verdunkelung) oder **YES** (Verdunkelung während der Bewegung) aus.
5. Betätigen Sie **<ENTER>**.

Bildschirm sperren

Zum vollständigen Sperren oder Entsperren des Bedienfelds gehen Sie wie folgt vor:

1. Navigieren Sie zum Menü **Setup**.
2. Mit **<UP>** oder **<DOWN>** wählen Sie **Lock Screen** aus.
3. Drücken Sie auf **<ENTER>**.
4. Mit **<UP>**, **<DOWN>**, **<LEFT>** oder **<RIGHT>** wählen Sie **NO** (Bedienfeld wird nicht gesperrt) oder **YES** (für den Zugriff auf das Bedienfeld ist ein Sicherheitscode erforderlich) aus.
5. Betätigen Sie **<ENTER>**.

So greifen Sie auf das gesperrte Bedienfeld zu:

1. Betätigen Sie **<MENU>**.
2. Geben Sie den Passcode **0920** mit den Tasten ein:
   a. Mit **<DOWN>** wählen Sie die zu ändernde Nummer aus.
   b. Mit **<UP>** erhöhen Sie den Wert
   c. Wiederholen Sie dies, bis **0920** eingegeben wurde.
3. Betätigen Sie **<ENTER>**.

Zwischen Schwenkung und Neigung wechseln

Um zwischen den Schwenkungs- und Neigungsfunktionen zu wechseln, sodass das Steuerelement, mit dem normalerweise die Schwenkung gesteuert wird, dann die Neigung gesteuert wird, und umgekehrt, gehen Sie wie folgt vor:

1. Navigieren Sie zum Menü **Setup**.
2. Mit **<UP>** oder **<DOWN>** wählen Sie **Swap XY** aus.
3. Drücken Sie auf **<ENTER>**.
4. Mit **<UP>**, **<DOWN>**, **<LEFT>** oder **<RIGHT>** wählen Sie **NO** (normale Schwenkung und Neigung) oder **YES** (Schwenkung steuert Neigung, Neigung steuert Schwenkung) aus.
5. Betätigen Sie **<ENTER>**.

WDMX zurücksetzen

Zum Zurücksetzen der WDMX-Verbindung vom Maverick Storm 1 Wash gehen Sie wie folgt vor:

1. Navigieren Sie zum Menü **Setup**.
2. Mit **<UP>** oder **<DOWN>** wählen Sie **WDMX Reset** aus.
3. Drücken Sie auf **<ENTER>**.
4. Mit **<UP>**, **<DOWN>**, **<LEFT>** oder **<RIGHT>** wählen Sie **NO** (Verbindung nicht zurücksetzen) oder **YES** (Verbindung zurücksetzen) aus.
5. Betätigen Sie **<ENTER>**.

Sobald ein WDMX-Empfänger mit einem bestimmten WDMX-Sender verbunden ist, bleibt er so lange mit diesem bestimmten Sender verbunden, bis er mit einem anderen verbunden wird.

Timer der Hintergrundbeleuchtung

So stellen Sie die Dauer der Inaktivität ein, bei der die Hintergrundbeleuchtung des Displays abschaltet:

1. Navigieren Sie zum Menü **Setup**.
2. Mit **<UP>** oder **<DOWN>** wählen Sie **Backlight Timer** aus.
3. Drücken Sie auf **<ENTER>**.
4. Mit **<UP>**, **<DOWN>**, **<LEFT>** oder **<RIGHT>** wählen Sie **30S** (nach 30 Sekunden Inaktivität), **1M** (nach 1 Minute Inaktivität), **5M** (nach 5 Minuten Inaktivität), oder **ON** (schaltet nicht ab) aus.
5. Betätigen Sie **<ENTER>.**

Datenverlust

Geht ein Eingangssignal verloren, reagiert der Maverick Storm 1 Wash auf zwei Arten: Entweder das Gerät hält das zuletzt empfangene Signal oder alle LEDs werden verdunkelt.

Um einzustellen, auf welche Art das Gerät reagiert, gehen Sie wie folgt vor:

1. Navigieren Sie zum Menü **Setup**.
2. Mit **<UP>** oder **<DOWN>** wählen Sie **Loss of Data** aus.
3. Drücken Sie auf **<ENTER>**.
4. Mit **<UP>**, **<DOWN>**, **<LEFT>** oder **<RIGHT>** wählen Sie **Hold** (hält das zuletzt empfangene Signal) oder **Close** (alle LEDs werden verdunkelt) aus.
5. Betätigen Sie **<ENTER>**.

Lüfterdrehzahl

Zum Einstellen der Lüfterdrehzahl gehen Sie wie folgt vor:

1. Navigieren Sie zum Menü **Setup**.
2. Mit **<UP>** oder **<DOWN>** wählen Sie **Fans** aus.
3. Drücken Sie auf **<ENTER>**.
4. Mit **<UP>**, **<DOWN>**, **<LEFT>** oder **<RIGHT>** wählen Sie **Auto** (Einstellung der Lüfterdrehzahl gemäß Gerätetemperatur), **Full** (maximale Lüfterdrehzahl) oder **ECO** (leister Lüfterbetrieb) aus.
5. Betätigen Sie **<ENTER>**.

Farbmischungs-Modus

Der Maverick Storm 1 Wash verfügt über einen Modus, in dem eine Farbmischung aus CMY (kobaltblau, magenta und gelb) abgebildet wird. In diesem Modus ist die Dimmung umgekehrt (000 = 100%, 255 = 0%) und die roten, grünen und blauen Kanäle steuern die Farben Kobaltblau, Magenta bzw. Gelb.

So stellen Sie den Farbmischungs-Modus:

1. Navigieren Sie zum Menü **Setup**.
2. Mit **<UP>** oder **<DOWN>** wählen Sie **C Mixing Mode** aus.
3. Drücken Sie auf **<ENTER>**.
4. Mit **<UP>**, **<DOWN>**, **<LEFT>** oder **<RIGHT>** wählen Sie **RGBW** (additiver Modus: rot, grün, blau und weiß) oder **CMY** (subtraktiver Modus: Rot steuert Kobaltblau, Grün steuert Magenta, Blau steuert Gelb) aus.
5. Betätigen Sie **<ENTER>**.

Dimmungskurve

Zum Festlegen der Dimmungskurve gehen Sie wie folgt vor:

1. Navigieren Sie zum Menü **Setup**.
2. Mit **<UP>** oder **<DOWN>** wählen Sie **Dimmer Curve** aus.
3. Drücken Sie auf **<ENTER>**.
4. Mit **<UP>**, **<DOWN>**, **<LEFT>** oder **<RIGHT>** wählen Sie **Linear**, **Square**, **I Squa** oder **SCurve** aus.
5. Betätigen Sie **<ENTER>**.

Dimmungsgeschwindigkeit

Zum Einstellen der Dimmungsgeschwindigkeit gehen Sie wie folgt vor:

1. Navigieren Sie zum Menü **Setup**.
2. Mit **<UP>** oder **<DOWN>** wählen Sie **Dimmer Speed** aus.
3. Drücken Sie auf **<ENTER>**.
4. Mit **<UP>**, **<DOWN>**, **<LEFT>** oder **<RIGHT>** wählen Sie **Smooth** oder **Fast** aus.
5. Betätigen Sie **<ENTER>**.

Pulsweitenmodulation

Befolgen Sie die nachstehenden Anweisungen, um die PWM-Frequenz einzustellen:

1. Navigieren Sie zum Menü **Setup**.
2. Mit **<UP>** oder **<DOWN>** wählen Sie **PWM Option** aus.
3. Drücken Sie auf **<ENTER>**.
4. Mit **<UP>**, **<DOWN>**, **<LEFT>** oder **<RIGHT>** wählen Sie PWM-Frequenz **600Hz, 1200Hz, 2000Hz, 4000Hz, 6000Hz** oder **15000Hz**.
5. Betätigen Sie **<ENTER>**.

Farbbalance

Zum Einstellen der maximalen Werte einer gegebenen Farbe in der Farbmischung gehen Sie wie folgt vor:

1. Navigieren Sie zum Menü **Setup**.
2. Mit **<UP>** oder **<DOWN>** wählen Sie **Color Balance** aus.
3. Drücken Sie auf **<ENTER>**.
4. Mit **<UP>** oder **<DOWN>**, wählen Sie den zu ändernden Farbwert aus, aus **Red**, **Green**, **Blue**, oder **Whit**.
5. Drücken Sie auf **<ENTER>**.
6. Mit **<UP>**, **<RIGHT>**, <**DOWN>** oder **<LEFT>** erhöhen oder verringern Sie den Wert.
7. Betätigen Sie **<ENTER>**.
8. Wiederholen Sie die Schritte 4–7 bis die gewünschte Farbbalance eingestellt ist.

Auswahl der Voreinstellung

Mit dieser Option können Sie 3 verschiedene, voreingestellte Konfigurationen von Menüoptionen auswählen. Zum Speichern und Einstellen dieser Voreinstellungen gehen Sie wie folgt vor:

1. Navigieren Sie zum Menü **Setup**.
2. Mit **<UP>** oder **<DOWN>** wählen Sie **Preset Select** aus.
3. Drücken Sie auf **<ENTER>**.
4. Mit **<UP>**, **<DOWN>**, **<LEFT>** oder **<RIGHT>** wählen Sie die Voreinstellungen aus **PRESET A**, **PRESET B** oder **PRESET** aus.
5. Betätigen Sie **<ENTER>**.
6. Das Gerät wird zurückgesetzt. An den Menüoptionen vorgenommene Änderungen werden in dieser Voreinstellung gespeichert.

Presets können über eine DMX-Verbindung auf andere Maverick Storm 1 Wash-Produkte hochgeladen werden. Um dies zu tun:

1. Verbinden Sie den DMX-Out des Produkts mit den gewünschten Voreinstellungen mit dem DMX-In des zu aktualisierenden Produkt.
2. Schalten Sie beide Produkte ein.
3. Navigieren Sie auf dem Produkt mit den gewünschten Voreinstellungen zum Menü **Setup**.
4. Mit **<UP>** oder **<DOWN>** wählen Sie **Preset Sync** aus.
5. Drücken Sie auf **<ENTER>**.
6. Verwenden Sie **<UP>** oder **<DOWN>** um **NO** (Einstellungen nicht hochladen) oder **YES** (Einstellungen hochladen).
7. Betätigen Sie **<ENTER>**.

Funktionen zum Zurücksetzen

So setzen Sie die Schwenkungs-, Neigungs- oder alle Funktionen auf den Zustand beim Starten des Geräts zurück:

1. Navigieren Sie zum Menü **Setup**.
2. Mit **<UP>** oder **<DOWN>** wählen Sie **Reset Function** aus.
3. Drücken Sie auf **<ENTER>**.
4. Mit **<UP>** oder **<DOWN>** wählen Sie aus **Pan**/**Tilt, Zoom** oder **All**, die Funktion aus, die zurückgesetzt werden soll.
5. Drücken Sie auf **<ENTER>**.
6. Mit **<UP>**, **<DOWN>**, **<LEFT>** oder **<RIGHT>** wählen Sie **NO** (nicht zurücksetzen) or **YES** (zurücksetzen) aus.
7. Betätigen Sie **<ENTER>**.

Zurücksetzen auf Werkseinstellung

Um den Maverick Storm 1 Wash auf die Werkseinstellungen zurückzusetzen, gehen Sie wie folgt vor:

1. Navigieren Sie zum Menü **Setup**.
2. Mit **<UP>** oder **<DOWN>** wählen Sie **Factory Settings** aus.
3. Drücken Sie auf **<ENTER>**.
4. Mit **<UP>**, **<DOWN>**, **<LEFT>** oder **<RIGHT>** wählen Sie **NO** (nicht zurücksetzen) oder **YES** (auf Werkseinstellungen zurücksetzen) aus.
5. Betätigen Sie **<ENTER>**.

Systeminformationen

Alle Informationen zum aktuellen Status des Maverick Storm 1 Wash können über das Menü **Sys Info** des Geräts abgerufen werden. Zum Anzeigen dieser Informationen gehen Sie wie folgt vor:

1. Drücken Sie wiederholt auf **<MENU>**, bis der Startbildschirm auf dem Display angezeigt wird. Betätigen Sie **<ENTER>**.
2. Mit **<UP>**, **<DOWN>**, **<LEFT>** oder **<RIGHT>** wählen Sie **Sys Info** aus.
3. Drücken Sie auf **<ENTER>**.
4. Mit **<UP>** oder **<DOWN>** wählen Sie **Fixture Information** (Firmwareversion, Betriebsmodus, Startadresse usw), **Fan Information** (Drehzahl der Lüfter in U/min), **Error Information** (Fehler oder **No Error!**) oder **Channel Information** (aktueller Wert aller Signaleingangskanäle).
5. Betätigen Sie **<ENTER>**.
6. Mit **<UP>** oder **<DOWN>** scrollen Sie durch die Informationen.

Offset-Modus

Im Offset-Modus kann eine Feinanpassung der Startposition aller beweglichen Teile im optischen Pfad sowie der Schwenkungs- und Neigungsbewegungen erfolgen. Damit kann verhindert werden, dass die beweglichen Teile in ihrer Startposition nicht in den optischen Pfad ragen und die Lichtleistung reduzieren:

1. Beginnen Sie in der Menüstruktur mit der Hauptebene; drücken Sie auf **<MENU>** und halten Sie es gedrückt, bis der Bildschirm mit dem Sicherheitscode erscheint.
2. Geben Sie anhand einer der folgenden Methoden den Sicherheitscode **2323** Mit den Tasten ein:
   a. Mit **<DOWN>** wählen Sie die zu ändernde Nummer aus.
   b. Mit **<UP>** erhöhen Sie den Wert.
   c. Wiederholen Sie dies, bis **2323** eingegeben wurde.
3. Betätigen Sie **<ENTER>**.
4. Damit gelangen Sie zum Menü-Bildschirm **Zero Adjust**.

SCHWENKUNG

Zum Anpassen des Startpunktes des Schwenkungsmotors gehen Sie wie folgt vor:

1. Mit **<UP>** oder **<DOWN>** wählen Sie **PAN** aus.
2. Betätigen Sie **<ENTER>**.
3. Mit **<UP>** oder **<DOWN>** erhöhen oder verringern Sie den Ausgangswert, von **000–255**.
4. Betätigen Sie **<ENTER>**.

NEIGUNG

Zum Anpassen des Startpunktes des Neigungsmotors gehen Sie wie folgt vor:

1. Mit **<UP>** oder **<DOWN>** wählen Sie **TILT** aus.
2. Betätigen Sie **<ENTER>**.
3. Mit **<UP>** oder **<DOWN>** erhöhen oder verringern Sie den Ausgangswert, von **000–255**.
4. Betätigen Sie **<ENTER>**.

ZOOM

Zum Anpassen des Startpunktes des Zoommotors gehen Sie wie folgt vor:

1. Mit **<UP>** oder **<DOWN>** wählen Sie **ZOOM**.
2. Betätigen Sie **<ENTER>**.
3. Mit **<UP>** oder **<DOWN>** erhöhen oder verringern Sie den Ausgangswert, von **000–255**.
4. Betätigen Sie **<ENTER>**.

MAC-Adresse

Zum Anpassen der vierten, fünften oder sechsten Ziffer der MAC-Adresse gehen Sie wie folgt vor:

1. Mit **<UP>** oder **<DOWN>** wählen Sie **MAC4**, **MAC5** oder **MAC6**.
2. Betätigen Sie **<ENTER>**.
3. Mit **<UP>** oder **<DOWN>** erhöhen oder verringern Sie den Ausgangswert, von **000–255**.
4. Betätigen Sie **<ENTER>**.

Webserver

Der Zugriff auf den Maverick Storm 1 Wash Webserver kann von jedem Computer aus erfolgen, der sich im gleichen Netzwerk wie das Gerät befindet. Er erlaubt einen Netzwerkzugriff auf Systeminformationen, Einstellungen wie die Steuerungseinrichtung, manuelle Tests aller Funktionen, Firmware-Aktualisierungen und die Möglichkeit, das Kennwort für den Webserver zu ändern.

1. Schließen Sie das Gerät an der Stromversorgung an und stellen Sie das Steuerungsprotokoll auf **Art-Net** und den IP-Modus auf **Static** ein.
2. Verbinden Sie das Gerät per Netzwerkkabel mit einem Windows-Computer.
3. Auf dem Computer stellen Sie die IP-Adresse des neuen Netzwerks ein, damit er die gleichen ersten drei Ziffern hat wie die IP-Adresse des Geräts (siehe IP-Adresse).
4. Geben Sie die IP-Adresse des Geräts in die Browserleiste des Browsers im Computer ein.
5. Geben Sie zur Anmeldung sowohl Benutzername als auch Kennwort **admin** ein.

Information

Auf der Seite **Information** im Webserver sind die aktuellen Einstellungen und die Systeminformationen des Maverick Storm 1 Wash zu sehen.

Setup

Auf der Seite **Setup** im Webserver sind Optionen zur Steuerung aufgeführt, ähnlich wie im Menü **Setup** des Geräts. Klicken Sie auf **Save Settings** um die neue Konfiguration an das Gerät zu senden.

Manual Test

Auf der Seite Manual Test im Webserver können alle Ausgabefunktionen des Geräts über den Browser gesteuert werden. Zum Zurücksetzen aller Einstellungen auf die Werkseinstellungen klicken Sie auf **Reset**.

Firmware Update

Auf der Seite **Upgrade** im Webserver kann das Gerät mit der neuesten Firmware aktualisiert werden. Firmware-Aktualisierungen können unter:
https://www.chauvetprofessional.com/products/maverick-storm-1-wash/.

Security

Auf der Seite **Security** im Webserver kann das Kennwort für die Herstellung der Verbindung mit dem Webserver des Produkts geändert werden. Geben Sie das alte Kennwort ein (standardmäßig:**admin**) und dann das neue Kennwort zwei Mal. Klicken Sie dann auf **Submit** um das Kennwort zu ändern.

5. Wartung

Wartung des Geräts

Staubablagerungen reduzieren die Lichtabgabe und können zu Überhitzung führen. Das kann die Lebensdauer des Leuchtmittels reduzieren und/oder die mechanische Abnutzung beschleunigen. Zum Erhalt der optimalen Leistungsfähigkeit und der Minimierung der Abnutzung sollten Sie Ihren Lichteffekt mindestens zweimal pro Monat reinigen. Allerdings hängt die erforderliche Häufigkeit der Reinigung von der Nutzung und den Umgebungsbedingungen ab.
Zum Reinigen des Geräts befolgen Sie die Anweisungen unten:

1. Trennen Sie das Gerät vom Stromnetz.
2. Warten Sie, bis das Gerät auf Raumtemperatur abgekühlt ist.
3. Verwenden Sie einen Staubsauger (oder Druckluft) sowie eine weiche Bürste, um den Staub auf der Oberfläche des Geräts und in den Lüftungsbereichen zu entfernen.
4. Reinigen Sie alle transparenten Oberflächen mit einer milden Seifenlösung, mit ammoniakfreiem Glasreiniger oder Isopropylalkohol.
5. Geben Sie die Lösung direkt auf ein weiches, faserfreies Baumwolltuch oder Linsenreinigungstuch.
6. Ziehen Sie sanft Schmutz oder Ablagerungen in Richtung der Außenkanten der transparenten Oberflächen.
7. Polieren Sie sorgfältig diese transparenten Oberflächen, bis alle Schmutzfilme und Fasern verschwunden sind.

Trocknen Sie die transparenten Oberflächen immer sorgfältig nach der Reinigung ab.

6. Technische Daten

Abmessungen und Gewicht

Länge	Breite	Höhe	Gewicht
319 mm (12,5 Zoll)	414 mm (16,3 Zoll)	477 mm (18,77 Zoll)	27 kg (59 lb)

Hinweis: Abmessungen in Zoll sind gerundet.

Leistungsaufnahme

Eingangsspannung	Bereich	Spannungsschalter
Vorschaltgerät (integriert)	100-240 V AC 50/60 Hz	Autom. Spann.-Erkennung

Parameter	120 V / 60 Hz	208 V / 60 Hz	230 V / 50 Hz
Stromverbrauch	443 W	443 W	430 W
Betriebsstromstärke	3.75 A	2.21 A	1.91 A
Stromstärke für Serienschaltung (Geräte)	13.6 A (3 Produkten)	13.6 A (6 Produkten)	13.6 A (7 Produkten)
Sicherung	T 8 A, 250 V	T 8 A, 250 V	T 8 A, 250 V

I/O-Eingangsbuchse	USA/weltweit	GB/Europa
Stromeingangsbuchse	Seetronic Powerkon IP65	Seetronic Powerkon IP65
Stromausgangsbuchse	Seetronic Powerkon IP65	Seetronic Powerkon IP65
Netzkabelstecker	Edison (USA)	Lokaler Stecker

Leuchtquelle

Typ	Farbe	Menge	Leistung	Strom	Betriebsdauer
LED	Vierfarben RGBW	19	20 W	1.3 A	50.000 Stunden

Lichttechnische Daten

Abstrahlwinkel	Feldwinkel	Zoomwinkel	Beleuchtungs-stärke @ 5 m (7°)	Beleuchtungs-stärke @ 5 m (49°)	Farbtemperatur
7°–27°	11°–42°	11°–42°	11,032 lux	832 lux	2800–10,000 K

Wärmeentwicklung

Laser Max. externe Temp.	Kühlsystem
45 °C (113 °F)	Gebläseunterstützte Konvektion

DMX

I/O-Buchsen	Kanalreichweite (Single Control)	Kanalreichweite (Dual Control Movement)	Kanalreichweite (Dual Control Pixels)
5-poliger IP-bewerteter XLR	20, 96, 178 oder 216	8, 20 oder 26	57, 76 oder 152

Art-Net™/sACN

I/O-Buchsen	Kanalreichweite (Single Control)	Kanalreichweite (Dual Control Movement)	Kanalreichweite (Dual Control Pixels)
Neutrik IP-RJ45	20, 96, 178 oder 216	8, 20 oder 26	57, 76 oder 152

ArKaos Kling-Net

I/O-Buchsen	Kanalbereich
Neutrik IP-RJ45	Bestimmt nach ArKaos MediaMaster-Software

Bestellung

Produktname	Artikelname	Produktcode	UPC-Nummer
Maverick Storm 1 Wash	MAVERICKSTORM1WASH	08011504	781462218522

UL 1573
CSA C22.2 No. 166
E113093

RoHS

Photometrie-Diagramm

	Schmal		Maverick Storm 1 Wash (Kaiserliche)		Weit	
Abstand	7° Strahldurchmesser	11° Feld-durch-messer	Footcandle	Footcandle	27° Strahldurchmesser	42° Feld-durch-messer
15 ft	1.83 ft	2.89 ft	1,226	92	7.20 ft	11.52 ft
20 ft	2.45 ft	3.85 ft	690	52	9.60 ft	15.35 ft
30 ft	3.67 ft	5.78 ft	306	23	14.40 ft	23.03 ft
40 ft	4.89 ft	7.70 ft	172	13	19.21 ft	30.71 ft
50 ft	6.12 ft	9.63 ft	110	8	24.01 ft	38.39 ft
75 ft	9.17 ft	14.44 ft	49	6	28.81 ft	46.06 ft
100 ft	12.23 ft	19.26 ft	28	2	48.02 ft	76.77 ft
125 ft	15.29 ft	24.07 ft	18	1	60.02 ft	95.97 ft
150 ft	18.35 ft	28.89 ft	12	1	72.02 ft	115.16 ft

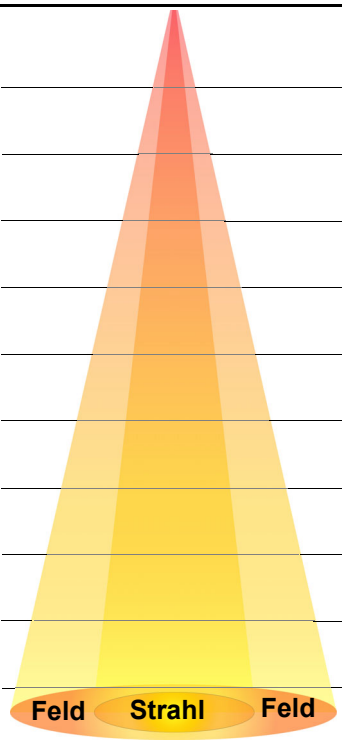

	Narrow		Maverick Storm 1 Wash (Metrisch)		Weit	
Abstand	7° Strahldurchmesser	11° Feld-durch-messer	Lux	Lux	27° Strahldurchmesser	42° Feld-durch-messer
1 m	0.12 m	0.19 m	275,800	20,800	0.48 m	0.77 m
2 m	0.24 m	0.39 m	68,950	5,200	0.96 m	1.54 m
5 m	0.61 m	0.96 m	11,032	832	2.40 m	3.84 m
8 m	0.98 m	1.54 m	4,309	325	3.84 m	6.14 m
10 m	1.22 m	1.93 m	2,758	208	4.80 m	7.68 m
15 m	1.83 m	2.89 m	1,226	92	7.20 m	11.52 m
20 m	2.45 m	3.85 m	690	52	9.60 m	15.35 m
25 m	3.06 m	4.81 m	441	33	12.00 m	19.19 m
30 m	3.67 m	5.78 m	306	23	14.40 m	23.03 m

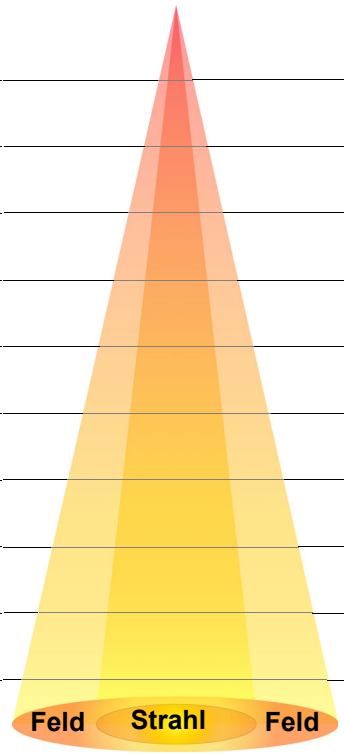

Reklamationen

Wenn Sie Unterstützung benötigen oder ein Gerät zurückgeben möchten:

- Wenn Sie Ihren Wohnsitz in den USA haben, wenden sich an Chauvet World Headquarters.
- Wenn Sie Ihren Wohnsitz in GB oder Irland haben, wenden Sie sich an Chauvet Europe Ltd.
- Wenn Sie Ihren Wohnsitz in Benelux haben, wenden Sie sich an Chauvet Europe BVBA.
- Wenn Sie Ihren Wohnsitz in Frankreich haben, wenden sich an Chauvet France.
- Wenn Sie Ihren Wohnsitz in Deutschland haben, wenden sich an Chauvet Germany.
- Wenn Sie Ihren Wohnsitz in Mexiko haben, wenden Sie sich an Chauvet Mexiko.
- Wenn Sie in einem anderen Land leben, wenden Sie sich NICHT an Chauvet. Wenden Sie sich stattdessen an Ihren lokalen Lieferanten. Unter www.chauvetprofessional.com finden Sie die Lieferanten außerhalb der USA, GB, Irlands, Benelux, Frankreich, Deutschland, und Mexikos.

Kunden außerhalb der USA, GB, Irland, Benelux, Frankreich, Deutschland, oder Mexiko wenden sich an den aufgeführten Lieferanten und befolgen die Anweisungen zum Zurücksenden der Geräte von Chauvet. Um zu den Kontaktdaten zu gelangen, besuchen Sie bitte unsere Website unter www.chauvetprofessional.com.

Nehmen Sie telefonisch Kontakt mit dem Technischen Support von Chauvet auf, und fordern Sie vor dem Verschicken eine Warenrücksendegenehmigungsnummer (RMA) an. Seien Sie darauf vorbereitet, die Modellnummer, Seriennummer und eine kurze Beschreibung des Grundes für das Zurückschicken angeben zu können.
Um eine Serviceanfrage online zu stellen, gehen Sie zu www.chauvetprofessional.com/service-request.
Senden Sie die Ware frei, in der Originalverpackung und mit den originalen Zubehörteilen zurück. Chauvet lässt keine Retouren abholen.
Schreiben Sie die RMA gut leserlich auf die Verpackung. Chauvet weist alle Waren zurück, die keine RMA besitzen.

Schreiben Sie die RMA auf ein ordnungsgemäß angebrachtes Hinweisschild. Die RMA NICHT DIREKT auf den Karton schreiben.

Bevor Sie die Ware versenden, schreiben Sie klar und deutlich folgende Informationen auf einen Bogen Papier und legen ihn in die Verpackung:

- Ihr Name
- Ihre Adresse
- Ihre Telefonnummer
- RMA-Nummer
- Eine kurze Problembeschreibung

Achten Sie auf eine sachgemäße Verpackung der Ware. Schäden, die durch unsachgemäßes Verpacken entstanden sind, liegen in Ihrer Verantwortung. Eine FedEx-Verpackung oder doppelte Verpackung wird empfohlen.

Chauvet behält sich das Recht vor, nach eigenem Ermessen über Reparatur oder Ersatz der Ware zu befinden.

Kontaktiere Uns

Allgemeine Information	Technischer Support
Chauvet World Headquarters	
Adresse: 5200 NW 108th Ave. Sunrise, FL 33351 Telefon: (954) 577-4455 Fax: (954) 929-5560 Zollfrei: (800) 762-1084	Telefon: (844) 393-7575 Fax: (954) 756-8015 Email: chauvetcs@chauvetlighting.com Webseite: www.chauvetdj.com
Chauvet Europe Ltd	
Adresse: Unit 1C Brookhill Road Industrial Estate Pinxton, Nottingham, UK NG16 6NT Telefon: +44 (0) 1773 511115 Fax: +44 (0) 1773 511110	Email: UKtech@chauvetlighting.eu Webseite: www.chauvetdj.eu
Chauvet Europe BVBA	
Adresse: Stokstraat 18 9770 Kruishoutem Belgium Telefon: +32 9 388 93 97	Email: BNLtech@chauvetlighting.eu Webseite: www.chauvetdj.eu
Chauvet France	
Adresse: 3, Rue Ampère 91380 Chilly-Mazarin France Telefon: +33 1 78 85 33 59	Email: FRtech@chauvetlighting.fr Webseite: www.chauvetdj.eu
Chauvet Germany	
Adresse: Bruno-Bürgel-Str. 11 28759 Bremen Germany Telefon: +49 421 62 60 20	Email: DEtech@chauvetlighting.de Webseite: www.chauvetdj.eu
Chauvet Mexico	
Adresse: Av. de las Partidas 34 - 3B (Eingang von der Calle 2) Zona Industrial Lerma Lerma, Edo. de México, CP 52000 Telefon: +52 (728) 690-2010	Email: servicio@chauvet.com.mx Webseite: www.chauvetdj.mx

Kunden außerhalb der USA, GB, Irland, Benelux, Frankreich, Deutschland, oder Mexiko wenden sich an ihren Lieferanten. Befolgen Sie die Anweisungen zum Erhalt von Unterstützung oder zur Rückgabe eines Produkts. Um zu den Kontaktdaten zu gelangen, besuchen Sie unsere Website.

1. Voordat tu begint

Wat is er inbegrepen

- Maverick Storm 1 Wash
- 2 Omegabeugels met bevestigingsapparatuur
- Seetronic Powerkon IP65-netsnoer naar blanke draad
- Gebruikershandleiding

Uitpakinstructies

Pak het product direct voorzichtig uit en controleer de doos om te controleren of alle onderdelen in de verpakking zitten en in goede conditie zijn.

Claims

Als de doos of de inhoud (het product en meegeleverde accessoires) beschadigd zijn door de verzending of tekenen van ruwe behandeling vertonen, laat dit dan onmiddellijk weten aan de vervoerder en niet aan Chauvet. Als u dit niet tijdig doet, kan uw claim bij de vervoerder verlopen. Daarnaast moet u de verpakking en al het verpakkingsmateriaal bewaren voor inspectie.
Voor andere problemen, zoals missende componenten of onderdelen, schade die niet is veroorzaakt door de verzending, kunt u binnen 7 dagen na ontvangst een claim indienen bij Chauvet.

Tekstconventies

Conventie	Betekenis
1–512	Een reeks waarden
50/60	Een set waarden waarvan er slechts één gekozen kan worden
Settings	Een menuoptie die niet gewijzigd kan worden
<ENTER>	Een toets die op het bedieningspaneel van het product moet worden ingedrukt
ON	Een waarde die ingevuld of geselecteerd moet worden

Symbolen

Symbool	Betekenis
⚠	Kritieke installatie-, configuratie- of bedieningsinformatie. Het negeren van deze informatie kan ervoor zorgen dat het product niet werkt, beschadigd raakt of leidt tot letsel van de gebruiker.
ⓘ	Belangrijke installatie- of configuratie-informatie. Als deze informatie niet wordt gebruikt kan het product net correct functioneren.
✎	Nuttige informatie.

Verwachte levensduur van de LED-lamp

LED-lampen gaan met de loop der tijd achteruit in helderheid, voornamelijk door warmte. Als ze worden verpakt in clusters, ervaren LED-lampen hogere gebruikstemperaturen dan in ideale omstandigheden met één LED-lamp. Hierdoor kan het gebruik van geclusterde LED-lampen tot maximale intensiteit de levensduur van de LED-lamp aanzienlijk verminderen. Onder normale omstandigheden kan deze levensduur 40.000 tot 50.000 uur zijn. Als het verlengen van deze levensduur erg belangrijk is, kan de bedrijfstemperatuur worden verlaagd door de ventilatie rond het product te verbeteren en de omgevingstemperatuur te verlagen naar een optimale gebruikstemperatuur. Daarnaast kan het beperken van de algehele projectie-intensiteit de levensduur van de LED’s verder helpen verlengen.

Veiligheidsinstructies

Lees alle volgende vieligheidsvoorschriften voordat u dit product gebruikt. Deze voorschriften bevatten belangrijke informatie over de installatie, het gebruik en het onderhoud van dit product.

Alle geldende plaatselijke normen en regelgeving zijn van toepassing voor juiste installatie van dit product.

Dit product bevat geen onderdelen die door de gebruiker te onderhouden zijn. Een verwijzing naar onderhoud in deze gebruikershandleiding zal alleen van toepassing zijn op voldoende opgeleide gecertificeerde technici van Chauvet. Open nooit de behuizing en probeer geen reparaties uit te voeren.

Persoonlijke Veiligheid

- Vermijd directe blootselling van het oog aan de lichtbron als het product in werking is.
- Ontkoppel dit product vóór het onderhoud altijd eerst van zijn voedingsbron.
- Sluit dit product altijd aan op een geaard circuit om elektrocutierisico's uit te sluiten.
- Raak de behuizing van dit product tijdens gebruik niet aan, omdat het zeer warm kan worden.

Montage en Ophangen

- Dit product NIET onderdompelen (IP65). Dit product is voor gebruik binnenshuis of voor tijdelijk gebruik buitenshuis.
- Gebruik IP65 (of hoger) geclassificeerde stroom- en datakabels wanneer u dit product in een buitenomgeving gebruikt. Beveilig ongebruikte stroom- en gegevenspoorten met aangehechte IP65-afdekkingen.
- LET OP: Bij het verplaatsen van het product uit extreme omgevingen (bijv. koude vrachtwagen naar warme, vochtige balzaal), kan er condensvorming optreden op de elektronica van het product. Om storingen te vermijden moet het product volledig kunnen acclimatiseren aan de omgeving voordat het op stroom wordt aangesloten.
- Niet voor permanente installatie buitenshuis op locaties met extreme omgevingsomstandigheden. Dit omvat, maar is niet beperkt tot:
  - Blootstelling aan een zee / zoute omgeving (binnen 3 mijl van een zoutwaterlichaam).
  - Locaties waar de normale hoge of lage temperaturen het temperatuurbereik in deze handleiding overschrijden.
  - Locaties die gevoelig zijn voor overstromingen of begraven worden in de sneeuw.
  - Gebieden waar het product wordt blootgesteld aan extreme straling of bijtende stoffen.
- Monteer dit product op een plek met voldoende ventilatie, ten minste 50 cm van de aangrenzende oppervlakken.
- Zorg ervoor dat er geen brandbare materialen in de buurt van dit product zijn wanneer het in werking is.
- Als dit product wordt opgehangen, moet u het altijd met een veiligheidskabel vastmaken aan een bevestigingsmiddel.
- Draag het product nooit aan het stroomsnoer of een bewegend onderdeel.

Stroom en Bedrading

- Zorg ervoor dat het stroomsnoer niet knikt of beschadigt.
- Controleer altijd of u dit product koppelt aan de juiste spanning, volgens de specificaties in deze handleiding of op het specificatielabel van het product.
- Om onnodige slijtage te elimineren en zijn levensduur te verlengen, gedurende perioden wanneer het product niet wordt gebruikt, moet u het product van de stroom afsluiten door een aardlekschakelaar om te zetten of door het te ontkoppelen.
- Sluit dit product nooit aan op een dimmer of een regelweerstand.
- Koppel dit product nooit los van het stopcontact door aan het elektriciteitssnoer te trekken of te rukken.

Werking

- Gebruik dit product niet als u schade ziet aan de behuizing, lenzen of kabels. Laat de beschadigde onderdelen direct vervangen door een bevoegd monteur.
- Dek de ventilatiesleuven tijdens gebruik niet af om inwendige oververhitting te vermijden.
- De maximale omgevingstemperatuur bedraagt 45 °C. Gebruik dit product niet bij een hogere temperatuur.
- De minimale opstarttemperatuur is -20 °C. Start het product niet bij lagere temperaturen.
- De minimale omgevingstemperatuur is -30 °C. Gebruik het product niet bij lagere temperaturen.
- Stop direct met het gebruik van dit product in geval van ernstige gebruiksproblemen!

Neem contact op met de technische ondersteuning van Chauvet als uw Chauvet-product onderhoud nodig heeft.

2. Inleiding

Beschrijving

De Maverick Storm 1 Wash is een krachtige IP65-gecertificeerde RGBW Osram LED-moving-head. Het bevat een compacte en robuuste behuizing van gegoten aluminium, gebouwd met 316 roestvrijstalen schroeven om de ruwste omgevingen te weerstaan. Met een opbrengst van 6000 lumen zijn de op maat gemaakte optica uitstekend geschikt washing in het publiek of in de lucht, zelfs op grotere locaties. Verder dragen Pixel-mapping-effecten en een enorm zoombereik bij aan de veelzijdigheid van het apparaat, terwijl een virtueel gobowiel met achtergrondkleuren voor een keur aan meeslepende atmosferische effecten zorgt. Het voor RDM-geschikte apparaat bevat 16-bit dimming en kan aangestuurd worden via DMX, W-DMX, sACN, Art-Net™ en Kling-Net.

Eigenschappen

- Volledig uitgeruste IP65-gecertificeerde RGBW LED beugelwasharmatuur met pixelmapping en zoom
- 16-bits dimmen van de masterdimmer en individuele kleuren voor een vloeiende aansturing van vervagingen
- Ingebouwde kleuren voor snelle ontwerpmogelijkheden
- Ingebouwd virtueel gobowiel met achtergrondkleuren voor indrukwekkende atmosferische effecten
- Snelle beweging van zwenken, kantelen en zoomen
- Stille werking voor een breed scala aan installatiesituaties, zowel binnen als buiten
- DMX, WDMX, S ACN, Art-Net™ en Kling-Net-aansturing voor volledige flexibiliteit
- Geschikt voor RDM voor adressering op afstand en het oplossen van problemen
- 11°–42° zoomhoek voor variabele bundelgroottes
- Ware 1 compatibele voedingsingang
- Accubackupbeeldscherm met automatische rotatie afhankelijk van armatuuroriëntatie
- 3 menu-intellingen en vooraf ingestelde synchronisatie voor cross-loading naar meerdere soortgelijke armaturen voor eenvoudige showinstallatie

Productoverzicht

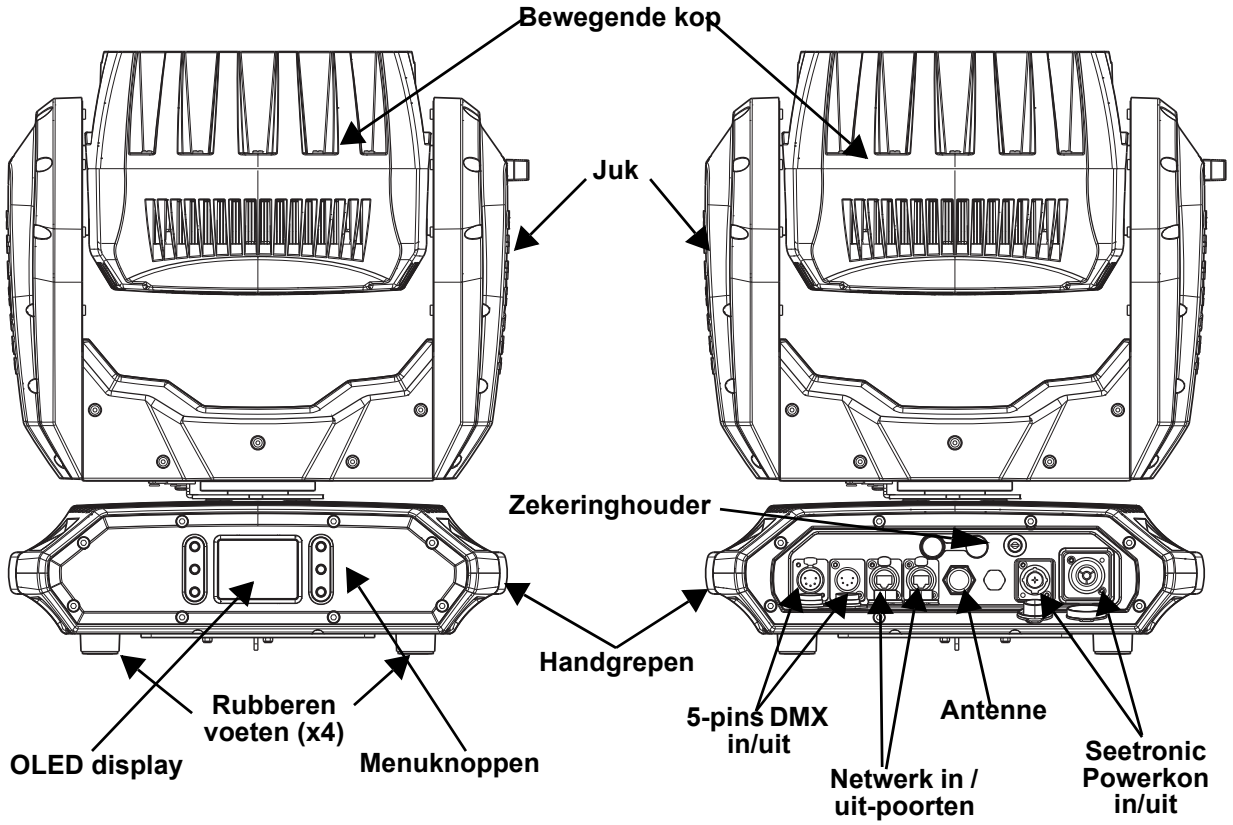

Productafmetingen

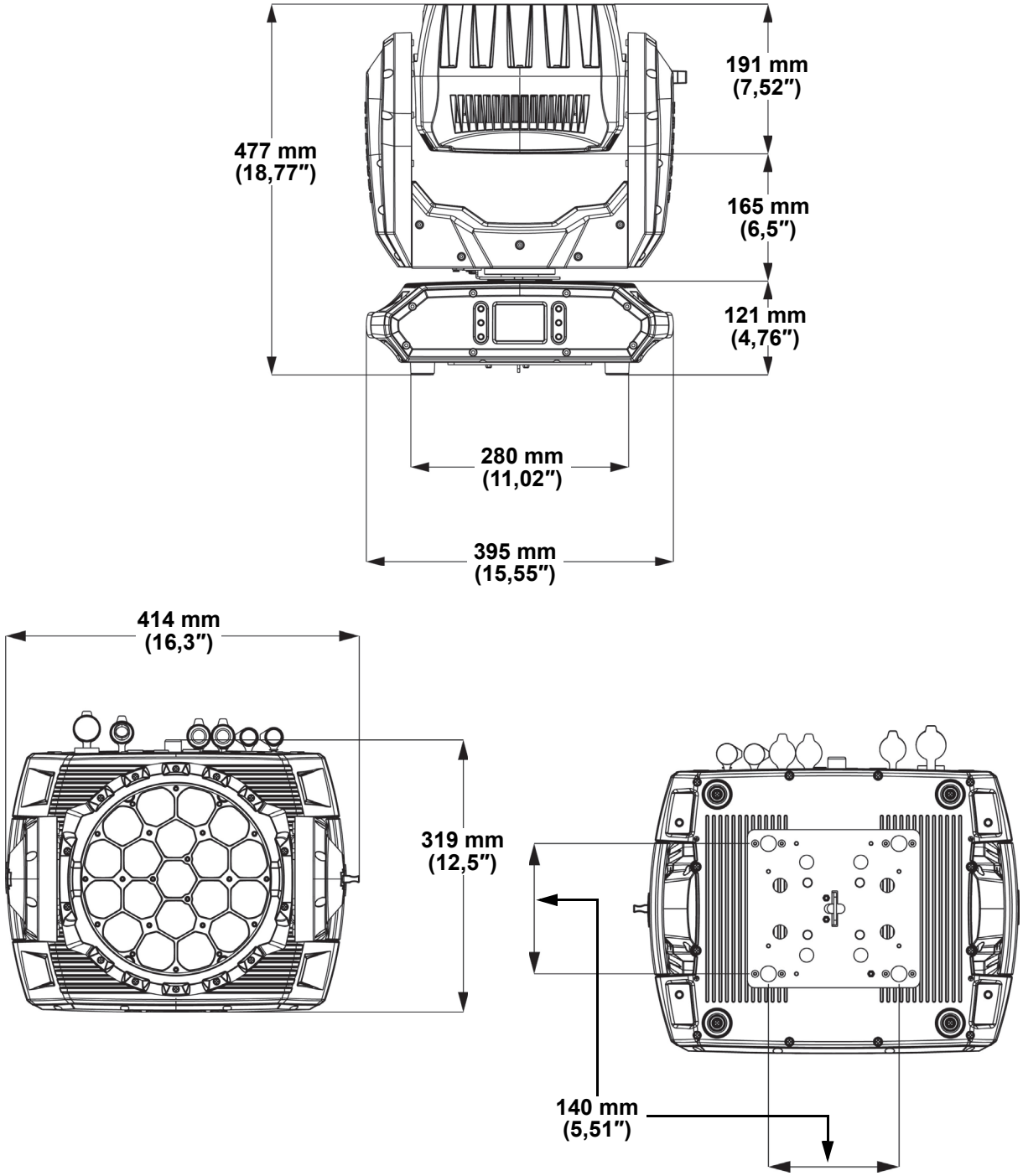

3. Instelling

AC-stroom

De Maverick Storm 1 Wash heeft een voeding met automatisch bereik, die kan werken met een ingangsspanning van 100 tot 240 VAC, 50/60 Hz. Om de vermogensvereisten te bepalen van het product (aardlekschakelaar, stopcontact en bedrading), moet de huidige waarde worden gebruikt die staat vermeld op het etiket dat is bevestigd aan het achterpaneel van het product of moet Technische Specificaties in deze handleiding geraadpleegd worden. Het gemelde spanningsvermogen geeft het gemiddelde stroomverbruik aan onder normale omstandigheden.

- **Sluit het product altijd aan op een beschermd circuit (aardlekschakelaar of zekering). Zorg ervoor dat het product voldoende elektrisch is geaard om het risico op elektrocutie of brand te vermijden.**
- **Sluit om onnodige slijtage te verhinderen en de levensduur te verlengen tijdens periodes van niet-gebruik het product via stroomonderbreker of de stekker volledig van stroom af.**

Sluit het product nooit aan op een reostaat (variabele weerstand) of dimmercircuit, zelfs als het reostaat- of dimmerkanaal alleen dient als een 0 tot 100%-schakelaar dient.

AC-stroom

De Maverick Storm 1 Wash wordt geleverd met een voedingskabel die is afgesloten met een Seetronic Powerkon-connector aan het ene uiteinde en een Edison-stekker aan het andere uiteinde (Amerikaanse markt). Als het netsnoer dat bij uw product is geleverd geen stekker heeft of als u de stekker wilt vervangen, gebruikt u de onderstaande tabel om de nieuwe stekker aan te sluiten.

Aansluiting	Snoer (VS)	Snoer (Europa)	Schroefkleur
AC Live	Zwart	Bruin	Geel/messing
AC Neutraal	Wit	Blauw	Zilver
AC Aarde	Groen/geel	Groen/geel	Groen

Vervangen van de zekering

1. Ontkoppel het apparaat van de stroom.
2. Gebruik een platkopschroevendraaier en schroef de kap van de zekeringshouder los van de behuizing.
3. Verwijder de doorgebrande zekering uit de houder en vervang deze met een andere zekering van hetzelfde type en vermogen (F 20 A, 250V).
4. Schroef de kap van de zekeringhouder terug en steek de stekker er weer in.

Ontkoppel het product van de stroom uit voordat u de zekering vervangt.

Vervang de zekering met een van hetzelfde type en met dezelfde waarde.

Power Linking

De Maverick Storm 1 Wash ondersteunt power linking. U kunt tot 3 Maverick Storm 1 Wash-producten koppelen bij 120 V, 6 producten bij 208 V of 7 producten bij 230 V. Dit product wordt geleverd met een voedingskabel. Voedingskabels zijn bij Chauvet verkrijgbaar voor aankoop.

Remote Device Management

Remote Device Management, of RDM is een standaard waarmee DMX-apparaten dankzij DMX-kabels in twee richtingen kunnen communiceren. Controleer de gebruikershandleiding van de DMX-regelaar of met de fabrikant aangezien niet alle DMX-regelaars deze mogelijkheid hebben. De Maverick Storm 1 Wash ondersteunt RDM-protocol waarmee feedback wijzigingen aan menumap-opties mogelijk maakt.

Montage

Vóór montage van het product moet u de veiligheidsaanbevelingen lezen en volgen die zijn aangegeven in de Veiligheidsinstructies.
Ga voor onze CHAUVET Professional lijn bevestigingsklemmen naar http://trusst.com/products/

Oriëntatie

De Maverick Storm 1 Wash-producten moeten worden gemonteerd in een positie volgens de planning voor veilig lasergebruik. Daarnaast moet er in voldoende ventilatie rond het product zijn voorzien.

Opbouw

- Vóór het nemen van een besluit over de locatie van het product, moet u er altijd voor zorgen dat er eenvoudige toegang is tot het product, voor onderhoud en programmering.
- Het product is niet bedoeld voor permanente installatie.
- Zorg ervoor dat u dit product uit de buurt van ontvlambaar materiaal monteert.
- Monteer nooit op plaatsen waar regen, hoge luchtvochtigheid, extreme temperatuurschommelingen of beperkte ventilatie van invloed kunnen zijn op het product.
- Controleer of de constructie of het oppervlak waar u het product op monteert het gewicht van het product kan dragen (zie Technische Specificaties).
- Hang dit product altijd met een veiligheidskabel aan een bevestigingsapparaat. Ga voor onze CHAUVET Professional-lijn met veiligheidskabels naar http://trusst.com/products/.
- Zorg er bij het monteren van het product op de vloer voor dat het product en de kabels zich niet bij mensen en voertuigen bevinden.
- Plaats de Maverick Storm 1 Wash zo dat deze vrij kan bewegen zonder iets of iemand te raken.
- Laat voldoende speling op de kabels om spanning te voorkomen en trek aan de pluggen.

Montagediagram

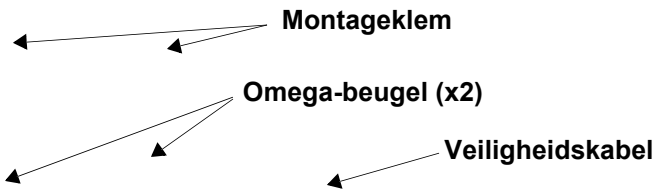

Montage boven het hoofd

Plaantsing op de vloer

Signal Connections

De Maverick Storm 1 Wash kan DMX-, WDMX-, Art-Net ™-, SACN- of Kling-Net-signalen ontvangen. De Maverick Storm 1 Wash heeft twee Ethernet-poorten en 5-pins DMX in- en uit-poorten. Voor meer informatie over DMX, lees de DMX-primer op: https://www.chauvetprofessional.com/wp-content/uploads/2016/06/DMX_Primer.pdf.

Zie WDMX Reset voor instructies over het koppelen van de Maverick Storm 1 Wash met een WDMX-zender.

Art-Net™ Connection

Art-Net ™ is een Ethernet-protocol dat TCP / IP gebruikt en een grote hoeveelheid DMX512-gegevens via een Ethernet-verbinding via een groot netwerk overdraagt. Een Art-Net ™ -protocol is beschikbaar op www.chauvetprofessional.com.

Art-Net™ ontworpen en auteursrecht door Artistic Licence Holdings Ltd.

sACN Connection

Streaming-ACN staat ook wel bekend als ANSI E1.31 en is een ethernetprotocol dat de laag- en opmaakstructuur gebruikt van Architecture for Control Networks om DMX512-gegevens te transporteren over IP of een ander ACN compatibel netwerk. ACN wordt onderhouden door de Professional Lighting and Sound Association (PLASA).

Kling-Net Connection

Kling-Net is een networkprotocol dat de automatische configuratie van displayapparaten met een Ethernet-verbinding mogelijk maakt. Raadpleeg de ArKaos softwarehandleiding voor uitgebreide instructies over het programmeren van dit product.

ArKaos Kling-Net biedt geen ondersteuning voor draai- en kantelfuncties en moet worden gepaard met een ander protocol voor volledige functionaliteit met de Maverick Storm 1 Wash.

Verbindingsdiagram

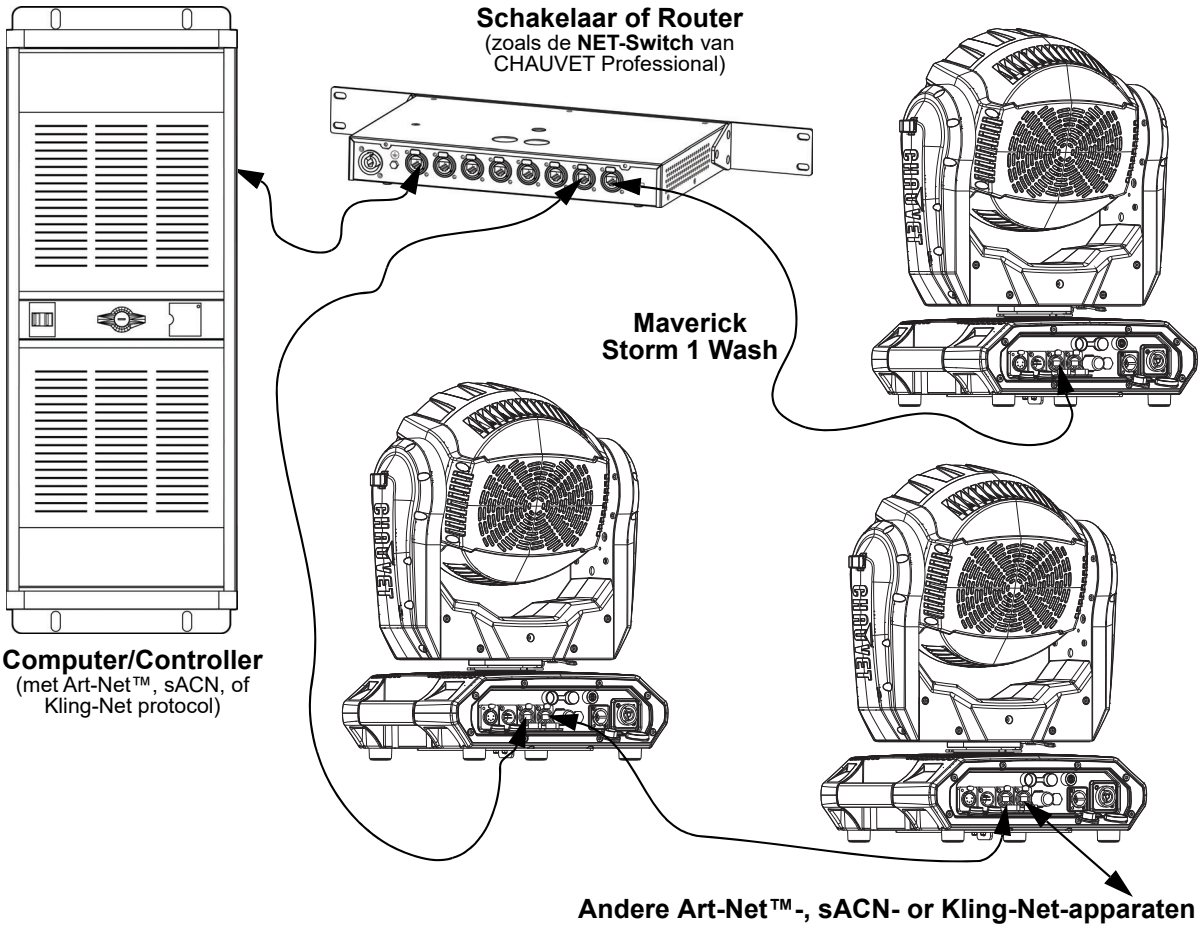

4. Werking

Beschrijving bedieningspaneel

Button	Function
⇧	Navigeert omhoog via het menu of verhoogt de numerieke waarde wanneer in een functie
▤	Sluit het huidige menu of functie af
⇩	Navigeert omlaag via het menu of verlaagt de numerieke waarde wanneer in een functie
⇦	Navigeert naar links door de menulijst
↵	Activeert het huidige getoonde menu of plaatst de huidige geselecteerde waarde in de geselecteerde functie
⇨	Navigeert naar rechts door de menulijst

Menumap

Programmeerniveaus					Beschrijving
Control Settings					Control Settings Belangrijkste Niveau
Control Settings	Single Control	DMX	Personality	Basic Standard Advanced Tour	Stelt de DMX-persoonlijkheid in (zie Controle Persoonlijkheden)
			Start Address	1–512	Stelt het DMX-startadres in
		ArtNet	Personality	Basic Standard Advanced Tour	Stelt de Art-Net™-persoonlijkheid in (zie Controle Persoonlijkheden)
			Start Address	1–512	Stelt de Art-Net™-startadres in
			Universe	0–255	Stelt de Art-Net™ universe in
		sACN	Personality	Basic Standard Advanced Tour	Stelt de sACN-persoonlijkheid in (zie Controle Persoonlijkheden)
			Start Address	1–512	Stelt de sACN-startadres in
			Universe	1–256	Stelt de sACN universe in
		WDMX	Personality	Basic Standard Advanced Tour	Stelt de WDMX-persoonlijkheid in (zie Controle Persoonlijkheden)
			Start Address	1–512	Stelt de WDMX-startadres in

Programmeerniveaus						Beschrijving
Control Settings (vervolg)						**Control Settings Belangrijkste Niveau**
Control Settings	**Dual Control**	**Movement**	**DMX**	**Personality**	**Basic**	Stelt de DMX-persoonlijkheid in (zie Controle Persoonlijkheden)
					Standard	
					Advanced	
				Start Address	**1–512**	Stelt het DMX-startadres in
			ArtNet	**Personality**	**Basic**	Stelt de Art-Net™-persoonlijkheid in (zie Controle Persoonlijkheden)
					Standard	
					Advanced	
				Start Address	**1–512**	Stelt de Art-Net™-startadres in
				Universe	**0–255**	Stelt de Art-Net™ universe in
			sACN	**Personality**	**Basic**	Stelt de sACN-persoonlijkheid in (zie Controle Persoonlijkheden)
					Standard	
					Advanced	
				Start Address	**1–512**	Stelt de sACN-startadres in
				Universe	**1–256**	Sets the sACN universe in
		Pixels	**DMX**	**Personality**	**Basic**	Stelt de DMX-persoonlijkheid in (zie Controle Persoonlijkheden)
					Standard	
					Advanced	
				Start Address	**1–512**	Stelt het DMX-startadres in
			ArtNet	**Personality**	**Basic**	Stelt de Art-Net™-persoonlijkheid in (zie Controle Persoonlijkheden)
					Standard	
					Advanced	
				Start Address	**1–512**	Stelt de Art-Net™-startadres in
				Universe	**0–255**	Stelt de Art-Net™ universe in
			sACN	**Personality**	**Basic**	Stelt de sACN-persoonlijkheid in (zie Controle Persoonlijkheden)
					Standard	
					Advanced	
				Start Address	**1–512**	Stelt de sACN-startadres in
				Universe	**1–256**	Stelt de sACN universe in
			Kling-Net	**Personality**	**Basic**	Stelt de Kling-Net-persoonlijkheid in (zie Controle Persoonlijkheden)
					Standard	

In Dual Control (dubbele regel) modus kunnen het verplaatsingsprotocol en het pixelprotocol niet hetzelfde zijn.

Programmeerniveaus				Beschrijving
Test Mode				**Test Mode Belangrijkste Niveau**
Test Mode	**Auto Test**			Test alle functies automatisch
	Manual Test	**Pan**	**000–255**	Test en regel alle instellingen handmatig via het bedieningspaneel
		Tilt		
		P/T Speed		
		Red		
		Green		
		Blue		
		White		
		CTC		
		Color		
		Pattern		
		LED Macro		
		LED Ma. Speed		
		LED Ma. Fade		
		Background		
		Background Dim.		
		Dimmer		
		Shutter		
		Function		
		Zoom		
Setup				**Setup Belangrijkste Niveau**
Setup	**Network Settings**	**IP Mode**	**Manual**	Stelt het IP-adres handmatig in
			DHCP	Netwerk stelt het IP-adres in
			Static	Product stelt het IP-adres in
		IPAddress	_ _ _.- _ _ _.- _ _ _.- _	Stelt het IP-adres in handmatige modus in
		SubMask	_ _ _.- _ _ _.- _ _ _.- _	Stelt het Subnet Mask in handmatige modus in
	Pan Reverse	**NO**		Normale zwenkbediening
		YES		Omgekeerde zwenkbediening
	Tilt Reverse	**NO**		Normale kantelbediening
		YES		Omgekeerde kantelbediening
	Zoom Reverse	**NO**		Normale Zoom
		YES		Omgekeerde Zoom
	Screen Reverse	**NO**		Display in normale oriëntatie
		YES		Display in ondersteboven oriëntatie
		AUTO		Automatische oriëntatie van het display
	Pan Angle	**540**		540° zwenhoekbereik
		360		360° zwenhoekbereik
		180		180° zwenhoekbereik
	Tilt Angle	**270**		270° kantelhoekbereik
		180		180° kantelhoekbereik
		90		90° kantelhoekbereik
	BL. O. P/T Move	**NO**		Niet verduisteren tijdens kantelen/ zwenken
		YES		Verduisteren tijdens kantelen/zwenken
	Lock Screen	**NO**		Lock knoppen en touch screen Toegangscode: 0920
		YES		
	Swap XY	**NO**		Niet kantelen en zwenken verwisselen
		YES		Zwenken regelt kantelen, kantelen regelt zwenken
	WDMX Reset	**NO**		Niet WDMX resetten
		YES		WDMX resetten
	Backlight Timer	**30S**		Beeldscherm schakelt uit na 30 seconden
		1M		Beeldscherm schakelt uit na 1 minuut
		5M		Beeldscherm schakelt uit na 5 minuten
		ON		Beeldscherm blijft aan

Programmeerniveaus				Beschrijving
Setup (vervlog)				**Setup Belangrijkste Niveau** (vervlog)
Setup (vervlog)	**Loss of Data**	**Hold**		Houdt laatst ontvangen signaal vast
		Close		Verduistert de armatuur
	Fans	**Auto**		Ventilatorsnelheid in overeenstemming met de producttemperatuur
		Full		Ventilatorsnelheid op hoog ingesteld
		ECO		Stille modus
	C Mixing Mode	**RGBW**		RGBW-modus
		CMY		CMY-modus (R=C, G=M, B=Y)
	Dimmer Curve	**Linear**		Stelt de dimcurve in
		Square		
		I Squa		
		SCurve		
	Dimmer Speed	**Smooth**		Wijzigt de dimsnelheid
		Fast		
	PWM Option	**600Hz**		Definieer de Pulse Width Modulation-instelling
		1200Hz		
		2000Hz		
		4000Hz		
		6000Hz		
		15000Hz		
	Color Balance	**Red**	**100–255**	Stelt de maximum waarde van de rode LED in
		Green		Stelt de maximum waarde van de groene LED in
		Blue		Stelt de maximum waarde van de blauwe LED in
		White		Stelt de maximum waarde van de witte LED in
	Preset Select	**PRESET A**		Opgenomen vooringestelde menuopties
		PRESET B		
		PRESET C		
	Preset Sync	**NO**		Zorgt ervoor dat opgenomen vooringestelde menuopties worden overgezet op andere Maverick Storm 1 Wash in de DMX-keten
		YES		
	Reset Function	**Pan/Tilt**	**NO**	Reset indiviuele functies of alle functies vanaf opstarten
			YES	
		Zoom	**NO**	
			YES	
		All	**NO**	
			YES	
	Factory Settings	**NO**		Reset naar standaard fabrieksinstellingen
		YES		

Programming Levels				Description
Sys Info				**Sys Info Main Level**
Sys Info	**Fixture Information**	**Ver**	**V_**	Toont de firmwareversie
		Running Mode	**_ _ _**	Toont de huidige bedrijfsmodus
		Address	**_ _ _**	Toont het huidige startadres
		Temperature	**_ _ _**	Toont de huidige temperatuur van het product in °C
		Fixture Hours	**_ _ _ _ _**	Toont het aantal uren dat het product is ingeschakeld
		IP	**_ _ _.._ _ _.._ _ _.._ _**	Toont het huidige IP-adres
		SubMask	**_ _ _.._ _ _.._ _ _.._ _**	Toont het huidige Subnet Mask
		MAC	**_ _.._ _.._ _.._ _.._ _**	Toont het huidige MAC-adres
	Fan Information	**Head Fan1 Speed**	**_ _ _ _**	Toont snelheid van kopventilators in toeren per minuut
		Head Fan2 Speed	**_ _ _ _**	
	Error Information	**No Error!***		Toont fouten of No Error!
	Channel Information	**Frequency**	**_ _ _**	Toont alle huidige waarden van ingangssignalen, 000–255
		Pan		
		Pan Fine		
		Tilt		
		Tilt Fine		
		CTC		
		Color		
		Pattern		
		LED Macro		
		LED Ma. Speed		
		LED Ma. Fade		
		Background		
		Background Dim.		
		Bg. Dim. Fine		
		Dimmer		
		Dimmer Fine		
		Shutter		
		Zoom		
		Function		
		Red (all, **1–19**)		
		Red Fine (all, **1–19**)		
		Green (all, **1–19**)		
		Green Fine (all, **1–19**)		
		Blue (all, **1–19**)		
		Blue Fine (all, **1–19**)		
		White (all, **1–19**)		
		White Fine (all, **1–19**)		

Protocolconfiguratie

De Maverick Storm 1 Wash kan worden ingesteld om te reageren op DMX, WDMX, Art-Net™, sACN, Kling-Net of een combinatie van die protocollen. De protocolconfiguratie moet zodanig zijn dat het product correct reageert op de controller (s).

Controle Persoonlijkheden

De volgende besturingspersoonlijkheden zijn beschikbaar op de Maverick Storm 1 Wash:

Single Control	Dual Control Movement	Dual Control Pixels
Basic (20-kanaal)	**Basic** (8-kanaal)	**Basic** (57-kanaal)
Standard (96-kanaal)	**Standard** (20-kanaal)	**Standard** (76-kanaal)
Advanced (178-kanaal)	**Advanced** (26-kanaal)	**Advanced** (152-kanaal)
Tour (216-kanaal)	Gebruikt DMX, Art-Net™, of sACN	Gebruikt DMX, Art-Net™, sACN, of Kling-Net
Gebruikt DMX, Art-Net™, sACN, of WDMX		

Single Control

In Single Control-modus, wordt de Maverick Storm 1 Wash door een enkele protocolinvoer aangestuurd. Kies uit DMX, Art-Net™, sACN of WDMX. In deze modus zijn de vier beschikbare persoonlijkheden: **Basic** (20 kanalen), **Standard** (96 kanalen), **Advanced** (178 kanalen), en **Tour** (216 kanalen).

Single Control-Protocol

Volg de onderstaande instructies om het Single Control-protocol te selecteren:

1. Druk herhaaldelijk op **<MENU>** totdat het Startscherm weergegeven wordt op het beeldscherm. Druk op **<ENTER>**.
2. Gebruik **<UP>**, **<DOWN>**, **<LEFT>**, of **<RIGHT>** om **Control Settings** te selecteren.
3. Druk op **<ENTER>**.
4. Gebruik **<UP>** of **<DOWN>** om **Single Control** te selecteren.
5. Druk op **<ENTER>**.
6. Gebruik **<UP>** of **<DOWN>** om te selecteren uit **DMX**, **ArtNet**, **sACN**, of **WDMX**.
7. Druk op **<ENTER>**.

Single Control Personality

Om de Single Control Personality te selecteren stelt u het Protocol in en doet u het volgende:

1. Gebruik **<UP>** of **<DOWN>** om **Personality** te selecteren.
2. Druk op **<ENTER>**.
3. Gebruik **<UP>**, **<DOWN>**, **<LEFT>**, of **<RIGHT>** om te selecteren uit **Basic** (20-kanaals), **Standard** (96-kanaals), **Advanced** (178-kanaals), of **Tour** (216-kanaals).
4. Druk op **<ENTER>**.

Zorg er voor de WDMX-aansturing voor dat de antenne omhoog staat en dat er geen obstructies tussen de regelaar en het product zijn. Zie WDMX Reset informatie over het oplossen van problemen.

Startadres voor enkele bedienings

Om het startadres van de Single Control-modus in te stellen, stelt u het Protocol, is en daarna volgt u de onderstaande instructies:

1. Gebruik **<UP>** of **<DOWN>** om **Start Address** te selecteren.
2. Druk op **<ENTER>**.
3. Vul het startadres (**1–512**) met behulp van de knoppen:
   a. Gebruik **<LEFT>** of **<RIGHT>** om het cijfer te selecteren dat bewerkt moet worden.
   b. Gebruik **<UP>** of **<DOWN>** om de nummerwaarde van dat cijfer te verhogen of verlagen.
   c. Herhaal dit totdat het adres naar wens is ingesteld.
4. Druk op **<ENTER>**.

Single Control Universe

Voor het instellen van het Universe-adres van de Single Control-modus bij gebruik van Art-Net™ of sACN, stelt u het Protocol in naar **ArtNet** of **sACN** en doet u het volgende:

1. Gebruik **<UP>** of **<DOWN>** om **Universe** te selecteren .
2. Druk op <**ENTER>**.
3. Vul het Universe-adres (**0–255** voor Art-Net™, **0–255** voor sACN) met behulp van de knoppen:
   a. Gebruik **<LEFT>** en **<RIGHT>** om het cijfer te selecteren dat bewerkt moet worden.
   b. Use **<UP>** of **<DOWN>** om de nummerwaarde van dat cijfer te verhogen of verlagen.
   c. Herhaal dit totdat het adres naar wens is ingesteld.
4. Druk op **<ENTER>**.

Dual Control

In Dual Control-modus, wordt de Maverick Storm 1 Wash door een twee protocolinvoeren aangestuurd. De ene stuurt de beweging van de beugel en zoom aan, en de dimmers en sluiter, terwijl de andere de individuele LED-uitvoer aanstuurt.

Dual Control-Beweging

Het Movement-protocol stuurt de beweging van de beugel en zoom aan, en de dimmers en sluiter. Kies uit DMX, Art-Net™ of sACN. In deze modus, zijn de drie beschikbare persoonlijkheden: **Basic** (8 kanalen), **Standard** (20 kanalen), en **Advanced** (26 kanalen).

Dual Control Movement Protocol

Volg de onderstaande instructies om het Dual Control Movement-protocol te selecteren:

1. Druk herhaaldelijk op **<MENU>** totdat het Startscherm weergegeven wordt op het beeldscherm. Druk op **<ENTER>**.
2. Gebruik **<UP>**, **<DOWN>**, **<LEFT>**, of **<RIGHT>** om **Control Settings** te selecteren.
3. Druk op **<ENTER>**.
4. Gebruik **<UP>** of **<DOWN>** om **Dual Control** te selecteren.
5. Druk op **<ENTER>**.
6. Gebruik **<UP>** of **<DOWN>** om **Movement** te selecteren.
7. Druk op **<ENTER>**.
8. Gebruik **<UP>**, **<DOWN>**, **<LEFT>**, of **<RIGHT>** om te selecteren uit **DMX**, **ArtNet**, of **sACN**.
9. Druk op **<ENTER>**.

Dual Control Movement Persoonlijkheid

Om de Dual Control Movement Personality te selecteren stelt u het Protocol in en doet u het volgende:

1. Gebruik **<UP>** of **<DOWN>** om **Personality** te selecteren.
2. Druk op **<ENTER>**.
3. Gebruik **<UP>**, **<DOWN>**, **<LEFT>**, of **<RIGHT>** om te selecteren uit **Basic** (8 kanalen), **Standard** (20 kanalen), of **Advanced** (26 kanalen).
4. Druk op **<ENTER>**.

Startadres Dual Control Movement

Om het startadres van de Dual Control Movement-modus in te stellen, stelt u het Protocol in en daarna volgt u de onderstaande instructies:

1. Gebruik **<UP>** of **<DOWN>** om **Start Address** te selecteren.
2. Druk op **<ENTER>**.
3. Vul het startadres (**1–512**) met behulp van de knoppen:
   a. Gebruik **<LEFT>** en **<RIGHT>** om het cijfer te selecteren dat bewerkt moet worden.
   b. Gebruik **<UP>** of **<DOWN>** om de nummerwaarde van dat cijfer te verhogen of verlagen.
   c. Herhaal dit totdat het adres naar wens is ingesteld.
4. Druk op **<ENTER>**.

Dual Control Movement Universe

Voor het instellen van het Universe-adres van de Dual Control Movement-modus bij gebruik van Art-Net™ of sACN, stelt u het Protocol in naar **ArtNet** of **sACN** en doet u het volgende:

1. Gebruik **<UP>** of **<DOWN>** om **Universe** te selecteren.
2. Druk op <**ENTER>**.
3. Vult het Universe-adres (**0–255** voor Art-Net™, **0–255** voor sACN) met behulp van de knoppen:
   a. Gebruik **<LEFT>** en **<RIGHT>** om het cijfer te selecteren dat bewerkt moet worden.
   b. Gebruik **<UP>** of **<DOWN>** om de nummerwaarde van dat cijfer te verhogen of verlagen.
   c. Herhaal dit totdat het adres naar wens is ingesteld.
4. Druk op **<ENTER>**.

Dual Control Pixels

Het Pixels-protocol stuurt de individuele uitvoer van de LED's aan. Kies uit DMX, Art-Net™, sACN of Kling-Net. In deze modus, zijn de drie beschikbare persoonlijkheden: **Basic** (57 kanalen), **Standard** (76 kanalen), en **Advanced** (152 kanalen).

Dual Control Pixels Protocol

Volg de onderstaande instructies om het Dual Control Pixels-protocol te selecteren:

1. Druk herhaaldelijk op **<MENU>** totdat het Startscherm weergegeven wordt op het beeldscherm. Druk op **<ENTER>**.
2. Gebruik **<UP>**, **<DOWN>**, **<LEFT>**, of **<RIGHT>** om **Control Settings** te selecteren.
3. Druk op **<ENTER>**.
4. Gebruik **<UP>** of **<DOWN>** om **Dual Control** te selecteren.
5. Druk op **<ENTER>**.
6. Gebruik **<UP>** of **<DOWN>** om **Pixels**, te selecteren.
7. Druk op **<ENTER>**.
8. Gebruik **<UP>**, **<DOWN>**, **<LEFT>**, of **<RIGHT>** om te selecteren uit **DMX**, **ArtNet**, **sACN**, of **Kling-Net**.
9. Druk op **<ENTER>**.

Dual Control Pixels Personality

Om de Dual Control Pixels Personality te selecteren stelt u het Protocol in en doet u het volgende:

1. Gebruik **<UP>** of **<DOWN>** om **Personality** te selecteren.
2. Druk op **<ENTER>**.
3. Gebruik **<UP>**, **<DOWN>**, **<LEFT>**, of **<RIGHT>** om te selecteren uit **Basic** (57 kanalen), **Standard** (76 kanalen), of **Advanced** (152 kanalen).
4. Druk op **<ENTER>**.

ArKaos Kling-Net kan alleen toegewezen worden aan de persoonlijkheden Basic en Standard Pixels.

Startadres Dual Control Pixels

Om het startadres van de Dual Control Pixels-modus in te stellen, stelt u het Protocol in en daarna volgt u de ondertstaande instructies:

1. Gebruik **<UP>** of **<DOWN>** om **Start Address** te selecteren.
2. Druk op **<ENTER>**.
3. Vul het startadres (**1–512**) met behulp van de knoppen:
   a. Gebruik **<LEFT>** en **<RIGHT>** om het cijfer te selecteren dat bewerkt moet worden.
   b. Gebruik **<UP>** of **<DOWN>** om de nummerwaarde van dat cijfer te verhogen of verlagen.
   c. Herhaal dit totdat het adres naar wens is ingesteld.
4. Druk op **<ENTER>**.

Dual Control Pixels Universe

Voor het instellen van het Universe-adres van de Dual Control Pixels-modus bij gebruik van Art-Net™ of sACN, stelt u het Protocol in naar **ArtNet** of **sACN** en doet u het volgende:

1. Gebruik **<UP>** of **<DOWN>** om **Universe** te selecteren.
2. Druk op <**ENTER>**.
3. Vul het Universe-adres in (**0–255** voor Art-Net™, **0–255** voor sACN) met behulp van de knoppen:
   a. Gebruik **<LEFT>** en **<RIGHT>** om het cijfer te selecteren dat bewerkt moet worden.
   b. Gebruik **<UP>** of **<DOWN>** om de nummerwaarde van dat cijfer te verhogen of verlagen.
   c. Herhaal dit totdat het adres naar wens is ingesteld.
4. Druk op **<ENTER>**.

Zones voor pixelregeling

Single Control-waarden

Single Control: Tour Modus (216-kanaal)

Kanaal	Functie	Waarde	Percentage/Instelling				
1	**Zwenken**	000 ⇔ 255	0–100%				
2	**Fijn zwenken**	000 ⇔ 255	0–100%				
3	**Kantelen**	000 ⇔ 255	0–100%				
4	**Fijn kantelen**	000 ⇔ 255	0–100%				
5	**CTC**	000	Geen functie				
		001 ⇔ 255	Kleurtemperatuur, 2800–10000K				
6	**Kleur**	000	Geen functie				
		001 ⇔ 002	2700K	R = 156	G = 118	B = 0	W = 63
		003 ⇔ 004	3200K	R = 156	G = 141	B = 5	W = 89
		005 ⇔ 006	4200K	R = 156	G = 141	B = 14	W = 255
		007 ⇔ 008	5600K	R = 156	G = 207	B = 54	W = 255
		009 ⇔ 010	8000K	R = 130	G = 255	B = 96	W = 255
		011	Blaw	R = 0	G = 0	B = 255	W = 0
		012 ⇔ 048	+ Groen	R = 0	G = 0–255	B = 255	W = 0
		049	Cyaan	R = 0	G = 255	B = 255	W = 0
		050 ⇔ 086	- Blaw	R = 0	G = 255	B = 255–0	W = 0
		087	Groen	R = 0	G = 255	B = 0	W = 0
		088 ⇔ 124	+ Rood	R = 0–255	G = 255	B = 0	W = 0
		125	Geel	R = 255	G = 255	B = 0	W = 0
		126 ⇔ 162	- Groen	R = 255	G = 255–0	B = 0	W = 0
		163	Rood	R = 255	G = 0	B = 0	W = 0
		164 ⇔ 200	+ Blaw	R = 255	G = 0	B = 0–255	W = 0
		201	Magenta	R = 255	G = 0	B = 255	W = 0
		202 ⇔ 238	- Rood	R = 255–0	G = 0	B = 255	W = 0
		239	Blaw	R = 0	G = 0	B = 255	W = 0
		240 ⇔ 247	Kleurverandering, snel te langzaam				
		248 ⇔ 255	Kleursprong, snel te langzaam				
7	**Gobo**	000	Geen functie				
		001 ⇔ 255	Gobos (geïndexeerd)				
8	**LED Macro/ Auto Program**	000 ⇔ 015	Geen functie				
		016 ⇔ 116	LED-macro's 1–101				
		117 ⇔ 135	LED-macro's 102				
		136 ⇔ 237	Auto programma's 1–101				
		238 ⇔ 255	Auto programma's 102				
9	**LED Macro/ Automatische programmasnelheid**	000 ⇔ 127	Automatische snelheid, snel te langzaam				
		128	Hold (bevriezen)				
		129 ⇔ 255	Automatische snelheid, langzaam te snel				
10	**LED ingebouwde vertraging**	000 ⇔ 255	Snel te langzaam				

Kanaal	Functie	Waarde	Percentage/Instelling				
11	Achtergrond kleur	000	Geen functie				
		001 ⇔ 002	2700K	R = 156	G = 118	B = 0	W = 63
		003 ⇔ 004	3200K	R = 156	G = 141	B = 5	W = 89
		005 ⇔ 006	4200K	R = 156	G = 141	B = 14	W = 255
		007 ⇔ 008	5600K	R = 156	G = 207	B = 54	W = 255
		009 ⇔ 010	8000K	R = 130	G = 255	B = 96	W = 255
		011	Blaw	R = 0	G = 0	B = 255	W = 0
		012 ⇔ 048	+ Groen	R = 0	G = 0–255	B = 255	W = 0
		049	Cyaan	R = 0	G = 255	B = 255	W = 0
		050 ⇔ 086	- Blaw	R = 0	G = 255	B = 255–0	W = 0
		087	Groen	R = 0	G = 255	B = 0	W = 0
		088 ⇔ 124	+ Rood	R = 0–255	G = 255	B = 0	W = 0
		125	Geel	R = 255	G = 255	B = 0	W = 0
		126 ⇔ 162	- Groen	R = 255	G = 255–0	B = 0	W = 0
		163	Rood	R = 255	G = 0	B = 0	W = 0
		164 ⇔ 200	+ Blaw	R = 255	G = 0	B = 0–255	W = 0
		201	Magenta	R = 255	G = 0	B = 255	W = 0
		202 ⇔ 238	- Rood	R = 255–0	G = 0	B = 255	W = 0
		239	Blaw	R = 0	G = 0	B = 255	W = 0
		240 ⇔ 247	Kleurverandering, snel te langzaam				
		248 ⇔ 255	Kleursprong, snel te langzaam				
12	Achtergronddimmer	000 ⇔ 255	0–100%				
13	Achtergrond fijne dimmer	000 ⇔ 255	0–100%				
14	Hoofddimmer	000 ⇔ 255	0–100%				
15	Hoofddimmer fijn	000 ⇔ 255	0–100%				
16	Sluiter	000 ⇔ 019	Uit				
		020 ⇔ 024	Aan				
		025 ⇔ 064	Stroboscoop, snel te langzaam				
		065 ⇔ 069	Aan				
		070 ⇔ 084	Stroboscoop 100–0%, snel te langzaam				
		085 ⇔ 089	Aan				
		090 ⇔ 104	Stroboscoop 0–100%, snel te langzaam				
		105 ⇔ 109	Aan				
		110 ⇔ 124	Willekeurige stroboscoop, snel te langzaam				
		125 ⇔ 129	Aan				
		130 ⇔ 144	Willekeurige stroboscoop 100–0%, snel te langzaam				
		145 ⇔ 149	Aan				
		150 ⇔ 164	Willekeurige stroboscoop 0–100%, snel te langzaam				
		165 ⇔ 169	Aan				
		170 ⇔ 184	Puls-stroboscoop, snel te langzaam				
		185 ⇔ 189	Aan				
		190 ⇔ 204	Willekeurige pulsstroboscoop, snel te langzaam				
		205 ⇔ 209	Aan				
		210 ⇔ 224	Stroboscoop 0–100–0%, snel te langzaam				
		225 ⇔ 229	Aan				
		230 ⇔ 244	Willekeurige pulsstroboscoop, snel te langzaam				
		245 ⇔ 255	Aan				
17	Zoom	000 ⇔ 255	Breed tot nauw				

Kanaal	Functie	Waarde	Percentage/Instelling
18	Regeling	000 ⇔ 009	Geen functie
		010 ⇔ 014	Zwenk-/kantelverduistering
		015 ⇔ 019	Geen functie (gereserveerd voor toekomstig gebruik)
		020 ⇔ 024	RGBW-kleurenmengmodus
		025 ⇔ 029	CMY-kleurenmengmodus (R=C, G=M, B=Y)
		030 ⇔ 049	Geen functie (gereserveerd voor toekomstig gebruik)
		050 ⇔ 054	Zwenkreset
		055 ⇔ 059	Kantelreset
		060 ⇔ 064	Zoomherstel
		065 ⇔ 069	Geen functie (gereserveerd voor toekomstig gebruik)
		070 ⇔ 074	Alles herstellen
		075 ⇔ 109	Geen functie (gereserveerd voor toekomstig gebruik)
		110 ⇔ 114	Zwenk-/kantelsnelheid snel
		115 ⇔ 119	Zwenk-/kantelsnelheid langzaam
		120 ⇔ 124	Ventilatormodus langzaam
		125 ⇔ 129	Ventilatormodus volledig
		130 ⇔ 134	Ventilatormodus auto
		135 ⇔ 139	Dimmodus snel
		140 ⇔ 144	Dimmodus langzaam
		145 ⇔ 255	Geen functie (gereserveerd voor toekomstig gebruik)
19	Hoofd rood	000 ⇔ 255	RGBW-modus: 0–100% / CMY-modus: 100–0%
20	Hood rood fijn	000 ⇔ 255	RGBW-modus: 0–100% / CMY-modus: 100–0%
21	Hoofd groen	000 ⇔ 255	RGBW-modus: 0–100% / CMY-modus: 100–0%
22	Hoofd groen fijn	000 ⇔ 255	RGBW-modus: 0–100% / CMY-modus: 100–0%
23	Hoofd blauw	000 ⇔ 255	RGBW-modus: 0–100% / CMY-modus: 100–0%
24	Hoofd blauw fijn	000 ⇔ 255	RGBW-modus: 0–100% / CMY-modus: 100–0%
25	Hoofd wit	000 ⇔ 255	RGBW-modus: 0–100% / CMY-modus: 100–0%
26	Hoofd wit fijn	000 ⇔ 255	RGBW-modus: 0–100% / CMY-modus: 100–0%
27	Dimmer 1	000 ⇔ 255	0–100%
28	Dimmer fijn 1	000 ⇔ 255	0–100%
29	Rood 1	000 ⇔ 255	RGBW-modus: 0–100% / CMY-modus: 100–0%
30	Rood fijn 1	000 ⇔ 255	RGBW-modus: 0–100% / CMY-modus: 100–0%
31	Groen 1	000 ⇔ 255	RGBW-modus: 0–100% / CMY-modus: 100–0%
32	Groen fijn 1	000 ⇔ 255	RGBW-modus: 0–100% / CMY-modus: 100–0%
33	Blauw 1	000 ⇔ 255	RGBW-modus: 0–100% / CMY-modus: 100–0%
34	Blauw fijn 1	000 ⇔ 255	RGBW-modus: 0–100% / CMY-modus: 100–0%
35	Wit 1	000 ⇔ 255	RGBW-modus: 0–100% / CMY-modus: 100–0%
36	Wit fijn 1	000 ⇔ 255	RGBW-modus: 0–100% / CMY-modus: 100–0%
37	Dimmer 2	000 ⇔ 255	0–100%
38	Fine Dimmer 2	000 ⇔ 255	0–100%
39	Rood 2	000 ⇔ 255	RGBW-modus: 0–100% / CMY-modus: 100–0%
40	Rood fijn 2	000 ⇔ 255	RGBW-modus: 0–100% / CMY-modus: 100–0%
41	Groen 2	000 ⇔ 255	RGBW-modus: 0–100% / CMY-modus: 100–0%
42	Groen fijn 2	000 ⇔ 255	RGBW-modus: 0–100% / CMY-modus: 100–0%
43	Blauw 2	000 ⇔ 255	RGBW-modus: 0–100% / CMY-modus: 100–0%
44	Blauw fijn 2	000 ⇔ 255	RGBW-modus: 0–100% / CMY-modus: 100–0%
45	Wit 2	000 ⇔ 255	RGBW-modus: 0–100% / CMY-modus: 100–0%
46	Wit fijn 2	000 ⇔ 255	RGBW-modus: 0–100% / CMY-modus: 100–0%
47	Dimmer 3	000 ⇔ 255	0–100%
48	Fine Dimmer 3	000 ⇔ 255	0–100%
49	Rood 3	000 ⇔ 255	RGBW-modus: 0–100% / CMY-modus: 100–0%
50	Rood fijn 3	000 ⇔ 255	RGBW-modus: 0–100% / CMY-modus: 100–0%
51	Groen 3	000 ⇔ 255	RGBW-modus: 0–100% / CMY-modus: 100–0%

Kanaal	Functie	Waarde	Percentage/Instelling
52	**Groen fijn 3**	000 ⇔ 255	RGBW-modus: 0–100% / CMY-modus: 100–0%
53	**Blauw 3**	000 ⇔ 255	RGBW-modus: 0–100% / CMY-modus: 100–0%
54	**Blauw fijn 3**	000 ⇔ 255	RGBW-modus: 0–100% / CMY-modus: 100–0%
55	**Wit 3**	000 ⇔ 255	RGBW-modus: 0–100% / CMY-modus: 100–0%
56	**Wit fijn 3**	000 ⇔ 255	RGBW-modus: 0–100% / CMY-modus: 100–0%
57	**Dimmer 4**	000 ⇔ 255	0–100%
58	**Fine Dimmer 4**	000 ⇔ 255	0–100%
59	**Rood 4**	000 ⇔ 255	RGBW-modus: 0–100% / CMY-modus: 100–0%
60	**Rood fijn 4**	000 ⇔ 255	RGBW-modus: 0–100% / CMY-modus: 100–0%
61	**Groen 4**	000 ⇔ 255	RGBW-modus: 0–100% / CMY-modus: 100–0%
62	**Groen fijn 4**	000 ⇔ 255	RGBW-modus: 0–100% / CMY-modus: 100–0%
63	**Blauw 4**	000 ⇔ 255	RGBW-modus: 0–100% / CMY-modus: 100–0%
64	**Blauw fijn 4**	000 ⇔ 255	RGBW-modus: 0–100% / CMY-modus: 100–0%
65	**Wit 4**	000 ⇔ 255	RGBW-modus: 0–100% / CMY-modus: 100–0%
66	**Wit fijn 4**	000 ⇔ 255	RGBW-modus: 0–100% / CMY-modus: 100–0%
67	**Dimmer 5**	000 ⇔ 255	0–100%
68	**Fine Dimmer 5**	000 ⇔ 255	0–100%
69	**Rood 5**	000 ⇔ 255	RGBW-modus: 0–100% / CMY-modus: 100–0%
70	**Rood fijn 5**	000 ⇔ 255	RGBW-modus: 0–100% / CMY-modus: 100–0%
71	**Groen 5**	000 ⇔ 255	RGBW-modus: 0–100% / CMY-modus: 100–0%
72	**Groen fijn 5**	000 ⇔ 255	RGBW-modus: 0–100% / CMY-modus: 100–0%
73	**Blauw 5**	000 ⇔ 255	RGBW-modus: 0–100% / CMY-modus: 100–0%
74	**Blauw fijn 5**	000 ⇔ 255	RGBW-modus: 0–100% / CMY-modus: 100–0%
75	**Wit 5**	000 ⇔ 255	RGBW-modus: 0–100% / CMY-modus: 100–0%
76	**Wit fijn 5**	000 ⇔ 255	RGBW-modus: 0–100% / CMY-modus: 100–0%
77	**Dimmer 6**	000 ⇔ 255	0–100%
78	**Fine Dimmer 6**	000 ⇔ 255	0–100%
79	**Rood 6**	000 ⇔ 255	RGBW-modus: 0–100% / CMY-modus: 100–0%
80	**Rood fijn 6**	000 ⇔ 255	RGBW-modus: 0–100% / CMY-modus: 100–0%
81	**Groen 6**	000 ⇔ 255	RGBW-modus: 0–100% / CMY-modus: 100–0%
82	**Groen fijn 6**	000 ⇔ 255	RGBW-modus: 0–100% / CMY-modus: 100–0%
83	**Blauw 6**	000 ⇔ 255	RGBW-modus: 0–100% / CMY-modus: 100–0%
84	**Blauw fijn 6**	000 ⇔ 255	RGBW-modus: 0–100% / CMY-modus: 100–0%
85	**Wit 6**	000 ⇔ 255	RGBW-modus: 0–100% / CMY-modus: 100–0%
86	**Wit fijn 6**	000 ⇔ 255	RGBW-modus: 0–100% / CMY-modus: 100–0%
87	**Dimmer 7**	000 ⇔ 255	0–100%
88	**Fine Dimmer 7**	000 ⇔ 255	0–100%
89	**Rood 7**	000 ⇔ 255	RGBW-modus: 0–100% / CMY-modus: 100–0%
90	**Rood fijn 7**	000 ⇔ 255	RGBW-modus: 0–100% / CMY-modus: 100–0%
91	**Groen 7**	000 ⇔ 255	RGBW-modus: 0–100% / CMY-modus: 100–0%
92	**Groen fijn 7**	000 ⇔ 255	RGBW-modus: 0–100% / CMY-modus: 100–0%
93	**Blauw 7**	000 ⇔ 255	RGBW-modus: 0–100% / CMY-modus: 100–0%
94	**Blauw fijn 7**	000 ⇔ 255	RGBW-modus: 0–100% / CMY-modus: 100–0%
95	**Wit 7**	000 ⇔ 255	RGBW-modus: 0–100% / CMY-modus: 100–0%
96	**Wit fijn 7**	000 ⇔ 255	RGBW-modus: 0–100% / CMY-modus: 100–0%
97	**Dimmer 8**	000 ⇔ 255	0–100%
98	**Fine Dimmer 8**	000 ⇔ 255	0–100%
99	**Rood 8**	000 ⇔ 255	RGBW-modus: 0–100% / CMY-modus: 100–0%
100	**Rood fijn 8**	000 ⇔ 255	RGBW-modus: 0–100% / CMY-modus: 100–0%
101	**Groen 8**	000 ⇔ 255	RGBW-modus: 0–100% / CMY-modus: 100–0%
102	**Groen fijn 8**	000 ⇔ 255	RGBW-modus: 0–100% / CMY-modus: 100–0%
103	**Blauw 8**	000 ⇔ 255	RGBW-modus: 0–100% / CMY-modus: 100–0%
104	**Blauw fijn 8**	000 ⇔ 255	RGBW-modus: 0–100% / CMY-modus: 100–0%

Kanaal	Functie	Waarde	Percentage/Instelling
105	Wit 8	000 ⇔ 255	RGBW-modus: 0–100% / CMY-modus: 100–0%
106	Wit fijn 8	000 ⇔ 255	RGBW-modus: 0–100% / CMY-modus: 100–0%
107	Dimmer 9	000 ⇔ 255	0–100%
108	Fine Dimmer 9	000 ⇔ 255	0–100%
109	Rood 9	000 ⇔ 255	RGBW-modus: 0–100% / CMY-modus: 100–0%
110	Rood fijn 9	000 ⇔ 255	RGBW-modus: 0–100% / CMY-modus: 100–0%
111	Groen 9	000 ⇔ 255	RGBW-modus: 0–100% / CMY-modus: 100–0%
112	Groen fijn 9	000 ⇔ 255	RGBW-modus: 0–100% / CMY-modus: 100–0%
113	Blauw 9	000 ⇔ 255	RGBW-modus: 0–100% / CMY-modus: 100–0%
114	Blauw fijn 9	000 ⇔ 255	RGBW-modus: 0–100% / CMY-modus: 100–0%
115	Wit 9	000 ⇔ 255	RGBW-modus: 0–100% / CMY-modus: 100–0%
116	Wit fijn 9	000 ⇔ 255	RGBW-modus: 0–100% / CMY-modus: 100–0%
117	Dimmer 10	000 ⇔ 255	0–100%
118	Fine Dimmer 10	000 ⇔ 255	0–100%
119	Rood 10	000 ⇔ 255	RGBW-modus: 0–100% / CMY-modus: 100–0%
120	Rood fijn 10	000 ⇔ 255	RGBW-modus: 0–100% / CMY-modus: 100–0%
121	Groen 10	000 ⇔ 255	RGBW-modus: 0–100% / CMY-modus: 100–0%
122	Groen fijn 10	000 ⇔ 255	RGBW-modus: 0–100% / CMY-modus: 100–0%
123	Blauw 10	000 ⇔ 255	RGBW-modus: 0–100% / CMY-modus: 100–0%
124	Blauw fijn 10	000 ⇔ 255	RGBW-modus: 0–100% / CMY-modus: 100–0%
125	Wit 10	000 ⇔ 255	RGBW-modus: 0–100% / CMY-modus: 100–0%
126	Wit fijn 10	000 ⇔ 255	RGBW-modus: 0–100% / CMY-modus: 100–0%
127	Dimmer 11	000 ⇔ 255	0–100%
128	Fine Dimmer 11	000 ⇔ 255	0–100%
129	Rood 11	000 ⇔ 255	RGBW-modus: 0–100% / CMY-modus: 100–0%
130	Rood fijn 11	000 ⇔ 255	RGBW-modus: 0–100% / CMY-modus: 100–0%
131	Groen 11	000 ⇔ 255	RGBW-modus: 0–100% / CMY-modus: 100–0%
132	Groen fijn 11	000 ⇔ 255	RGBW-modus: 0–100% / CMY-modus: 100–0%
133	Blauw 11	000 ⇔ 255	RGBW-modus: 0–100% / CMY-modus: 100–0%
134	Blauw fijn 11	000 ⇔ 255	RGBW-modus: 0–100% / CMY-modus: 100–0%
135	Wit 11	000 ⇔ 255	RGBW-modus: 0–100% / CMY-modus: 100–0%
136	Wit fijn 11	000 ⇔ 255	RGBW-modus: 0–100% / CMY-modus: 100–0%
137	Dimmer 12	000 ⇔ 255	0–100%
138	Fine Dimmer 12	000 ⇔ 255	0–100%
139	Rood 12	000 ⇔ 255	RGBW-modus: 0–100% / CMY-modus: 100–0%
140	Rood fijn 12	000 ⇔ 255	RGBW-modus: 0–100% / CMY-modus: 100–0%
141	Groen 12	000 ⇔ 255	RGBW-modus: 0–100% / CMY-modus: 100–0%
142	Groen fijn 12	000 ⇔ 255	RGBW-modus: 0–100% / CMY-modus: 100–0%
143	Blauw 12	000 ⇔ 255	RGBW-modus: 0–100% / CMY-modus: 100–0%
144	Blauw fijn 12	000 ⇔ 255	RGBW-modus: 0–100% / CMY-modus: 100–0%
145	Wit 12	000 ⇔ 255	RGBW-modus: 0–100% / CMY-modus: 100–0%
146	Wit fijn 12	000 ⇔ 255	RGBW-modus: 0–100% / CMY-modus: 100–0%
147	Dimmer 13	000 ⇔ 255	0–100%
148	Dimmer fijn 13	000 ⇔ 255	0–100%
149	Rood 13	000 ⇔ 255	RGBW-modus: 0–100% / CMY-modus: 100–0%
150	Rood fijn 13	000 ⇔ 255	RGBW-modus: 0–100% / CMY-modus: 100–0%
151	Groen 13	000 ⇔ 255	RGBW-modus: 0–100% / CMY-modus: 100–0%
152	Groen fijn 13	000 ⇔ 255	RGBW-modus: 0–100% / CMY-modus: 100–0%
153	Blauw 13	000 ⇔ 255	RGBW-modus: 0–100% / CMY-modus: 100–0%
154	Blauw fijn 13	000 ⇔ 255	RGBW-modus: 0–100% / CMY-modus: 100–0%
155	Wit 13	000 ⇔ 255	RGBW-modus: 0–100% / CMY-modus: 100–0%
156	Wit fijn 13	000 ⇔ 255	RGBW-modus: 0–100% / CMY-modus: 100–0%
157	Dimmer 14	000 ⇔ 255	0–100%

Kanaal	Functie	Waarde	Percentage/Instelling
158	Dimmer fijn 14	000 ⇔ 255	0–100%
159	Rood 14	000 ⇔ 255	RGBW-modus: 0–100% / CMY-modus: 100–0%
160	Rood fijn 14	000 ⇔ 255	RGBW-modus: 0–100% / CMY-modus: 100–0%
161	Groen 14	000 ⇔ 255	RGBW-modus: 0–100% / CMY-modus: 100–0%
162	Groen fijn 14	000 ⇔ 255	RGBW-modus: 0–100% / CMY-modus: 100–0%
163	Blauw 14	000 ⇔ 255	RGBW-modus: 0–100% / CMY-modus: 100–0%
164	Blauw fijn 14	000 ⇔ 255	RGBW-modus: 0–100% / CMY-modus: 100–0%
165	Wit 14	000 ⇔ 255	RGBW-modus: 0–100% / CMY-modus: 100–0%
166	Wit fijn 14	000 ⇔ 255	RGBW-modus: 0–100% / CMY-modus: 100–0%
167	Dimmer 15	000 ⇔ 255	0–100%
168	Dimmer fijn 15	000 ⇔ 255	0–100%
169	Rood 15	000 ⇔ 255	RGBW-modus: 0–100% / CMY-modus: 100–0%
170	Rood fijn 15	000 ⇔ 255	RGBW-modus: 0–100% / CMY-modus: 100–0%
171	Groen 15	000 ⇔ 255	RGBW-modus: 0–100% / CMY-modus: 100–0%
172	Groen fijn 15	000 ⇔ 255	RGBW-modus: 0–100% / CMY-modus: 100–0%
173	Blauw 15	000 ⇔ 255	RGBW-modus: 0–100% / CMY-modus: 100–0%
174	Blauw fijn 15	000 ⇔ 255	RGBW-modus: 0–100% / CMY-modus: 100–0%
175	Wit 15	000 ⇔ 255	RGBW-modus: 0–100% / CMY-modus: 100–0%
176	Wit fijn 15	000 ⇔ 255	RGBW-modus: 0–100% / CMY-modus: 100–0%
177	Dimmer 16	000 ⇔ 255	0–100%
178	Dimmer fijn 16	000 ⇔ 255	0–100%
179	Rood 16	000 ⇔ 255	RGBW-modus: 0–100% / CMY-modus: 100–0%
180	Rood fijn 16	000 ⇔ 255	RGBW-modus: 0–100% / CMY-modus: 100–0%
181	Groen 16	000 ⇔ 255	RGBW-modus: 0–100% / CMY-modus: 100–0%
182	Groen fijn 16	000 ⇔ 255	RGBW-modus: 0–100% / CMY-modus: 100–0%
183	Blauw 16	000 ⇔ 255	RGBW-modus: 0–100% / CMY-modus: 100–0%
184	Blauw fijn 16	000 ⇔ 255	RGBW-modus: 0–100% / CMY-modus: 100–0%
185	Wit 16	000 ⇔ 255	RGBW-modus: 0–100% / CMY-modus: 100–0%
186	Wit fijn 16	000 ⇔ 255	RGBW-modus: 0–100% / CMY-modus: 100–0%
187	Dimmer 17	000 ⇔ 255	0–100%
188	Dimmer fijn 17	000 ⇔ 255	0–100%
189	Rood 17	000 ⇔ 255	RGBW-modus: 0–100% / CMY-modus: 100–0%
190	Rood fijn 17	000 ⇔ 255	RGBW-modus: 0–100% / CMY-modus: 100–0%
191	Groen 17	000 ⇔ 255	RGBW-modus: 0–100% / CMY-modus: 100–0%
192	Groen fijn 17	000 ⇔ 255	RGBW-modus: 0–100% / CMY-modus: 100–0%
193	Blauw 17	000 ⇔ 255	RGBW-modus: 0–100% / CMY-modus: 100–0%
194	Blauw fijn 17	000 ⇔ 255	RGBW-modus: 0–100% / CMY-modus: 100–0%
195	Wit 17	000 ⇔ 255	RGBW-modus: 0–100% / CMY-modus: 100–0%
196	Wit fijn 17	000 ⇔ 255	RGBW-modus: 0–100% / CMY-modus: 100–0%
197	Dimmer 18	000 ⇔ 255	0–100%
198	Dimmer fijn 18	000 ⇔ 255	0–100%
199	Rood 18	000 ⇔ 255	RGBW-modus: 0–100% / CMY-modus: 100–0%
200	Rood fijn 18	000 ⇔ 255	RGBW-modus: 0–100% / CMY-modus: 100–0%
201	Groen 18	000 ⇔ 255	RGBW-modus: 0–100% / CMY-modus: 100–0%
202	Groen fijn 18	000 ⇔ 255	RGBW-modus: 0–100% / CMY-modus: 100–0%
203	Blauw 18	000 ⇔ 255	RGBW-modus: 0–100% / CMY-modus: 100–0%
204	Blauw fijn 18	000 ⇔ 255	RGBW-modus: 0–100% / CMY-modus: 100–0%
205	Wit 18	000 ⇔ 255	RGBW-modus: 0–100% / CMY-modus: 100–0%
206	Wit fijn 18	000 ⇔ 255	RGBW-modus: 0–100% / CMY-modus: 100–0%
207	Dimmer 19	000 ⇔ 255	0–100%
208	Dimmer fijn 19	000 ⇔ 255	0–100%
209	Rood 19	000 ⇔ 255	RGBW-modus: 0–100% / CMY-modus: 100–0%
210	Rood fijn 19	000 ⇔ 255	RGBW-modus: 0–100% / CMY-modus: 100–0%

Kanaal	Functie	Waarde	Percentage/Instelling
211	**Groen 19**	000 ⇔ 255	RGBW-modus: 0–100% / CMY-modus: 100–0%
212	**Groen fijn 19**	000 ⇔ 255	RGBW-modus: 0–100% / CMY-modus: 100–0%
213	**Blauw 19**	000 ⇔ 255	RGBW-modus: 0–100% / CMY-modus: 100–0%
214	**Blauw fijn 19**	000 ⇔ 255	RGBW-modus: 0–100% / CMY-modus: 100–0%
215	**Wit 19**	000 ⇔ 255	RGBW-modus: 0–100% / CMY-modus: 100–0%
216	**Wit fijn 19**	000 ⇔ 255	RGBW-modus: 0–100% / CMY-modus: 100–0%

Single Control: Advanced Modus (178-kanaal)

Kanaal	Functie	Waarde	Percentage/Instelling				
1	**Zwenken**	000 ⇔ 255	0–100%				
2	**Fijn zwenken**	000 ⇔ 255	0–100%				
3	**Kantelen**	000 ⇔ 255	0–100%				
4	**Fijn kantelen**	000 ⇔ 255	0–100%				
5	**CTC**	000	Geen functie				
		001 ⇔ 255	Kleurtemperatuur, 2800–10000K				
6	**Kleur**	000	Geen functie				
		001 ⇔ 002	2700K	R = 156	G = 118	B = 0	W = 63
		003 ⇔ 004	3200K	R = 156	G = 141	B = 5	W = 89
		005 ⇔ 006	4200K	R = 156	G = 141	B = 14	W = 255
		007 ⇔ 008	5600K	R = 156	G = 207	B = 54	W = 255
		009 ⇔ 010	8000K	R = 130	G = 255	B = 96	W = 255
		011	Blaw	R = 0	G = 0	B = 255	W = 0
		012 ⇔ 048	+ Groen	R = 0	G = 0–255	B = 255	W = 0
		049	Cyaan	R = 0	G = 255	B = 255	W = 0
		050 ⇔ 086	- Blaw	R = 0	G = 255	B = 255–0	W = 0
		087	Groen	R = 0	G = 255	B = 0	W = 0
		088 ⇔ 124	+ Rood	R = 0–255	G = 255	B = 0	W = 0
		125	Geel	R = 255	G = 255	B = 0	W = 0
		126 ⇔ 162	- Groen	R = 255	G = 255–0	B = 0	W = 0
		163	Rood	R = 255	G = 0	B = 0	W = 0
		164 ⇔ 200	+ Blaw	R = 255	G = 0	B = 0–255	W = 0
		201	Magenta	R = 255	G = 0	B = 255	W = 0
		202 ⇔ 238	- Rood	R = 255–0	G = 0	B = 255	W = 0
		239	Blaw	R = 0	G = 0	B = 255	W = 0
		240 ⇔ 247	Kleurverandering, snel te langzaam				
		248 ⇔ 255	Kleursprong, snel te langzaam				
7	**Gobo**	000	Geen functie				
		001 ⇔ 255	Gobos (geïndexeerd)				
8	**LED Macro/ Auto Program**	000 ⇔ 015	Geen functie				
		016 ⇔ 116	LED-macro's 1–101				
		117 ⇔ 135	LED-macro's 102				
		136 ⇔ 237	Auto programma's 1–101				
		238 ⇔ 255	Auto programma's 102				
9	**LED Macro/ Automatische programmasnelheid**	000 ⇔ 127	Automatische snelheid, snel te langzaam				
		128	Hold (bevriezen)				
		129 ⇔ 255	Automatische snelheid, langzaam te snel				
10	**LED ingebouwde vertraging**	000 ⇔ 255	Snel te langzaam				

Kanaal	Functie	Waarde	Percentage/Instelling				
11	Achtergrond kleur	000	Geen functie				
		001 ⇔ 002	2700K	R = 156	G = 118	B = 0	W = 63
		003 ⇔ 004	3200K	R = 156	G = 141	B = 5	W = 89
		005 ⇔ 006	4200K	R = 156	G = 141	B = 14	W = 255
		007 ⇔ 008	5600K	R = 156	G = 207	B = 54	W = 255
		009 ⇔ 010	8000K	R = 130	G = 255	B = 96	W = 255
		011	Blaw	R = 0	G = 0	B = 255	W = 0
		012 ⇔ 048	+ Groen	R = 0	G = 0–255	B = 255	W = 0
		049	Cyaan	R = 0	G = 255	B = 255	W = 0
		050 ⇔ 086	- Blaw	R = 0	G = 255	B = 255–0	W = 0
		087	Groen	R = 0	G = 255	B = 0	W = 0
		088 ⇔ 124	+ Rood	R = 0–255	G = 255	B = 0	W = 0
		125	Geel	R = 255	G = 255	B = 0	W = 0
		126 ⇔ 162	- Groen	R = 255	G = 255–0	B = 0	W = 0
		163	Rood	R = 255	G = 0	B = 0	W = 0
		164 ⇔ 200	+ Blaw	R = 255	G = 0	B = 0–255	W = 0
		201	Magenta	R = 255	G = 0	B = 255	W = 0
		202 ⇔ 238	- Rood	R = 255–0	G = 0	B = 255	W = 0
		239	Blaw	R = 0	G = 0	B = 255	W = 0
		240 ⇔ 247	Kleurverandering, snel te langzaam				
		248 ⇔ 255	Kleursprong, snel te langzaam				
12	Achtergronddimmer	000 ⇔ 255	0–100%				
13	Achtergrond fijne dimmer	000 ⇔ 255	0–100%				
14	Hoofddimmer	000 ⇔ 255	0–100%				
15	Hoofddimmer fijn	000 ⇔ 255	0–100%				
16	Sluiter	000 ⇔ 019	Uit				
		020 ⇔ 024	Aan				
		025 ⇔ 064	Stroboscoop, snel te langzaam				
		065 ⇔ 069	Aan				
		070 ⇔ 084	Stroboscoop 100–0%, snel te langzaam				
		085 ⇔ 089	Aan				
		090 ⇔ 104	Stroboscoop 0–100%, snel te langzaam				
		105 ⇔ 109	Aan				
		110 ⇔ 124	Willekeurige stroboscoop, snel te langzaam				
		125 ⇔ 129	Aan				
		130 ⇔ 144	Willekeurige stroboscoop 100–0%, snel te langzaam				
		145 ⇔ 149	Aan				
		150 ⇔ 164	Willekeurige stroboscoop 0–100%, snel te langzaam				
		165 ⇔ 169	Aan				
		170 ⇔ 184	Puls-stroboscoop, snel te langzaam				
		185 ⇔ 189	Aan				
		190 ⇔ 204	Willekeurige pulsstroboscoop, snel te langzaam				
		205 ⇔ 209	Aan				
		210 ⇔ 224	Stroboscoop 0–100–0%, snel te langzaam				
		225 ⇔ 229	Aan				
		230 ⇔ 244	Willekeurige pulsstroboscoop, snel te langzaam				
		245 ⇔ 255	Aan				
17	Zoom	000 ⇔ 255	Breed tot nauw				

Kanaal	Functie	Waarde	Percentage/Instelling
18	**Regeling**	000 ⇔ 009	Geen functie
		010 ⇔ 014	Zwenk-/kantelverduistering
		015 ⇔ 019	Geen functie (gereserveerd voor toekomstig gebruik)
		020 ⇔ 024	RGBW-kleurenmengmodus
		025 ⇔ 029	CMY-kleurenmengmodus (R=C, G=M, B=Y)
		030 ⇔ 049	Geen functie (gereserveerd voor toekomstig gebruik)
		050 ⇔ 054	Zwenkreset
		055 ⇔ 059	Kantelreset
		060 ⇔ 064	Zoomherstel
		065 ⇔ 069	Geen functie (gereserveerd voor toekomstig gebruik)
		070 ⇔ 074	Alles herstellen
		075 ⇔ 109	Geen functie (gereserveerd voor toekomstig gebruik)
		110 ⇔ 114	Zwenk-/kantelsnelheid snel
		115 ⇔ 119	Zwenk-/kantelsnelheid langzaam
		120 ⇔ 124	Ventilatormodus langzaam
		125 ⇔ 129	Ventilatormodus volledig
		130 ⇔ 134	Ventilatormodus auto
		135 ⇔ 139	Dimmodus snel
		140 ⇔ 144	Dimmodus langzaam
		145 ⇔ 255	Geen functie (gereserveerd voor toekomstig gebruik)
19	**Hoofd rood**	000 ⇔ 255	RGBW-modus: 0–100% / CMY-modus: 100–0%
20	**Hoofd rood fijn**	000 ⇔ 255	RGBW-modus: 0–100% / CMY-modus: 100–0%
21	**Hoofd groen**	000 ⇔ 255	RGBW-modus: 0–100% / CMY-modus: 100–0%
22	**Hoofd groen fijn**	000 ⇔ 255	RGBW-modus: 0–100% / CMY-modus: 100–0%
23	**Hoofd blauw**	000 ⇔ 255	RGBW-modus: 0–100% / CMY-modus: 100–0%
24	**Hoofd blauw fijn**	000 ⇔ 255	RGBW-modus: 0–100% / CMY-modus: 100–0%
25	**Hoofd wit**	000 ⇔ 255	RGBW-modus: 0–100% / CMY-modus: 100–0%
26	**Hoofd wit fijn**	000 ⇔ 255	RGBW-modus: 0–100% / CMY-modus: 100–0%
27	**Rood 1**	000 ⇔ 255	RGBW-modus: 0–100% / CMY-modus: 100–0%
28	**Rood fijn 1**	000 ⇔ 255	RGBW-modus: 0–100% / CMY-modus: 100–0%
29	**Groen 1**	000 ⇔ 255	RGBW-modus: 0–100% / CMY-modus: 100–0%
30	**Groen fijn 1**	000 ⇔ 255	RGBW-modus: 0–100% / CMY-modus: 100–0%
31	**Blauw 1**	000 ⇔ 255	RGBW-modus: 0–100% / CMY-modus: 100–0%
32	**Blauw fijn 1**	000 ⇔ 255	RGBW-modus: 0–100% / CMY-modus: 100–0%
33	**Wit 1**	000 ⇔ 255	RGBW-modus: 0–100% / CMY-modus: 100–0%
34	**Wit fijn 1**	000 ⇔ 255	RGBW-modus: 0–100% / CMY-modus: 100–0%
35	**Rood 2**	000 ⇔ 255	RGBW-modus: 0–100% / CMY-modus: 100–0%
36	**Rood fijn 2**	000 ⇔ 255	RGBW-modus: 0–100% / CMY-modus: 100–0%
37	**Groen 2**	000 ⇔ 255	RGBW-modus: 0–100% / CMY-modus: 100–0%
38	**Groen fijn 2**	000 ⇔ 255	RGBW-modus: 0–100% / CMY-modus: 100–0%
39	**Blauw 2**	000 ⇔ 255	RGBW-modus: 0–100% / CMY-modus: 100–0%
40	**Blauw fijn 2**	000 ⇔ 255	RGBW-modus: 0–100% / CMY-modus: 100–0%
41	**Wit 2**	000 ⇔ 255	RGBW-modus: 0–100% / CMY-modus: 100–0%
42	**Wit fijn 2**	000 ⇔ 255	RGBW-modus: 0–100% / CMY-modus: 100–0%
43	**Rood 3**	000 ⇔ 255	RGBW-modus: 0–100% / CMY-modus: 100–0%
44	**Rood fijn 3**	000 ⇔ 255	RGBW-modus: 0–100% / CMY-modus: 100–0%
45	**Groen 3**	000 ⇔ 255	RGBW-modus: 0–100% / CMY-modus: 100–0%
46	**Groen fijn 3**	000 ⇔ 255	RGBW-modus: 0–100% / CMY-modus: 100–0%
47	**Blauw 3**	000 ⇔ 255	RGBW-modus: 0–100% / CMY-modus: 100–0%
48	**Blauw fijn 3**	000 ⇔ 255	RGBW-modus: 0–100% / CMY-modus: 100–0%
49	**Wit 3**	000 ⇔ 255	RGBW-modus: 0–100% / CMY-modus: 100–0%
50	**Wit fijn 3**	000 ⇔ 255	RGBW-modus: 0–100% / CMY-modus: 100–0%
51	**Rood 4**	000 ⇔ 255	RGBW-modus: 0–100% / CMY-modus: 100–0%

Kanaal	Functie	Waarde	Percentage/Instelling
52	**Rood fijn 4**	000 ⇔ 255	RGBW-modus: 0–100% / CMY-modus: 100–0%
53	**Groen 4**	000 ⇔ 255	RGBW-modus: 0–100% / CMY-modus: 100–0%
54	**Groen fijn 4**	000 ⇔ 255	RGBW-modus: 0–100% / CMY-modus: 100–0%
55	**Blauw 4**	000 ⇔ 255	RGBW-modus: 0–100% / CMY-modus: 100–0%
56	**Blauw fijn 4**	000 ⇔ 255	RGBW-modus: 0–100% / CMY-modus: 100–0%
57	**Wit 4**	000 ⇔ 255	RGBW-modus: 0–100% / CMY-modus: 100–0%
58	**Wit fijn 4**	000 ⇔ 255	RGBW-modus: 0–100% / CMY-modus: 100–0%
59	**Rood 5**	000 ⇔ 255	RGBW-modus: 0–100% / CMY-modus: 100–0%
60	**Rood fijn 5**	000 ⇔ 255	RGBW-modus: 0–100% / CMY-modus: 100–0%
61	**Groen 5**	000 ⇔ 255	RGBW-modus: 0–100% / CMY-modus: 100–0%
62	**Groen fijn 5**	000 ⇔ 255	RGBW-modus: 0–100% / CMY-modus: 100–0%
63	**Blauw 5**	000 ⇔ 255	RGBW-modus: 0–100% / CMY-modus: 100–0%
64	**Blauw fijn 5**	000 ⇔ 255	RGBW-modus: 0–100% / CMY-modus: 100–0%
65	**Wit 5**	000 ⇔ 255	RGBW-modus: 0–100% / CMY-modus: 100–0%
66	**Wit fijn 5**	000 ⇔ 255	RGBW-modus: 0–100% / CMY-modus: 100–0%
67	**Rood 6**	000 ⇔ 255	RGBW-modus: 0–100% / CMY-modus: 100–0%
68	**Rood fijn 6**	000 ⇔ 255	RGBW-modus: 0–100% / CMY-modus: 100–0%
69	**Groen 6**	000 ⇔ 255	RGBW-modus: 0–100% / CMY-modus: 100–0%
70	**Groen fijn 6**	000 ⇔ 255	RGBW-modus: 0–100% / CMY-modus: 100–0%
71	**Blauw 6**	000 ⇔ 255	RGBW-modus: 0–100% / CMY-modus: 100–0%
72	**Blauw fijn 6**	000 ⇔ 255	RGBW-modus: 0–100% / CMY-modus: 100–0%
73	**Wit 6**	000 ⇔ 255	RGBW-modus: 0–100% / CMY-modus: 100–0%
74	**Wit fijn 6**	000 ⇔ 255	RGBW-modus: 0–100% / CMY-modus: 100–0%
75	**Rood 7**	000 ⇔ 255	RGBW-modus: 0–100% / CMY-modus: 100–0%
76	**Rood fijn 7**	000 ⇔ 255	RGBW-modus: 0–100% / CMY-modus: 100–0%
77	**Groen 7**	000 ⇔ 255	RGBW-modus: 0–100% / CMY-modus: 100–0%
78	**Groen fijn 7**	000 ⇔ 255	RGBW-modus: 0–100% / CMY-modus: 100–0%
79	**Blauw 7**	000 ⇔ 255	RGBW-modus: 0–100% / CMY-modus: 100–0%
80	**Blauw fijn 7**	000 ⇔ 255	RGBW-modus: 0–100% / CMY-modus: 100–0%
81	**Wit 7**	000 ⇔ 255	RGBW-modus: 0–100% / CMY-modus: 100–0%
82	**Wit fijn 7**	000 ⇔ 255	RGBW-modus: 0–100% / CMY-modus: 100–0%
83	**Rood 8**	000 ⇔ 255	RGBW-modus: 0–100% / CMY-modus: 100–0%
84	**Rood fijn 8**	000 ⇔ 255	RGBW-modus: 0–100% / CMY-modus: 100–0%
85	**Groen 8**	000 ⇔ 255	RGBW-modus: 0–100% / CMY-modus: 100–0%
86	**Groen fijn 8**	000 ⇔ 255	RGBW-modus: 0–100% / CMY-modus: 100–0%
87	**Blauw 8**	000 ⇔ 255	RGBW-modus: 0–100% / CMY-modus: 100–0%
88	**Blauw fijn 8**	000 ⇔ 255	RGBW-modus: 0–100% / CMY-modus: 100–0%
89	**Wit 8**	000 ⇔ 255	RGBW-modus: 0–100% / CMY-modus: 100–0%
90	**Wit fijn 8**	000 ⇔ 255	RGBW-modus: 0–100% / CMY-modus: 100–0%
91	**Rood 9**	000 ⇔ 255	RGBW-modus: 0–100% / CMY-modus: 100–0%
92	**Rood fijn 9**	000 ⇔ 255	RGBW-modus: 0–100% / CMY-modus: 100–0%
93	**Groen 9**	000 ⇔ 255	RGBW-modus: 0–100% / CMY-modus: 100–0%
94	**Groen fijn 9**	000 ⇔ 255	RGBW-modus: 0–100% / CMY-modus: 100–0%
95	**Blauw 9**	000 ⇔ 255	RGBW-modus: 0–100% / CMY-modus: 100–0%
96	**Blauw fijn 9**	000 ⇔ 255	RGBW-modus: 0–100% / CMY-modus: 100–0%
97	**Wit 9**	000 ⇔ 255	RGBW-modus: 0–100% / CMY-modus: 100–0%
98	**Wit fijn 9**	000 ⇔ 255	RGBW-modus: 0–100% / CMY-modus: 100–0%
99	**Rood 10**	000 ⇔ 255	RGBW-modus: 0–100% / CMY-modus: 100–0%
100	**Rood fijn 10**	000 ⇔ 255	RGBW-modus: 0–100% / CMY-modus: 100–0%
101	**Groen 10**	000 ⇔ 255	RGBW-modus: 0–100% / CMY-modus: 100–0%
102	**Groen fijn 10**	000 ⇔ 255	RGBW-modus: 0–100% / CMY-modus: 100–0%
103	**Blauw 10**	000 ⇔ 255	RGBW-modus: 0–100% / CMY-modus: 100–0%
104	**Blauw fijn 10**	000 ⇔ 255	RGBW-modus: 0–100% / CMY-modus: 100–0%

Kanaal	Functie	Waarde	Percentage/Instelling
105	Wit 10	000 ⇔ 255	RGBW-modus: 0–100% / CMY-modus: 100–0%
106	Wit fijn 10	000 ⇔ 255	RGBW-modus: 0–100% / CMY-modus: 100–0%
107	Rood 11	000 ⇔ 255	RGBW-modus: 0–100% / CMY-modus: 100–0%
108	Rood fijn 11	000 ⇔ 255	RGBW-modus: 0–100% / CMY-modus: 100–0%
109	Groen 11	000 ⇔ 255	RGBW-modus: 0–100% / CMY-modus: 100–0%
110	Groen fijn 11	000 ⇔ 255	RGBW-modus: 0–100% / CMY-modus: 100–0%
111	Blauw 11	000 ⇔ 255	RGBW-modus: 0–100% / CMY-modus: 100–0%
112	Blauw fijn 11	000 ⇔ 255	RGBW-modus: 0–100% / CMY-modus: 100–0%
113	Wit 11	000 ⇔ 255	RGBW-modus: 0–100% / CMY-modus: 100–0%
114	Wit fijn 11	000 ⇔ 255	RGBW-modus: 0–100% / CMY-modus: 100–0%
115	Rood 12	000 ⇔ 255	RGBW-modus: 0–100% / CMY-modus: 100–0%
116	Rood fijn 12	000 ⇔ 255	RGBW-modus: 0–100% / CMY-modus: 100–0%
117	Groen 12	000 ⇔ 255	RGBW-modus: 0–100% / CMY-modus: 100–0%
118	Groen fijn 12	000 ⇔ 255	RGBW-modus: 0–100% / CMY-modus: 100–0%
119	Blauw 12	000 ⇔ 255	RGBW-modus: 0–100% / CMY-modus: 100–0%
120	Blauw fijn 12	000 ⇔ 255	RGBW-modus: 0–100% / CMY-modus: 100–0%
121	Wit 12	000 ⇔ 255	RGBW-modus: 0–100% / CMY-modus: 100–0%
122	Wit fijn 12	000 ⇔ 255	RGBW-modus: 0–100% / CMY-modus: 100–0%
123	Rood 13	000 ⇔ 255	RGBW-modus: 0–100% / CMY-modus: 100–0%
124	Rood fijn 13	000 ⇔ 255	RGBW-modus: 0–100% / CMY-modus: 100–0%
125	Groen 13	000 ⇔ 255	RGBW-modus: 0–100% / CMY-modus: 100–0%
126	Groen fijn 13	000 ⇔ 255	RGBW-modus: 0–100% / CMY-modus: 100–0%
127	Blauw 13	000 ⇔ 255	RGBW-modus: 0–100% / CMY-modus: 100–0%
128	Blauw fijn 13	000 ⇔ 255	RGBW-modus: 0–100% / CMY-modus: 100–0%
129	Wit 13	000 ⇔ 255	RGBW-modus: 0–100% / CMY-modus: 100–0%
130	Wit fijn 14	000 ⇔ 255	RGBW-modus: 0–100% / CMY-modus: 100–0%
131	Rood 14	000 ⇔ 255	RGBW-modus: 0–100% / CMY-modus: 100–0%
132	Rood fijn 14	000 ⇔ 255	RGBW-modus: 0–100% / CMY-modus: 100–0%
133	Groen 14	000 ⇔ 255	RGBW-modus: 0–100% / CMY-modus: 100–0%
134	Groen fijn 14	000 ⇔ 255	RGBW-modus: 0–100% / CMY-modus: 100–0%
135	Blauw 14	000 ⇔ 255	RGBW-modus: 0–100% / CMY-modus: 100–0%
136	Blauw fijn 14	000 ⇔ 255	RGBW-modus: 0–100% / CMY-modus: 100–0%
137	Wit 14	000 ⇔ 255	RGBW-modus: 0–100% / CMY-modus: 100–0%
138	Wit fijn 14	000 ⇔ 255	RGBW-modus: 0–100% / CMY-modus: 100–0%
139	Rood 15	000 ⇔ 255	RGBW-modus: 0–100% / CMY-modus: 100–0%
140	Rood fijn 15	000 ⇔ 255	RGBW-modus: 0–100% / CMY-modus: 100–0%
141	Groen 15	000 ⇔ 255	RGBW-modus: 0–100% / CMY-modus: 100–0%
142	Groen fijn 15	000 ⇔ 255	RGBW-modus: 0–100% / CMY-modus: 100–0%
143	Blauw 15	000 ⇔ 255	RGBW-modus: 0–100% / CMY-modus: 100–0%
144	Blauw fijn 15	000 ⇔ 255	RGBW-modus: 0–100% / CMY-modus: 100–0%
145	Wit 15	000 ⇔ 255	RGBW-modus: 0–100% / CMY-modus: 100–0%
146	Wit fijn 15	000 ⇔ 255	RGBW-modus: 0–100% / CMY-modus: 100–0%
147	Rood 16	000 ⇔ 255	RGBW-modus: 0–100% / CMY-modus: 100–0%
148	Rood fijn 16	000 ⇔ 255	RGBW-modus: 0–100% / CMY-modus: 100–0%
149	Groen 16	000 ⇔ 255	RGBW-modus: 0–100% / CMY-modus: 100–0%
150	Groen fijn 16	000 ⇔ 255	RGBW-modus: 0–100% / CMY-modus: 100–0%
151	Blauw 16	000 ⇔ 255	RGBW-modus: 0–100% / CMY-modus: 100–0%
152	Blauw fijn 16	000 ⇔ 255	RGBW-modus: 0–100% / CMY-modus: 100–0%
153	Wit 16	000 ⇔ 255	RGBW-modus: 0–100% / CMY-modus: 100–0%
154	Wit fijn 16	000 ⇔ 255	RGBW-modus: 0–100% / CMY-modus: 100–0%
155	Rood 17	000 ⇔ 255	RGBW-modus: 0–100% / CMY-modus: 100–0%
156	Rood fijn 17	000 ⇔ 255	RGBW-modus: 0–100% / CMY-modus: 100–0%
157	Groen 17	000 ⇔ 255	RGBW-modus: 0–100% / CMY-modus: 100–0%

Kanaal	Functie	Waarde	Percentage/Instelling
158	**Groen fijn 17**	000 ⇔ 255	RGBW-modus: 0–100% / CMY-modus: 100–0%
159	**Blauw 17**	000 ⇔ 255	RGBW-modus: 0–100% / CMY-modus: 100–0%
160	**Blauw fijn 17**	000 ⇔ 255	RGBW-modus: 0–100% / CMY-modus: 100–0%
161	**Wit 17**	000 ⇔ 255	RGBW-modus: 0–100% / CMY-modus: 100–0%
162	**Wit fijn 17**	000 ⇔ 255	RGBW-modus: 0–100% / CMY-modus: 100–0%
163	**Rood 18**	000 ⇔ 255	RGBW-modus: 0–100% / CMY-modus: 100–0%
164	**Rood fijn 18**	000 ⇔ 255	RGBW-modus: 0–100% / CMY-modus: 100–0%
165	**Groen 18**	000 ⇔ 255	RGBW-modus: 0–100% / CMY-modus: 100–0%
166	**Groen fijn 18**	000 ⇔ 255	RGBW-modus: 0–100% / CMY-modus: 100–0%
167	**Blauw 18**	000 ⇔ 255	RGBW-modus: 0–100% / CMY-modus: 100–0%
168	**Blauw fijn 18**	000 ⇔ 255	RGBW-modus: 0–100% / CMY-modus: 100–0%
169	**Wit 18**	000 ⇔ 255	RGBW-modus: 0–100% / CMY-modus: 100–0%
170	**Wit fijn 18**	000 ⇔ 255	RGBW-modus: 0–100% / CMY-modus: 100–0%
171	**Rood 19**	000 ⇔ 255	RGBW-modus: 0–100% / CMY-modus: 100–0%
172	**Rood fijn 19**	000 ⇔ 255	RGBW-modus: 0–100% / CMY-modus: 100–0%
173	**Groen 19**	000 ⇔ 255	RGBW-modus: 0–100% / CMY-modus: 100–0%
174	**Groen fijn 19**	000 ⇔ 255	RGBW-modus: 0–100% / CMY-modus: 100–0%
175	**Blauw 19**	000 ⇔ 255	RGBW-modus: 0–100% / CMY-modus: 100–0%
176	**Blauw fijn 19**	000 ⇔ 255	RGBW-modus: 0–100% / CMY-modus: 100–0%
177	**Wit 19**	000 ⇔ 255	RGBW-modus: 0–100% / CMY-modus: 100–0%
178	**Wit fijn 19**	000 ⇔ 255	RGBW-modus: 0–100% / CMY-modus: 100–0%

Single Control: Standard Modus (96-kanaal)

Kanaal	Functie	Waarde	Percentage/Instelling				
1	**Zwenken**	000 ⇔ 255	0–100%				
2	**Fijn zwenken**	000 ⇔ 255	0–100%				
3	**Kantelen**	000 ⇔ 255	0–100%				
4	**Fijn kantelen**	000 ⇔ 255	0–100%				
5	**CTC**	000	Geen functie				
		001 ⇔ 255	Kleurtemperatuur, 2800–10000K				
6	**Kleur**	000	Geen functie				
		001 ⇔ 002	2700K	R = 156	G = 118	B = 0	W = 63
		003 ⇔ 004	3200K	R = 156	G = 141	B = 5	W = 89
		005 ⇔ 006	4200K	R = 156	G = 141	B = 14	W = 255
		007 ⇔ 008	5600K	R = 156	G = 207	B = 54	W = 255
		009 ⇔ 010	8000K	R = 130	G = 255	B = 96	W = 255
		011	Blaw	R = 0	G = 0	B = 255	W = 0
		012 ⇔ 048	+ Groen	R = 0	G = 0–255	B = 255	W = 0
		049	Cyaan	R = 0	G = 255	B = 255	W = 0
		050 ⇔ 086	- Blaw	R = 0	G = 255	B = 255–0	W = 0
		087	Groen	R = 0	G = 255	B = 0	W = 0
		088 ⇔ 124	+ Rood	R = 0–255	G = 255	B = 0	W = 0
		125	Geel	R = 255	G = 255	B = 0	W = 0
		126 ⇔ 162	- Groen	R = 255	G = 255–0	B = 0	W = 0
		163	Rood	R = 255	G = 0	B = 0	W = 0
		164 ⇔ 200	+ Blaw	R = 255	G = 0	B = 0–255	W = 0
		201	Magenta	R = 255	G = 0	B = 255	W = 0
		202 ⇔ 238	- Rood	R = 255–0	G = 0	B = 255	W = 0
		239	Blaw	R = 0	G = 0	B = 255	W = 0
		240 ⇔ 247	Kleurverandering, snel te langzaam				
		248 ⇔ 255	Kleursprong, snel te langzaam				
7	**Gobo**	000	Geen functie				
		001 ⇔ 255	Gobos (geïndexeerd)				
8	**LED Macro/ Auto Program**	000 ⇔ 015	Geen functie				
		016 ⇔ 116	LED-macro's 1–101				
		117 ⇔ 135	LED-macro's 102				
		136 ⇔ 237	Auto programma's 1–101				
		238 ⇔ 255	Auto programma's 102				
9	**LED Macro/ Automatische programmasnelheid**	000 ⇔ 127	Automatische snelheid, snel te langzaam				
		128	Hold (bevriezen)				
		129 ⇔ 255	Automatische snelheid, langzaam te snel				
10	**LED ingebouwde vertraging**	000 ⇔ 255	Snel te langzaam				

Kanaal	Functie	Waarde	Percentage/Instelling				
11	Achtergrondkleur	000	Geen functie				
		001 ⇔ 002	2700K	R = 156	G = 118	B = 0	W = 63
		003 ⇔ 004	3200K	R = 156	G = 141	B = 5	W = 89
		005 ⇔ 006	4200K	R = 156	G = 141	B = 14	W = 255
		007 ⇔ 008	5600K	R = 156	G = 207	B = 54	W = 255
		009 ⇔ 010	8000K	R = 130	G = 255	B = 96	W = 255
		011	Blaw	R = 0	G = 0	B = 255	W = 0
		012 ⇔ 048	+ Groen	R = 0	G = 0–255	B = 255	W = 0
		049	Cyaan	R = 0	G = 255	B = 255	W = 0
		050 ⇔ 086	- Blaw	R = 0	G = 255	B = 255–0	W = 0
		087	Groen	R = 0	G = 255	B = 0	W = 0
		088 ⇔ 124	+ Rood	R = 0–255	G = 255	B = 0	W = 0
		125	Geel	R = 255	G = 255	B = 0	W = 0
		126 ⇔ 162	- Groen	R = 255	G = 255–0	B = 0	W = 0
		163	Rood	R = 255	G = 0	B = 0	W = 0
		164 ⇔ 200	+ Blaw	R = 255	G = 0	B = 0–255	W = 0
		201	Magenta	R = 255	G = 0	B = 255	W = 0
		202 ⇔ 238	- Rood	R = 255–0	G = 0	B = 255	W = 0
		239	Blaw	R = 0	G = 0	B = 255	W = 0
		240 ⇔ 247	Kleurverandering, snel te langzaam				
		248 ⇔ 255	Kleursprong, snel te langzaam				
12	Achtergronddimmer	000 ⇔ 255	0–100%				
13	Hoofddimmer	000 ⇔ 255	0–100%				
14	Sluiter	000 ⇔ 019	Uit				
		020 ⇔ 024	Aan				
		025 ⇔ 064	Stroboscoop, snel te langzaam				
		065 ⇔ 069	Aan				
		070 ⇔ 084	Stroboscoop 100–0%, snel te langzaam				
		085 ⇔ 089	Aan				
		090 ⇔ 104	Stroboscoop 0–100%, snel te langzaam				
		105 ⇔ 109	Aan				
		110 ⇔ 124	Willekeurige stroboscoop, snel te langzaam				
		125 ⇔ 129	Aan				
		130 ⇔ 144	Willekeurige stroboscoop 100–0%, snel te langzaam				
		145 ⇔ 149	Aan				
		150 ⇔ 164	Willekeurige stroboscoop 0–100%, snel te langzaam				
		165 ⇔ 169	Aan				
		170 ⇔ 184	Puls-stroboscoop, snel te langzaam				
		185 ⇔ 189	Aan				
		190 ⇔ 204	Willekeurige pulsstroboscoop, snel te langzaam				
		205 ⇔ 209	Aan				
		210 ⇔ 224	Stroboscoop 0–100–0%, snel te langzaam				
		225 ⇔ 229	Aan				
		230 ⇔ 244	Willekeurige pulsstroboscoop, snel te langzaam				
		245 ⇔ 255	Aan				
15	Zoom	000 ⇔ 255	Breed tot nauw				

Kanaal	Functie	Waarde	Percentage/Instelling
16	Regeling	000 ⇔ 009	Geen functie
		010 ⇔ 014	Zwenk-/kantelverduistering
		015 ⇔ 019	Geen functie (gereserveerd voor toekomstig gebruik)
		020 ⇔ 024	RGBW-kleurenmengmodus
		025 ⇔ 029	CMY-kleurenmengmodus (R=C, G=M, B=Y)
		030 ⇔ 049	Geen functie (gereserveerd voor toekomstig gebruik)
		050 ⇔ 054	Zwenkreset
		055 ⇔ 059	Kantelreset
		060 ⇔ 064	Zoomherstel
		065 ⇔ 069	Geen functie (gereserveerd voor toekomstig gebruik)
		070 ⇔ 074	Alles herstellen
		075 ⇔ 109	Geen functie (gereserveerd voor toekomstig gebruik)
		110 ⇔ 114	Zwenk-/kantelsnelheid snel
		115 ⇔ 119	Zwenk-/kantelsnelheid langzaam
		120 ⇔ 124	Ventilatormodus langzaam
		125 ⇔ 129	Ventilatormodus volledig
		130 ⇔ 134	Ventilatormodus auto
		135 ⇔ 139	Dimmodus snel
		140 ⇔ 144	Dimmodus langzaam
		145 ⇔ 255	Geen functie (gereserveerd voor toekomstig gebruik)
17	Hoofd rood	000 ⇔ 255	RGBW-modus: 0–100% / CMY-modus: 100–0%
18	Hoofd groen	000 ⇔ 255	RGBW-modus: 0–100% / CMY-modus: 100–0%
19	Hoofd blauw	000 ⇔ 255	RGBW-modus: 0–100% / CMY-modus: 100–0%
20	Hoofd wit	000 ⇔ 255	RGBW-modus: 0–100% / CMY-modus: 100–0%
21	Rood 1	000 ⇔ 255	RGBW-modus: 0–100% / CMY-modus: 100–0%
22	Groen 1	000 ⇔ 255	RGBW-modus: 0–100% / CMY-modus: 100–0%
23	Blauw 1	000 ⇔ 255	RGBW-modus: 0–100% / CMY-modus: 100–0%
24	Wit 1	000 ⇔ 255	RGBW-modus: 0–100% / CMY-modus: 100–0%
25	Rood 2	000 ⇔ 255	RGBW-modus: 0–100% / CMY-modus: 100–0%
26	Groen 2	000 ⇔ 255	RGBW-modus: 0–100% / CMY-modus: 100–0%
27	Blauw 2	000 ⇔ 255	RGBW-modus: 0–100% / CMY-modus: 100–0%
28	Wit 2	000 ⇔ 255	RGBW-modus: 0–100% / CMY-modus: 100–0%
29	Rood 3	000 ⇔ 255	RGBW-modus: 0–100% / CMY-modus: 100–0%
30	Groen 3	000 ⇔ 255	RGBW-modus: 0–100% / CMY-modus: 100–0%
31	Blauw 3	000 ⇔ 255	RGBW-modus: 0–100% / CMY-modus: 100–0%
32	Wit 3	000 ⇔ 255	RGBW-modus: 0–100% / CMY-modus: 100–0%
33	Rood 4	000 ⇔ 255	RGBW-modus: 0–100% / CMY-modus: 100–0%
34	Groen 4	000 ⇔ 255	RGBW-modus: 0–100% / CMY-modus: 100–0%
35	Blauw 4	000 ⇔ 255	RGBW-modus: 0–100% / CMY-modus: 100–0%
36	Wit 4	000 ⇔ 255	RGBW-modus: 0–100% / CMY-modus: 100–0%
37	Rood 5	000 ⇔ 255	RGBW-modus: 0–100% / CMY-modus: 100–0%
38	Groen 5	000 ⇔ 255	RGBW-modus: 0–100% / CMY-modus: 100–0%
39	Blauw 5	000 ⇔ 255	RGBW-modus: 0–100% / CMY-modus: 100–0%
40	Wit 5	000 ⇔ 255	RGBW-modus: 0–100% / CMY-modus: 100–0%
41	Rood 6	000 ⇔ 255	RGBW-modus: 0–100% / CMY-modus: 100–0%
42	Groen 6	000 ⇔ 255	RGBW-modus: 0–100% / CMY-modus: 100–0%
43	Blauw 6	000 ⇔ 255	RGBW-modus: 0–100% / CMY-modus: 100–0%
44	Wit 6	000 ⇔ 255	RGBW-modus: 0–100% / CMY-modus: 100–0%
45	Rood 7	000 ⇔ 255	RGBW-modus: 0–100% / CMY-modus: 100–0%
46	Groen 7	000 ⇔ 255	RGBW-modus: 0–100% / CMY-modus: 100–0%
47	Blauw 7	000 ⇔ 255	RGBW-modus: 0–100% / CMY-modus: 100–0%
48	Wit 7	000 ⇔ 255	RGBW-modus: 0–100% / CMY-modus: 100–0%
49	Rood 8	000 ⇔ 255	RGBW-modus: 0–100% / CMY-modus: 100–0%

Kanaal	Functie	Waarde	Percentage/Instelling
50	**Groen 8**	000 ⇔ 255	RGBW-modus: 0–100% / CMY-modus: 100–0%
51	**Blauw 8**	000 ⇔ 255	RGBW-modus: 0–100% / CMY-modus: 100–0%
52	**Wit 8**	000 ⇔ 255	RGBW-modus: 0–100% / CMY-modus: 100–0%
53	**Rood 9**	000 ⇔ 255	RGBW-modus: 0–100% / CMY-modus: 100–0%
54	**Groen 9**	000 ⇔ 255	RGBW-modus: 0–100% / CMY-modus: 100–0%
55	**Blauw 9**	000 ⇔ 255	RGBW-modus: 0–100% / CMY-modus: 100–0%
56	**Wit 9**	000 ⇔ 255	RGBW-modus: 0–100% / CMY-modus: 100–0%
57	**Rood 10**	000 ⇔ 255	RGBW-modus: 0–100% / CMY-modus: 100–0%
58	**Groen 10**	000 ⇔ 255	RGBW-modus: 0–100% / CMY-modus: 100–0%
59	**Blauw 10**	000 ⇔ 255	RGBW-modus: 0–100% / CMY-modus: 100–0%
60	**Wit 10**	000 ⇔ 255	RGBW-modus: 0–100% / CMY-modus: 100–0%
61	**Rood 11**	000 ⇔ 255	RGBW-modus: 0–100% / CMY-modus: 100–0%
62	**Groen 11**	000 ⇔ 255	RGBW-modus: 0–100% / CMY-modus: 100–0%
63	**Blauw 11**	000 ⇔ 255	RGBW-modus: 0–100% / CMY-modus: 100–0%
64	**Wit 11**	000 ⇔ 255	RGBW-modus: 0–100% / CMY-modus: 100–0%
65	**Rood 12**	000 ⇔ 255	RGBW-modus: 0–100% / CMY-modus: 100–0%
66	**Groen 12**	000 ⇔ 255	RGBW-modus: 0–100% / CMY-modus: 100–0%
67	**Blauw 12**	000 ⇔ 255	RGBW-modus: 0–100% / CMY-modus: 100–0%
68	**Wit 12**	000 ⇔ 255	RGBW-modus: 0–100% / CMY-modus: 100–0%
69	**Rood 13**	000 ⇔ 255	RGBW-modus: 0–100% / CMY-modus: 100–0%
70	**Groen 13**	000 ⇔ 255	RGBW-modus: 0–100% / CMY-modus: 100–0%
71	**Blauw 13**	000 ⇔ 255	RGBW-modus: 0–100% / CMY-modus: 100–0%
72	**Wit 13**	000 ⇔ 255	RGBW-modus: 0–100% / CMY-modus: 100–0%
73	**Rood 14**	000 ⇔ 255	RGBW-modus: 0–100% / CMY-modus: 100–0%
74	**Groen 14**	000 ⇔ 255	RGBW-modus: 0–100% / CMY-modus: 100–0%
75	**Blauw 14**	000 ⇔ 255	RGBW-modus: 0–100% / CMY-modus: 100–0%
76	**Wit 14**	000 ⇔ 255	RGBW-modus: 0–100% / CMY-modus: 100–0%
77	**Rood 15**	000 ⇔ 255	RGBW-modus: 0–100% / CMY-modus: 100–0%
78	**Groen 15**	000 ⇔ 255	RGBW-modus: 0–100% / CMY-modus: 100–0%
79	**Blauw 15**	000 ⇔ 255	RGBW-modus: 0–100% / CMY-modus: 100–0%
80	**Wit 15**	000 ⇔ 255	RGBW-modus: 0–100% / CMY-modus: 100–0%
81	**Rood 16**	000 ⇔ 255	RGBW-modus: 0–100% / CMY-modus: 100–0%
82	**Groen 16**	000 ⇔ 255	RGBW-modus: 0–100% / CMY-modus: 100–0%
83	**Blauw 16**	000 ⇔ 255	RGBW-modus: 0–100% / CMY-modus: 100–0%
84	**Wit 16**	000 ⇔ 255	RGBW-modus: 0–100% / CMY-modus: 100–0%
85	**Rood 17**	000 ⇔ 255	RGBW-modus: 0–100% / CMY-modus: 100–0%
86	**Groen 17**	000 ⇔ 255	RGBW-modus: 0–100% / CMY-modus: 100–0%
87	**Blauw 17**	000 ⇔ 255	RGBW-modus: 0–100% / CMY-modus: 100–0%
88	**Wit 17**	000 ⇔ 255	RGBW-modus: 0–100% / CMY-modus: 100–0%
89	**Rood 18**	000 ⇔ 255	RGBW-modus: 0–100% / CMY-modus: 100–0%
90	**Groen 18**	000 ⇔ 255	RGBW-modus: 0–100% / CMY-modus: 100–0%
91	**Blauw 18**	000 ⇔ 255	RGBW-modus: 0–100% / CMY-modus: 100–0%
92	**Wit 18**	000 ⇔ 255	RGBW-modus: 0–100% / CMY-modus: 100–0%
93	**Rood 19**	000 ⇔ 255	RGBW-modus: 0–100% / CMY-modus: 100–0%
94	**Groen 19**	000 ⇔ 255	RGBW-modus: 0–100% / CMY-modus: 100–0%
95	**Blauw 19**	000 ⇔ 255	RGBW-modus: 0–100% / CMY-modus: 100–0%
96	**Wit 19**	000 ⇔ 255	RGBW-modus: 0–100% / CMY-modus: 100–0%

Single Control: Basic Modus (20-kanaal)

Kanaal	Functie	Waarde	Percentage/Instelling				
1	**Zwenken**	000 ⇔ 255	0–100%				
2	**Fijn zwenken**	000 ⇔ 255	0–100%				
3	**Kantelen**	000 ⇔ 255	0–100%				
4	**Fijn kantelen**	000 ⇔ 255	0–100%				
5	**CTC**	000	Geen functie				
		001 ⇔ 255	Kleurtemperatuur, 2800–10000K				
6	**Kleur**	000	Geen functie				
		001 ⇔ 002	2700K	R = 156	G = 118	B = 0	W = 63
		003 ⇔ 004	3200K	R = 156	G = 141	B = 5	W = 89
		005 ⇔ 006	4200K	R = 156	G = 141	B = 14	W = 255
		007 ⇔ 008	5600K	R = 156	G = 207	B = 54	W = 255
		009 ⇔ 010	8000K	R = 130	G = 255	B = 96	W = 255
		011	Blaw	R = 0	G = 0	B = 255	W = 0
		012 ⇔ 048	+ Groen	R = 0	G = 0–255	B = 255	W = 0
		049	Cyaan	R = 0	G = 255	B = 255	W = 0
		050 ⇔ 086	- Blaw	R = 0	G = 255	B = 255–0	W = 0
		087	Groen	R = 0	G = 255	B = 0	W = 0
		088 ⇔ 124	+ Rood	R = 0–255	G = 255	B = 0	W = 0
		125	Geel	R = 255	G = 255	B = 0	W = 0
		126 ⇔ 162	- Groen	R = 255	G = 255–0	B = 0	W = 0
		163	Rood	R = 255	G = 0	B = 0	W = 0
		164 ⇔ 200	+ Blaw	R = 255	G = 0	B = 0–255	W = 0
		201	Magenta	R = 255	G = 0	B = 255	W = 0
		202 ⇔ 238	- Rood	R = 255–0	G = 0	B = 255	W = 0
		239	Blaw	R = 0	G = 0	B = 255	W = 0
		240 ⇔ 247	Kleurverandering, snel te langzaam				
		248 ⇔ 255	Kleursprong, snel te langzaam				
7	**Gobo**	000	Geen functie				
		001 ⇔ 255	Gobos (geïndexeerd)				
8	**LED Macro/ Auto Program**	000 ⇔ 015	Geen functie				
		016 ⇔ 116	LED-macro’s 1–101				
		117 ⇔ 135	LED-macro’s 102				
		136 ⇔ 237	Auto programma’s 1–101				
		238 ⇔ 255	Auto programma’s 102				
9	**LED Macro/ Automatische programma snelheid**	000 ⇔ 127	Automatische snelheid, snel te langzaam				
		128	Hold (bevriezen)				
		129 ⇔ 255	Automatische snelheid, langzaam te snel				
10	**LED ingebouwde vertraging**	000 ⇔ 255	Snel te langzaam				

Kanaal	Functie	Waarde	Percentage/Instelling				
11	Achtergrondkleur	000	Geen functie				
		001 ⇔ 002	2700K	R = 156	G = 118	B = 0	W = 63
		003 ⇔ 004	3200K	R = 156	G = 141	B = 5	W = 89
		005 ⇔ 006	4200K	R = 156	G = 141	B = 14	W = 255
		007 ⇔ 008	5600K	R = 156	G = 207	B = 54	W = 255
		009 ⇔ 010	8000K	R = 130	G = 255	B = 96	W = 255
		011	Blaw	R = 0	G = 0	B = 255	W = 0
		012 ⇔ 048	+ Groen	R = 0	G = 0–255	B = 255	W = 0
		049	Cyaan	R = 0	G = 255	B = 255	W = 0
		050 ⇔ 086	- Blaw	R = 0	G = 255	B = 255–0	W = 0
		087	Groen	R = 0	G = 255	B = 0	W = 0
		088 ⇔ 124	+ Rood	R = 0–255	G = 255	B = 0	W = 0
		125	Geel	R = 255	G = 255	B = 0	W = 0
		126 ⇔ 162	- Groen	R = 255	G = 255–0	B = 0	W = 0
		163	Rood	R = 255	G = 0	B = 0	W = 0
		164 ⇔ 200	+ Blaw	R = 255	G = 0	B = 0–255	W = 0
		201	Magenta	R = 255	G = 0	B = 255	W = 0
		202 ⇔ 238	- Rood	R = 255–0	G = 0	B = 255	W = 0
		239	Blaw	R = 0	G = 0	B = 255	W = 0
		240 ⇔ 247	Kleurverandering, snel te langzaam				
		248 ⇔ 255	Kleursprong, snel te langzaam				
12	Achtergronddimmer	000 ⇔ 255	0–100%				
13	Hoofddimmer	000 ⇔ 255	0–100%				
14	Sluiter	000 ⇔ 019	Uit				
		020 ⇔ 024	Aan				
		025 ⇔ 064	Stroboscoop, snel te langzaam				
		065 ⇔ 069	Aan				
		070 ⇔ 084	Stroboscoop 100–0%, snel te langzaam				
		085 ⇔ 089	Aan				
		090 ⇔ 104	Stroboscoop 0–100%, snel te langzaam				
		105 ⇔ 109	Aan				
		110 ⇔ 124	Willekeurige stroboscoop, snel te langzaam				
		125 ⇔ 129	Aan				
		130 ⇔ 144	Willekeurige stroboscoop 100–0%, snel te langzaam				
		145 ⇔ 149	Aan				
		150 ⇔ 164	Willekeurige stroboscoop 0–100%, snel te langzaam				
		165 ⇔ 169	Aan				
		170 ⇔ 184	Puls-stroboscoop, snel te langzaam				
		185 ⇔ 189	Aan				
		190 ⇔ 204	Willekeurige pulsstroboscoop, snel te langzaam				
		205 ⇔ 209	Aan				
		210 ⇔ 224	Stroboscoop 0–100–0%, snel te langzaam				
		225 ⇔ 229	Aan				
		230 ⇔ 244	Willekeurige pulsstroboscoop, snel te langzaam				
		245 ⇔ 255	Aan				
15	Zoom	000 ⇔ 255	Breed tot nauw				

Kanaal	Functie	Waarde	Percentage/Instelling
16	Regeling	000 ⇔ 009	Geen functie
		010 ⇔ 014	Zwenk-/kantelverduistering
		015 ⇔ 019	Geen functie (gereserveerd voor toekomstig gebruik)
		020 ⇔ 024	RGBW-kleurenmengmodus
		025 ⇔ 029	CMY-kleurenmengmodus (R=C, G=M, B=Y)
		030 ⇔ 049	Geen functie (gereserveerd voor toekomstig gebruik)
		050 ⇔ 054	Zwenkreset
		055 ⇔ 059	Kantelreset
		060 ⇔ 064	Zoomherstel
		065 ⇔ 069	Geen functie (gereserveerd voor toekomstig gebruik)
		070 ⇔ 074	Alles herstellen
		075 ⇔ 109	Geen functie (gereserveerd voor toekomstig gebruik)
		110 ⇔ 114	Zwenk-/kantelsnelheid snel
		115 ⇔ 119	Zwenk-/kantelsnelheid langzaam
		120 ⇔ 124	Ventilatormodus langzaam
		125 ⇔ 129	Ventilatormodus volledig
		130 ⇔ 134	Ventilatormodus auto
		135 ⇔ 139	Dimmodus snel
		140 ⇔ 144	Dimmodus langzaam
		145 ⇔ 255	Geen functie (gereserveerd voor toekomstig gebruik)
17	Hoofd rood	000 ⇔ 255	RGBW-modus: 0–100% / CMY-modus: 100–0%
18	Hoofd groen	000 ⇔ 255	RGBW-modus: 0–100% / CMY-modus: 100–0%
19	Hoofd blauw	000 ⇔ 255	RGBW-modus: 0–100% / CMY-modus: 100–0%
20	Hoofd wit	000 ⇔ 255	RGBW-modus: 0–100% / CMY-modus: 100–0%

Dual Control-waarden

Dual Control Movement

Dual Control: Advanced Movement Modus (26-kanaal)

Kanaal	Functie	Waarde	Percentage/Instelling				
1	**Zwenken**	000 ⇔ 255	0–100%				
2	**Zwenken, fijn**	000 ⇔ 255	0–100%				
3	**Kantelen**	000 ⇔ 255	0–100%				
4	**Kantelen, fijn**	000 ⇔ 255	0–100%				
5	**CTC**	000	Geen functie				
		001 ⇔ 255	Kleurtemperatuur, 2800–10000K				
6	**Kleur**	000	Geen functie				
		001 ⇔ 002	2700K	R = 156	G = 118	B = 0	W = 63
		003 ⇔ 004	3200K	R = 156	G = 141	B = 5	W = 89
		005 ⇔ 006	4200K	R = 156	G = 141	B = 14	W = 255
		007 ⇔ 008	5600K	R = 156	G = 207	B = 54	W = 255
		009 ⇔ 010	8000K	R = 130	G = 255	B = 96	W = 255
		011	Blaw	R = 0	G = 0	B = 255	W = 0
		012 ⇔ 048	+ Groen	R = 0	G = 0–255	B = 255	W = 0
		049	Cyaan	R = 0	G = 255	B = 255	W = 0
		050 ⇔ 086	- Blaw	R = 0	G = 255	B = 255–0	W = 0
		087	Groen	R = 0	G = 255	B = 0	W = 0
		088 ⇔ 124	+ Rood	R = 0–255	G = 255	B = 0	W = 0
		125	Geel	R = 255	G = 255	B = 0	W = 0
		126 ⇔ 162	- Groen	R = 255	G = 255–0	B = 0	W = 0
		163	Rood	R = 255	G = 0	B = 0	W = 0
		164 ⇔ 200	+ Blaw	R = 255	G = 0	B = 0–255	W = 0
		201	Magenta	R = 255	G = 0	B = 255	W = 0
		202 ⇔ 238	- Rood	R = 255–0	G = 0	B = 255	W = 0
		239	Blaw	R = 0	G = 0	B = 255	W = 0
		240 ⇔ 247	Kleurverandering, snel te langzaam				
		248 ⇔ 255	Kleursprong, snel te langzaam				
7	**Gobo**	000	Geen functie				
		001 ⇔ 255	Gobos (geïndexeerd)				
8	**LED Macro/ Auto Program**	000 ⇔ 015	Geen functie				
		016 ⇔ 116	LED-macro's 1–101				
		117 ⇔ 135	LED-macro's 102				
		136 ⇔ 237	Auto programma's 1–101				
		238 ⇔ 255	Auto programma's 102				
9	**LED Macro/ Automatische programma snelheid**	000 ⇔ 127	Automatische snelheid, snel te langzaam				
		128	Hold (bevriezen)				
		129 ⇔ 255	Automatische snelheid, langzaam te snel				
10	**LED ingebouwde vertraging**	000 ⇔ 255	Snel te langzaam				

Kanaal	Functie	Waarde	Percentage/Instelling				
11	Achtergrondkleur	000	Geen functie				
		001 ⇔ 002	2700K	R = 156	G = 118	B = 0	W = 63
		003 ⇔ 004	3200K	R = 156	G = 141	B = 5	W = 89
		005 ⇔ 006	4200K	R = 156	G = 141	B = 14	W = 255
		007 ⇔ 008	5600K	R = 156	G = 207	B = 54	W = 255
		009 ⇔ 010	8000K	R = 130	G = 255	B = 96	W = 255
		011	Blaw	R = 0	G = 0	B = 255	W = 0
		012 ⇔ 048	+ Groen	R = 0	G = 0–255	B = 255	W = 0
		049	Cyaan	R = 0	G = 255	B = 255	W = 0
		050 ⇔ 086	- Blaw	R = 0	G = 255	B = 255–0	W = 0
		087	Groen	R = 0	G = 255	B = 0	W = 0
		088 ⇔ 124	+ Rood	R = 0–255	G = 255	B = 0	W = 0
		125	Geel	R = 255	G = 255	B = 0	W = 0
		126 ⇔ 162	- Groen	R = 255	G = 255–0	B = 0	W = 0
		163	Rood	R = 255	G = 0	B = 0	W = 0
		164 ⇔ 200	+ Blaw	R = 255	G = 0	B = 0–255	W = 0
		201	Magenta	R = 255	G = 0	B = 255	W = 0
		202 ⇔ 238	- Rood	R = 255–0	G = 0	B = 255	W = 0
		239	Blaw	R = 0	G = 0	B = 255	W = 0
		240 ⇔ 247	Kleurverandering, snel te langzaam				
		248 ⇔ 255	Kleursprong, snel te langzaam				
12	Achtergronddimmer	000 ⇔ 255	0–100%				
13	Achtergrond fijne dimmer	000 ⇔ 255	0–100%				
14	Hoofddimmer	000 ⇔ 255	0–100%				
15	Hoofddimmer fijn	000 ⇔ 255	0–100%				
16	Sluiter	000 ⇔ 019	Uit				
		020 ⇔ 024	Aan				
		025 ⇔ 064	Stroboscoop, snel te langzaam				
		065 ⇔ 069	Aan				
		070 ⇔ 084	Stroboscoop 100–0%, snel te langzaam				
		085 ⇔ 089	Aan				
		090 ⇔ 104	Stroboscoop 0–100%, snel te langzaam				
		105 ⇔ 109	Aan				
		110 ⇔ 124	Willekeurige stroboscoop, snel te langzaam				
		125 ⇔ 129	Aan				
		130 ⇔ 144	Willekeurige stroboscoop 100–0%, snel te langzaam				
		145 ⇔ 149	Aan				
		150 ⇔ 164	Willekeurige stroboscoop 0–100%, snel te langzaam				
		165 ⇔ 169	Aan				
		170 ⇔ 184	Puls-stroboscoop, snel te langzaam				
		185 ⇔ 189	Aan				
		190 ⇔ 204	Willekeurige pulsstroboscoop, snel te langzaam				
		205 ⇔ 209	Aan				
		210 ⇔ 224	Stroboscoop 0–100–0%, snel te langzaam				
		225 ⇔ 229	Aan				
		230 ⇔ 244	Willekeurige pulsstroboscoop, snel te langzaam				
		245 ⇔ 255	Aan				
17	Zoom	000 ⇔ 255	Breed tot nauw				

Kanaal	Functie	Waarde	Percentage/Instelling
18	**Regeling**	000 ⇔ 009	Geen functie
		010 ⇔ 014	Zwenk-/kantelverduistering
		015 ⇔ 019	Geen functie (gereserveerd voor toekomstig gebruik)
		020 ⇔ 024	RGBW-kleurenmengmodus
		025 ⇔ 029	CMY-kleurenmengmodus (R=C, G=M, B=Y)
		030 ⇔ 049	Geen functie (gereserveerd voor toekomstig gebruik)
		050 ⇔ 054	Zwenkreset
		055 ⇔ 059	Kantelreset
		060 ⇔ 064	Zoomherstel
		065 ⇔ 069	Geen functie (gereserveerd voor toekomstig gebruik)
		070 ⇔ 074	Alles herstellen
		075 ⇔ 109	Geen functie (gereserveerd voor toekomstig gebruik)
		110 ⇔ 114	Zwenk-/kantelsnelheid snel
		115 ⇔ 119	Zwenk-/kantelsnelheid langzaam
		120 ⇔ 124	Ventilatormodus langzaam
		125 ⇔ 129	Ventilatormodus volledig
		130 ⇔ 134	Ventilatormodus auto
		135 ⇔ 139	Dimmodus snel
		140 ⇔ 144	Dimmodus langzaam
		145 ⇔ 255	Geen functie (gereserveerd voor toekomstig gebruik)
19	**Hoofd rood**	000 ⇔ 255	RGBW-modus: 0–100% / CMY-modus: 100–0%
20	**Hoofd rood fijn**	000 ⇔ 255	RGBW-modus: 0–100% / CMY-modus: 100–0%
21	**Hoofd groen**	000 ⇔ 255	RGBW-modus: 0–100% / CMY-modus: 100–0%
22	**Hoofd groen fijn**	000 ⇔ 255	RGBW-modus: 0–100% / CMY-modus: 100–0%
23	**Hoofd blauw**	000 ⇔ 255	RGBW-modus: 0–100% / CMY-modus: 100–0%
24	**Hoofd blauw fijn**	000 ⇔ 255	RGBW-modus: 0–100% / CMY-modus: 100–0%
25	**Hoofd wit**	000 ⇔ 255	RGBW-modus: 0–100% / CMY-modus: 100–0%
26	**Hoofd wit fijn**	000 ⇔ 255	RGBW-modus: 0–100% / CMY-modus: 100–0%

Dual Control: Standard Movement Modus (20-kanaal)

Kanaal	Functie	Waarde	Percentage/Instelling				
1	**Zwenken**	000 ⇔ 255	0–100%				
2	**Fijn zwenken**	000 ⇔ 255	0–100%				
3	**Kantelen**	000 ⇔ 255	0–100%				
4	**Fijn kantelen**	000 ⇔ 255	0–100%				
5	**CTC**	000	Geen functie				
		001 ⇔ 255	Kleurtemperatuur, 2800–10000K				
6	**Kleur**	000	Geen functie				
		001 ⇔ 002	2700K	R = 156	G = 118	B = 0	W = 63
		003 ⇔ 004	3200K	R = 156	G = 141	B = 5	W = 89
		005 ⇔ 006	4200K	R = 156	G = 141	B = 14	W = 255
		007 ⇔ 008	5600K	R = 156	G = 207	B = 54	W = 255
		009 ⇔ 010	8000K	R = 130	G = 255	B = 96	W = 255
		011	Blaw	R = 0	G = 0	B = 255	W = 0
		012 ⇔ 048	+ Groen	R = 0	G = 0–255	B = 255	W = 0
		049	Cyaan	R = 0	G = 255	B = 255	W = 0
		050 ⇔ 086	- Blaw	R = 0	G = 255	B = 255–0	W = 0
		087	Groen	R = 0	G = 255	B = 0	W = 0
		088 ⇔ 124	+ Rood	R = 0–255	G = 255	B = 0	W = 0
		125	Geel	R = 255	G = 255	B = 0	W = 0
		126 ⇔ 162	- Groen	R = 255	G = 255–0	B = 0	W = 0
		163	Rood	R = 255	G = 0	B = 0	W = 0
		164 ⇔ 200	+ Blaw	R = 255	G = 0	B = 0–255	W = 0
		201	Magenta	R = 255	G = 0	B = 255	W = 0
		202 ⇔ 238	- Rood	R = 255–0	G = 0	B = 255	W = 0
		239	Blaw	R = 0	G = 0	B = 255	W = 0
		240 ⇔ 247	Kleurverandering, snel te langzaam				
		248 ⇔ 255	Kleursprong, snel te langzaam				
7	**Gobo**	000	Geen functie				
		001 ⇔ 255	Gobos (geïndexeerd)				
8	**LED Macro/ Auto Program**	000 ⇔ 015	Geen functie				
		016 ⇔ 116	LED-macro's 1–101				
		117 ⇔ 135	LED-macro's 102				
		136 ⇔ 237	Auto programma's 1–101				
		238 ⇔ 255	Auto programma's 102				
9	**LED Macro/ Automatische programma snelheid**	000 ⇔ 127	Automatische snelheid, snel te langzaam				
		128	Hold (bevriezen)				
		129 ⇔ 255	Automatische snelheid, langzaam te snel				
10	**LED ingebouwde vertraging**	000 ⇔ 255	Snel te langzaam				

Kanaal	Functie	Waarde	Percentage/Instelling				
11	Achtergrondkleur	000	Geen functie				
		001 ⇔ 002	2700K	R = 156	G = 118	B = 0	W = 63
		003 ⇔ 004	3200K	R = 156	G = 141	B = 5	W = 89
		005 ⇔ 006	4200K	R = 156	G = 141	B = 14	W = 255
		007 ⇔ 008	5600K	R = 156	G = 207	B = 54	W = 255
		009 ⇔ 010	8000K	R = 130	G = 255	B = 96	W = 255
		011	Blaw	R = 0	G = 0	B = 255	W = 0
		012 ⇔ 048	+ Groen	R = 0	G = 0–255	B = 255	W = 0
		049	Cyaan	R = 0	G = 255	B = 255	W = 0
		050 ⇔ 086	- Blaw	R = 0	G = 255	B = 255–0	W = 0
		087	Groen	R = 0	G = 255	B = 0	W = 0
		088 ⇔ 124	+ Rood	R = 0–255	G = 255	B = 0	W = 0
		125	Geel	R = 255	G = 255	B = 0	W = 0
		126 ⇔ 162	- Groen	R = 255	G = 255–0	B = 0	W = 0
		163	Rood	R = 255	G = 0	B = 0	W = 0
		164 ⇔ 200	+ Blaw	R = 255	G = 0	B = 0–255	W = 0
		201	Magenta	R = 255	G = 0	B = 255	W = 0
		202 ⇔ 238	- Rood	R = 255–0	G = 0	B = 255	W = 0
		239	Blaw	R = 0	G = 0	B = 255	W = 0
		240 ⇔ 247	Kleurverandering, snel te langzaam				
		248 ⇔ 255	Kleursprong, snel te langzaam				
12	Achtergronddimmer	000 ⇔ 255	0–100%				
13	Hoofddimmer	000 ⇔ 255	0–100%				
14	Sluiter	000 ⇔ 019	Uit				
		020 ⇔ 024	Aan				
		025 ⇔ 064	Stroboscoop, snel te langzaam				
		065 ⇔ 069	Aan				
		070 ⇔ 084	Stroboscoop 100–0%, snel te langzaam				
		085 ⇔ 089	Aan				
		090 ⇔ 104	Stroboscoop 0–100%, snel te langzaam				
		105 ⇔ 109	Aan				
		110 ⇔ 124	Willekeurige stroboscoop, snel te langzaam				
		125 ⇔ 129	Aan				
		130 ⇔ 144	Willekeurige stroboscoop 100–0%, snel te langzaam				
		145 ⇔ 149	Aan				
		150 ⇔ 164	Willekeurige stroboscoop 0–100%, snel te langzaam				
		165 ⇔ 169	Aan				
		170 ⇔ 184	Puls-stroboscoop, snel te langzaam				
		185 ⇔ 189	Aan				
		190 ⇔ 204	Willekeurige pulsstroboscoop, snel te langzaam				
		205 ⇔ 209	Aan				
		210 ⇔ 224	Stroboscoop 0–100–0%, snel te langzaam				
		225 ⇔ 229	Aan				
		230 ⇔ 244	Willekeurige pulsstroboscoop, snel te langzaam				
		245 ⇔ 255	Aan				
15	Zoom	000 ⇔ 255	Breed tot nauw				

Kanaal	Functie	Waarde	Percentage/Instelling
16	Regeling	000 ⇔ 009	Geen functie
		010 ⇔ 014	Zwenk-/kantelverduistering
		015 ⇔ 019	Geen functie (gereserveerd voor toekomstig gebruik)
		020 ⇔ 024	RGBW-kleurenmengmodus
		025 ⇔ 029	CMY-kleurenmengmodus (R=C, G=M, B=Y)
		030 ⇔ 049	Geen functie (gereserveerd voor toekomstig gebruik)
		050 ⇔ 054	Zwenkreset
		055 ⇔ 059	Kantelreset
		060 ⇔ 064	Zoomherstel
		065 ⇔ 069	Geen functie (gereserveerd voor toekomstig gebruik)
		070 ⇔ 074	Alles herstellen
		075 ⇔ 109	Geen functie (gereserveerd voor toekomstig gebruik)
		110 ⇔ 114	Zwenk-/kantelsnelheid snel
		115 ⇔ 119	Zwenk-/kantelsnelheid langzaam
		120 ⇔ 124	Ventilatormodus langzaam
		125 ⇔ 129	Ventilatormodus volledig
		130 ⇔ 134	Ventilatormodus auto
		135 ⇔ 139	Dimmodus snel
		140 ⇔ 144	Dimmodus langzaam
		145 ⇔ 255	Geen functie (gereserveerd voor toekomstig gebruik)
17	Hoofd rood	000 ⇔ 255	RGBW-modus: 0–100% / CMY-modus: 100–0%
18	Hoofd groen	000 ⇔ 255	RGBW-modus: 0–100% / CMY-modus: 100–0%
19	Hoofd blauw	000 ⇔ 255	RGBW-modus: 0–100% / CMY-modus: 100–0%
20	Hoofd wit	000 ⇔ 255	RGBW-modus: 0–100% / CMY-modus: 100–0%

Dual Control: “Basic Movement” Modus (8-kanaal)

Kanaal	Functie	Waarde	Percentage/Instelling
1	**Zwenken**	000 ⇔ 255	0–100%
2	**Fijn zwenken**	000 ⇔ 255	0–100%
3	**Kantelen**	000 ⇔ 255	0–100%
4	**Fijn kantelen**	000 ⇔ 255	0–100%
5	**Hoofd dimmer**	000 ⇔ 255	0–100%
6	**Sluiter**	000 ⇔ 019	Uit
		020 ⇔ 024	Aan
		025 ⇔ 064	Stroboscoop, snel te langzaam
		065 ⇔ 069	Aan
		070 ⇔ 084	Stroboscoop 100–0%, snel te langzaam
		085 ⇔ 089	Aan
		090 ⇔ 104	Stroboscoop 0–100%, snel te langzaam
		105 ⇔ 109	Aan
		110 ⇔ 124	Willekeurige stroboscoop, snel te langzaam
		125 ⇔ 129	Aan
		130 ⇔ 144	Willekeurige stroboscoop 100–0%, snel te langzaam
		145 ⇔ 149	Aan
		150 ⇔ 164	Willekeurige stroboscoop 0–100%, snel te langzaam
		165 ⇔ 169	Aan
		170 ⇔ 184	Puls-stroboscoop, snel te langzaam
		185 ⇔ 189	Aan
		190 ⇔ 204	Willekeurige pulsstroboscoop, snel te langzaam
		205 ⇔ 209	Aan
		210 ⇔ 224	Stroboscoop 0–100–0%, snel te langzaam
		225 ⇔ 229	Aan
		230 ⇔ 244	Willekeurige pulsstroboscoop, snel te langzaam
		245 ⇔ 255	Aan
7	**Zoom**	000 ⇔ 255	Breed tot nauw
8	**Regeling**	000 ⇔ 009	Geen functie
		010 ⇔ 014	Zwenk-/kantelverduistering
		015 ⇔ 019	Geen functie (gereserveerd voor toekomstig gebruik)
		020 ⇔ 024	RGBW-kleurenmengmodus
		025 ⇔ 029	CMY-kleurenmengmodus (R=C, G=M, B=Y)
		030 ⇔ 049	Geen functie (gereserveerd voor toekomstig gebruik)
		050 ⇔ 054	Zwenkreset
		055 ⇔ 059	Kantelreset
		060 ⇔ 064	Zoomherstel
		065 ⇔ 069	Geen functie (gereserveerd voor toekomstig gebruik)
		070 ⇔ 074	Alles herstellen
		075 ⇔ 109	Geen functie (gereserveerd voor toekomstig gebruik)
		110 ⇔ 114	Zwenk-/kantelsnelheid snel
		115 ⇔ 119	Zwenk-/kantelsnelheid langzaam
		120 ⇔ 124	Ventilatormodus langzaam
		125 ⇔ 129	Ventilatormodus volledig
		130 ⇔ 134	Ventilatormodus auto
		135 ⇔ 139	Dimmodus snel
		140 ⇔ 144	Dimmodus langzaam
		145 ⇔ 255	Geen functie (gereserveerd voor toekomstig gebruik)

Dual Control Pixels

Dual Control: “Advanced Pixels” Modus (152-kanaal)

Kanaal	Functie	Waarde	Percentage/Instelling
1	**Rood 1**	000 ⇔ 255	RGBW-modus: 0–100% / CMY-modus: 100–0%
2	**Rood fijn 1**	000 ⇔ 255	RGBW-modus: 0–100% / CMY-modus: 100–0%
3	**Groen 1**	000 ⇔ 255	RGBW-modus: 0–100% / CMY-modus: 100–0%
4	**Groen fijn 1**	000 ⇔ 255	RGBW-modus: 0–100% / CMY-modus: 100–0%
5	**Blauw 1**	000 ⇔ 255	RGBW-modus: 0–100% / CMY-modus: 100–0%
6	**Blauw fijn 1**	000 ⇔ 255	RGBW-modus: 0–100% / CMY-modus: 100–0%
7	**Wit 1**	000 ⇔ 255	RGBW-modus: 0–100% / CMY-modus: 100–0%
8	**Wit fijn 1**	000 ⇔ 255	RGBW-modus: 0–100% / CMY-modus: 100–0%
9	**Rood 2**	000 ⇔ 255	RGBW-modus: 0–100% / CMY-modus: 100–0%
10	**Rood fijn 2**	000 ⇔ 255	RGBW-modus: 0–100% / CMY-modus: 100–0%
11	**Groen 2**	000 ⇔ 255	RGBW-modus: 0–100% / CMY-modus: 100–0%
12	**Groen fijn 2**	000 ⇔ 255	RGBW-modus: 0–100% / CMY-modus: 100–0%
13	**Blauw 2**	000 ⇔ 255	RGBW-modus: 0–100% / CMY-modus: 100–0%
14	**Blauw fijn 2**	000 ⇔ 255	RGBW-modus: 0–100% / CMY-modus: 100–0%
15	**Wit 2**	000 ⇔ 255	RGBW-modus: 0–100% / CMY-modus: 100–0%
16	**Wit fijn 2**	000 ⇔ 255	RGBW-modus: 0–100% / CMY-modus: 100–0%
17	**Rood 3**	000 ⇔ 255	RGBW-modus: 0–100% / CMY-modus: 100–0%
18	**Rood fijn 3**	000 ⇔ 255	RGBW-modus: 0–100% / CMY-modus: 100–0%
19	**Groen 3**	000 ⇔ 255	RGBW-modus: 0–100% / CMY-modus: 100–0%
20	**Groen fijn 3**	000 ⇔ 255	RGBW-modus: 0–100% / CMY-modus: 100–0%
21	**Blauw 3**	000 ⇔ 255	RGBW-modus: 0–100% / CMY-modus: 100–0%
22	**Blauw fijn 3**	000 ⇔ 255	RGBW-modus: 0–100% / CMY-modus: 100–0%
23	**Wit 3**	000 ⇔ 255	RGBW-modus: 0–100% / CMY-modus: 100–0%
24	**Wit fijn 3**	000 ⇔ 255	RGBW-modus: 0–100% / CMY-modus: 100–0%
25	**Rood 4**	000 ⇔ 255	RGBW-modus: 0–100% / CMY-modus: 100–0%
26	**Rood fijn 4**	000 ⇔ 255	RGBW-modus: 0–100% / CMY-modus: 100–0%
27	**Groen 4**	000 ⇔ 255	RGBW-modus: 0–100% / CMY-modus: 100–0%
28	**Groen fijn 4**	000 ⇔ 255	RGBW-modus: 0–100% / CMY-modus: 100–0%
29	**Blauw 4**	000 ⇔ 255	RGBW-modus: 0–100% / CMY-modus: 100–0%
30	**Blauw fijn 4**	000 ⇔ 255	RGBW-modus: 0–100% / CMY-modus: 100–0%
31	**Wit 4**	000 ⇔ 255	RGBW-modus: 0–100% / CMY-modus: 100–0%
32	**Wit fijn 4**	000 ⇔ 255	RGBW-modus: 0–100% / CMY-modus: 100–0%
33	**Rood 5**	000 ⇔ 255	RGBW-modus: 0–100% / CMY-modus: 100–0%
34	**Rood fijn 5**	000 ⇔ 255	RGBW-modus: 0–100% / CMY-modus: 100–0%
35	**Groen 5**	000 ⇔ 255	RGBW-modus: 0–100% / CMY-modus: 100–0%
36	**Groen fijn 5**	000 ⇔ 255	RGBW-modus: 0–100% / CMY-modus: 100–0%
37	**Blauw 5**	000 ⇔ 255	RGBW-modus: 0–100% / CMY-modus: 100–0%
38	**Blauw fijn 5**	000 ⇔ 255	RGBW-modus: 0–100% / CMY-modus: 100–0%
39	**Wit 5**	000 ⇔ 255	RGBW-modus: 0–100% / CMY-modus: 100–0%
40	**Wit fijn 5**	000 ⇔ 255	RGBW-modus: 0–100% / CMY-modus: 100–0%
41	**Rood 6**	000 ⇔ 255	RGBW-modus: 0–100% / CMY-modus: 100–0%
42	**Rood fijn 6**	000 ⇔ 255	RGBW-modus: 0–100% / CMY-modus: 100–0%
43	**Groen 6**	000 ⇔ 255	RGBW-modus: 0–100% / CMY-modus: 100–0%
44	**Groen fijn 6**	000 ⇔ 255	RGBW-modus: 0–100% / CMY-modus: 100–0%
45	**Blauw 6**	000 ⇔ 255	RGBW-modus: 0–100% / CMY-modus: 100–0%
46	**Blauw fijn 6**	000 ⇔ 255	RGBW-modus: 0–100% / CMY-modus: 100–0%
47	**Wit 6**	000 ⇔ 255	RGBW-modus: 0–100% / CMY-modus: 100–0%
48	**Wit fijn 6**	000 ⇔ 255	RGBW-modus: 0–100% / CMY-modus: 100–0%

Kanaal	Functie	Waarde	Percentage/Instelling
49	**Rood 7**	000 ⇔ 255	RGBW-modus: 0–100% / CMY-modus: 100–0%
50	**Rood fijn 7**	000 ⇔ 255	RGBW-modus: 0–100% / CMY-modus: 100–0%
51	**Groen 7**	000 ⇔ 255	RGBW-modus: 0–100% / CMY-modus: 100–0%
52	**Groen fijn 7**	000 ⇔ 255	RGBW-modus: 0–100% / CMY-modus: 100–0%
53	**Blauw 7**	000 ⇔ 255	RGBW-modus: 0–100% / CMY-modus: 100–0%
54	**Blauw fijn 7**	000 ⇔ 255	RGBW-modus: 0–100% / CMY-modus: 100–0%
55	**Wit 7**	000 ⇔ 255	RGBW-modus: 0–100% / CMY-modus: 100–0%
56	**Wit fijn 7**	000 ⇔ 255	RGBW-modus: 0–100% / CMY-modus: 100–0%
57	**Rood 8**	000 ⇔ 255	RGBW-modus: 0–100% / CMY-modus: 100–0%
58	**Rood fijn 8**	000 ⇔ 255	RGBW-modus: 0–100% / CMY-modus: 100–0%
59	**Groen 8**	000 ⇔ 255	RGBW-modus: 0–100% / CMY-modus: 100–0%
60	**Groen fijn 8**	000 ⇔ 255	RGBW-modus: 0–100% / CMY-modus: 100–0%
61	**Blauw 8**	000 ⇔ 255	RGBW-modus: 0–100% / CMY-modus: 100–0%
62	**Blauw fijn 8**	000 ⇔ 255	RGBW-modus: 0–100% / CMY-modus: 100–0%
63	**Wit 8**	000 ⇔ 255	RGBW-modus: 0–100% / CMY-modus: 100–0%
64	**Wit fijn 8**	000 ⇔ 255	RGBW-modus: 0–100% / CMY-modus: 100–0%
65	**Rood 9**	000 ⇔ 255	RGBW-modus: 0–100% / CMY-modus: 100–0%
66	**Rood fijn 9**	000 ⇔ 255	RGBW-modus: 0–100% / CMY-modus: 100–0%
67	**Groen 9**	000 ⇔ 255	RGBW-modus: 0–100% / CMY-modus: 100–0%
68	**Groen fijn 9**	000 ⇔ 255	RGBW-modus: 0–100% / CMY-modus: 100–0%
69	**Blauw 9**	000 ⇔ 255	RGBW-modus: 0–100% / CMY-modus: 100–0%
70	**Blauw fijn 9**	000 ⇔ 255	RGBW-modus: 0–100% / CMY-modus: 100–0%
71	**Wit 9**	000 ⇔ 255	RGBW-modus: 0–100% / CMY-modus: 100–0%
72	**Wit fijn 9**	000 ⇔ 255	RGBW-modus: 0–100% / CMY-modus: 100–0%
73	**Rood 10**	000 ⇔ 255	RGBW-modus: 0–100% / CMY-modus: 100–0%
74	**Rood fijn 10**	000 ⇔ 255	RGBW-modus: 0–100% / CMY-modus: 100–0%
75	**Groen 10**	000 ⇔ 255	RGBW-modus: 0–100% / CMY-modus: 100–0%
76	**Groen fijn 10**	000 ⇔ 255	RGBW-modus: 0–100% / CMY-modus: 100–0%
77	**Blauw 10**	000 ⇔ 255	RGBW-modus: 0–100% / CMY-modus: 100–0%
78	**Blauw fijn 10**	000 ⇔ 255	RGBW-modus: 0–100% / CMY-modus: 100–0%
79	**Wit 10**	000 ⇔ 255	RGBW-modus: 0–100% / CMY-modus: 100–0%
80	**Wit fijn 10**	000 ⇔ 255	RGBW-modus: 0–100% / CMY-modus: 100–0%
81	**Rood 11**	000 ⇔ 255	RGBW-modus: 0–100% / CMY-modus: 100–0%
82	**Rood fijn 11**	000 ⇔ 255	RGBW-modus: 0–100% / CMY-modus: 100–0%
83	**Groen 11**	000 ⇔ 255	RGBW-modus: 0–100% / CMY-modus: 100–0%
84	**Groen fijn 11**	000 ⇔ 255	RGBW-modus: 0–100% / CMY-modus: 100–0%
85	**Blauw 11**	000 ⇔ 255	RGBW-modus: 0–100% / CMY-modus: 100–0%
86	**Blauw fijn 11**	000 ⇔ 255	RGBW-modus: 0–100% / CMY-modus: 100–0%
87	**Wit 11**	000 ⇔ 255	RGBW-modus: 0–100% / CMY-modus: 100–0%
88	**Wit fijn 11**	000 ⇔ 255	RGBW-modus: 0–100% / CMY-modus: 100–0%
89	**Rood 12**	000 ⇔ 255	RGBW-modus: 0–100% / CMY-modus: 100–0%
90	**Rood fijn 12**	000 ⇔ 255	RGBW-modus: 0–100% / CMY-modus: 100–0%
91	**Groen 12**	000 ⇔ 255	RGBW-modus: 0–100% / CMY-modus: 100–0%
92	**Groen fijn 12**	000 ⇔ 255	RGBW-modus: 0–100% / CMY-modus: 100–0%
93	**Blauw 12**	000 ⇔ 255	RGBW-modus: 0–100% / CMY-modus: 100–0%
94	**Blauw fijn 12**	000 ⇔ 255	RGBW-modus: 0–100% / CMY-modus: 100–0%
95	**Wit 12**	000 ⇔ 255	RGBW-modus: 0–100% / CMY-modus: 100–0%
96	**Wit fijn 12**	000 ⇔ 255	RGBW-modus: 0–100% / CMY-modus: 100–0%
97	**Rood 13**	000 ⇔ 255	RGBW-modus: 0–100% / CMY-modus: 100–0%
98	**Rood fijn 13**	000 ⇔ 255	RGBW-modus: 0–100% / CMY-modus: 100–0%
99	**Groen 13**	000 ⇔ 255	RGBW-modus: 0–100% / CMY-modus: 100–0%
100	**Groen fijn 13**	000 ⇔ 255	RGBW-modus: 0–100% / CMY-modus: 100–0%
101	**Blauw 13**	000 ⇔ 255	RGBW-modus: 0–100% / CMY-modus: 100–0%

Kanaal	Functie	Waarde	Percentage/Instelling
102	Blauw fijn 13	000 ⇔ 255	RGBW-modus: 0–100% / CMY-modus: 100–0%
103	Wit 13	000 ⇔ 255	RGBW-modus: 0–100% / CMY-modus: 100–0%
104	Wit fijn 13	000 ⇔ 255	RGBW-modus: 0–100% / CMY-modus: 100–0%
105	Rood 14	000 ⇔ 255	RGBW-modus: 0–100% / CMY-modus: 100–0%
106	Rood fijn 14	000 ⇔ 255	RGBW-modus: 0–100% / CMY-modus: 100–0%
107	Groen 14	000 ⇔ 255	RGBW-modus: 0–100% / CMY-modus: 100–0%
108	Groen fijn 14	000 ⇔ 255	RGBW-modus: 0–100% / CMY-modus: 100–0%
109	Blauw 14	000 ⇔ 255	RGBW-modus: 0–100% / CMY-modus: 100–0%
110	Blauw fijn 14	000 ⇔ 255	RGBW-modus: 0–100% / CMY-modus: 100–0%
111	Wit 14	000 ⇔ 255	RGBW-modus: 0–100% / CMY-modus: 100–0%
112	Wit fijn 14	000 ⇔ 255	RGBW-modus: 0–100% / CMY-modus: 100–0%
113	Rood 15	000 ⇔ 255	RGBW-modus: 0–100% / CMY-modus: 100–0%
114	Rood fijn 15	000 ⇔ 255	RGBW-modus: 0–100% / CMY-modus: 100–0%
115	Groen 15	000 ⇔ 255	RGBW-modus: 0–100% / CMY-modus: 100–0%
116	Groen fijn 15	000 ⇔ 255	RGBW-modus: 0–100% / CMY-modus: 100–0%
117	Blauw 15	000 ⇔ 255	RGBW-modus: 0–100% / CMY-modus: 100–0%
118	Blauw fijn 15	000 ⇔ 255	RGBW-modus: 0–100% / CMY-modus: 100–0%
119	Wit 15	000 ⇔ 255	RGBW-modus: 0–100% / CMY-modus: 100–0%
120	Wit fijn 15	000 ⇔ 255	RGBW-modus: 0–100% / CMY-modus: 100–0%
121	Rood 16	000 ⇔ 255	RGBW-modus: 0–100% / CMY-modus: 100–0%
122	Rood fijn 16	000 ⇔ 255	RGBW-modus: 0–100% / CMY-modus: 100–0%
123	Groen 16	000 ⇔ 255	RGBW-modus: 0–100% / CMY-modus: 100–0%
124	Groen fijn 16	000 ⇔ 255	RGBW-modus: 0–100% / CMY-modus: 100–0%
125	Blauw 16	000 ⇔ 255	RGBW-modus: 0–100% / CMY-modus: 100–0%
126	Blauw fijn 16	000 ⇔ 255	RGBW-modus: 0–100% / CMY-modus: 100–0%
127	Wit 16	000 ⇔ 255	RGBW-modus: 0–100% / CMY-modus: 100–0%
128	Wit fijn 16	000 ⇔ 255	RGBW-modus: 0–100% / CMY-modus: 100–0%
129	Rood 17	000 ⇔ 255	RGBW-modus: 0–100% / CMY-modus: 100–0%
130	Rood fijn 17	000 ⇔ 255	RGBW-modus: 0–100% / CMY-modus: 100–0%
131	Groen 17	000 ⇔ 255	RGBW-modus: 0–100% / CMY-modus: 100–0%
132	Groen fijn 17	000 ⇔ 255	RGBW-modus: 0–100% / CMY-modus: 100–0%
133	Blauw 17	000 ⇔ 255	RGBW-modus: 0–100% / CMY-modus: 100–0%
134	Blauw fijn 17	000 ⇔ 255	RGBW-modus: 0–100% / CMY-modus: 100–0%
135	Wit 17	000 ⇔ 255	RGBW-modus: 0–100% / CMY-modus: 100–0%
136	Wit fijn 17	000 ⇔ 255	RGBW-modus: 0–100% / CMY-modus: 100–0%
137	Rood 18	000 ⇔ 255	RGBW-modus: 0–100% / CMY-modus: 100–0%
138	Rood fijn 18	000 ⇔ 255	RGBW-modus: 0–100% / CMY-modus: 100–0%
139	Groen 18	000 ⇔ 255	RGBW-modus: 0–100% / CMY-modus: 100–0%
140	Groen fijn 18	000 ⇔ 255	RGBW-modus: 0–100% / CMY-modus: 100–0%
141	Blauw 18	000 ⇔ 255	RGBW-modus: 0–100% / CMY-modus: 100–0%
142	Blauw fijn 18	000 ⇔ 255	RGBW-modus: 0–100% / CMY-modus: 100–0%
143	Wit 18	000 ⇔ 255	RGBW-modus: 0–100% / CMY-modus: 100–0%
144	Wit fijn 18	000 ⇔ 255	RGBW-modus: 0–100% / CMY-modus: 100–0%
145	Rood 19	000 ⇔ 255	RGBW-modus: 0–100% / CMY-modus: 100–0%
146	Rood fijn 19	000 ⇔ 255	RGBW-modus: 0–100% / CMY-modus: 100–0%
147	Groen 19	000 ⇔ 255	RGBW-modus: 0–100% / CMY-modus: 100–0%
148	Groen fijn 19	000 ⇔ 255	RGBW-modus: 0–100% / CMY-modus: 100–0%
149	Blauw 19	000 ⇔ 255	RGBW-modus: 0–100% / CMY-modus: 100–0%
150	Blauw fijn 19	000 ⇔ 255	RGBW-modus: 0–100% / CMY-modus: 100–0%
151	Wit 19	000 ⇔ 255	RGBW-modus: 0–100% / CMY-modus: 100–0%
152	Wit fijn 19	000 ⇔ 255	RGBW-modus: 0–100% / CMY-modus: 100–0%

Dual Control: “Standard Pixels” Modus (76-kanaal)

Kanaal	Functie	Waarde	Percentage/Instelling
1	**Rood 1**	000 ⇔ 255	RGBW-modus: 0–100% / CMY-modus: 100–0%
2	**Groen 1**	000 ⇔ 255	RGBW-modus: 0–100% / CMY-modus: 100–0%
3	**Blauw 1**	000 ⇔ 255	RGBW-modus: 0–100% / CMY-modus: 100–0%
4	**Wit 1**	000 ⇔ 255	RGBW-modus: 0–100% / CMY-modus: 100–0%
5	**Rood 2**	000 ⇔ 255	RGBW-modus: 0–100% / CMY-modus: 100–0%
6	**Groen 2**	000 ⇔ 255	RGBW-modus: 0–100% / CMY-modus: 100–0%
7	**Blauw 2**	000 ⇔ 255	RGBW-modus: 0–100% / CMY-modus: 100–0%
8	**Wit 2**	000 ⇔ 255	RGBW-modus: 0–100% / CMY-modus: 100–0%
9	**Rood 3**	000 ⇔ 255	RGBW-modus: 0–100% / CMY-modus: 100–0%
10	**Groen 3**	000 ⇔ 255	RGBW-modus: 0–100% / CMY-modus: 100–0%
11	**Blauw 3**	000 ⇔ 255	RGBW-modus: 0–100% / CMY-modus: 100–0%
12	**Wit 3**	000 ⇔ 255	RGBW-modus: 0–100% / CMY-modus: 100–0%
13	**Rood 4**	000 ⇔ 255	RGBW-modus: 0–100% / CMY-modus: 100–0%
14	**Groen 4**	000 ⇔ 255	RGBW-modus: 0–100% / CMY-modus: 100–0%
15	**Blauw 4**	000 ⇔ 255	RGBW-modus: 0–100% / CMY-modus: 100–0%
16	**Wit 4**	000 ⇔ 255	RGBW-modus: 0–100% / CMY-modus: 100–0%
17	**Rood 5**	000 ⇔ 255	RGBW-modus: 0–100% / CMY-modus: 100–0%
18	**Groen 5**	000 ⇔ 255	RGBW-modus: 0–100% / CMY-modus: 100–0%
19	**Blauw 5**	000 ⇔ 255	RGBW-modus: 0–100% / CMY-modus: 100–0%
20	**Wit 5**	000 ⇔ 255	RGBW-modus: 0–100% / CMY-modus: 100–0%
21	**Rood 6**	000 ⇔ 255	RGBW-modus: 0–100% / CMY-modus: 100–0%
22	**Groen 6**	000 ⇔ 255	RGBW-modus: 0–100% / CMY-modus: 100–0%
23	**Blauw 6**	000 ⇔ 255	RGBW-modus: 0–100% / CMY-modus: 100–0%
24	**Wit 6**	000 ⇔ 255	RGBW-modus: 0–100% / CMY-modus: 100–0%
25	**Rood 7**	000 ⇔ 255	RGBW-modus: 0–100% / CMY-modus: 100–0%
26	**Groen 7**	000 ⇔ 255	RGBW-modus: 0–100% / CMY-modus: 100–0%
27	**Blauw 7**	000 ⇔ 255	RGBW-modus: 0–100% / CMY-modus: 100–0%
28	**Wit 7**	000 ⇔ 255	RGBW-modus: 0–100% / CMY-modus: 100–0%
29	**Rood 8**	000 ⇔ 255	RGBW-modus: 0–100% / CMY-modus: 100–0%
30	**Groen 8**	000 ⇔ 255	RGBW-modus: 0–100% / CMY-modus: 100–0%
31	**Blauw 8**	000 ⇔ 255	RGBW-modus: 0–100% / CMY-modus: 100–0%
32	**Wit 8**	000 ⇔ 255	RGBW-modus: 0–100% / CMY-modus: 100–0%
33	**Rood 9**	000 ⇔ 255	RGBW-modus: 0–100% / CMY-modus: 100–0%
34	**Groen 9**	000 ⇔ 255	RGBW-modus: 0–100% / CMY-modus: 100–0%
35	**Blauw 9**	000 ⇔ 255	RGBW-modus: 0–100% / CMY-modus: 100–0%
36	**Wit 9**	000 ⇔ 255	RGBW-modus: 0–100% / CMY-modus: 100–0%
37	**Rood 10**	000 ⇔ 255	RGBW-modus: 0–100% / CMY-modus: 100–0%
38	**Groen 10**	000 ⇔ 255	RGBW-modus: 0–100% / CMY-modus: 100–0%
39	**Blauw 10**	000 ⇔ 255	RGBW-modus: 0–100% / CMY-modus: 100–0%
40	**Wit 10**	000 ⇔ 255	RGBW-modus: 0–100% / CMY-modus: 100–0%
41	**Rood 11**	000 ⇔ 255	RGBW-modus: 0–100% / CMY-modus: 100–0%
42	**Groen 11**	000 ⇔ 255	RGBW-modus: 0–100% / CMY-modus: 100–0%
43	**Blauw 11**	000 ⇔ 255	RGBW-modus: 0–100% / CMY-modus: 100–0%
44	**Wit 11**	000 ⇔ 255	RGBW-modus: 0–100% / CMY-modus: 100–0%
45	**Rood 12**	000 ⇔ 255	RGBW-modus: 0–100% / CMY-modus: 100–0%
46	**Groen 12**	000 ⇔ 255	RGBW-modus: 0–100% / CMY-modus: 100–0%
47	**Blauw 12**	000 ⇔ 255	RGBW-modus: 0–100% / CMY-modus: 100–0%
48	**Wit 12**	000 ⇔ 255	RGBW-modus: 0–100% / CMY-modus: 100–0%
49	**Rood 13**	000 ⇔ 255	RGBW-modus: 0–100% / CMY-modus: 100–0%
50	**Groen 13**	000 ⇔ 255	RGBW-modus: 0–100% / CMY-modus: 100–0%
51	**Blauw 13**	000 ⇔ 255	RGBW-modus: 0–100% / CMY-modus: 100–0%
52	**Wit 13**	000 ⇔ 255	RGBW-modus: 0–100% / CMY-modus: 100–0%

Kanaal	Functie	Waarde	Percentage/Instelling
53	**Rood 14**	000 ⇔ 255	RGBW-modus: 0–100% / CMY-modus: 100–0%
54	**Groen 14**	000 ⇔ 255	RGBW-modus: 0–100% / CMY-modus: 100–0%
55	**Blauw 14**	000 ⇔ 255	RGBW-modus: 0–100% / CMY-modus: 100–0%
56	**Wit 14**	000 ⇔ 255	RGBW-modus: 0–100% / CMY-modus: 100–0%
57	**Rood 15**	000 ⇔ 255	RGBW-modus: 0–100% / CMY-modus: 100–0%
58	**Groen 15**	000 ⇔ 255	RGBW-modus: 0–100% / CMY-modus: 100–0%
59	**Blauw 15**	000 ⇔ 255	RGBW-modus: 0–100% / CMY-modus: 100–0%
60	**Wit 15**	000 ⇔ 255	RGBW-modus: 0–100% / CMY-modus: 100–0%
61	**Rood 16**	000 ⇔ 255	RGBW-modus: 0–100% / CMY-modus: 100–0%
62	**Groen 16**	000 ⇔ 255	RGBW-modus: 0–100% / CMY-modus: 100–0%
63	**Blauw 16**	000 ⇔ 255	RGBW-modus: 0–100% / CMY-modus: 100–0%
64	**Wit 16**	000 ⇔ 255	RGBW-modus: 0–100% / CMY-modus: 100–0%
65	**Rood 17**	000 ⇔ 255	RGBW-modus: 0–100% / CMY-modus: 100–0%
66	**Groen 17**	000 ⇔ 255	RGBW-modus: 0–100% / CMY-modus: 100–0%
67	**Blauw 17**	000 ⇔ 255	RGBW-modus: 0–100% / CMY-modus: 100–0%
68	**Wit 17**	000 ⇔ 255	RGBW-modus: 0–100% / CMY-modus: 100–0%
69	**Rood 18**	000 ⇔ 255	RGBW-modus: 0–100% / CMY-modus: 100–0%
70	**Groen 18**	000 ⇔ 255	RGBW-modus: 0–100% / CMY-modus: 100–0%
71	**Blauw 18**	000 ⇔ 255	RGBW-modus: 0–100% / CMY-modus: 100–0%
72	**Wit 18**	000 ⇔ 255	RGBW-modus: 0–100% / CMY-modus: 100–0%
73	**Rood 19**	000 ⇔ 255	RGBW-modus: 0–100% / CMY-modus: 100–0%
74	**Groen 19**	000 ⇔ 255	RGBW-modus: 0–100% / CMY-modus: 100–0%
75	**Blauw 19**	000 ⇔ 255	RGBW-modus: 0–100% / CMY-modus: 100–0%
76	**Wit 19**	000 ⇔ 255	RGBW-modus: 0–100% / CMY-modus: 100–0%

Dual Control: “Basic Pixels” Modus (57-kanaal)

Kanaal	Functie	Waarde	Percentage/Instelling
1	**Rood 1**	000 ⇔ 255	RGBW-modus: 0–100% / CMY-modus: 100–0%
2	**Groen 1**	000 ⇔ 255	RGBW-modus: 0–100% / CMY-modus: 100–0%
3	**Blauw 1**	000 ⇔ 255	RGBW-modus: 0–100% / CMY-modus: 100–0%
4	**Rood 2**	000 ⇔ 255	RGBW-modus: 0–100% / CMY-modus: 100–0%
5	**Groen 2**	000 ⇔ 255	RGBW-modus: 0–100% / CMY-modus: 100–0%
6	**Blauw 2**	000 ⇔ 255	RGBW-modus: 0–100% / CMY-modus: 100–0%
7	**Rood 3**	000 ⇔ 255	RGBW-modus: 0–100% / CMY-modus: 100–0%
8	**Groen 3**	000 ⇔ 255	RGBW-modus: 0–100% / CMY-modus: 100–0%
9	**Blauw 3**	000 ⇔ 255	RGBW-modus: 0–100% / CMY-modus: 100–0%
10	**Rood 4**	000 ⇔ 255	RGBW-modus: 0–100% / CMY-modus: 100–0%
11	**Groen 4**	000 ⇔ 255	RGBW-modus: 0–100% / CMY-modus: 100–0%
12	**Blauw 4**	000 ⇔ 255	RGBW-modus: 0–100% / CMY-modus: 100–0%
13	**Rood 5**	000 ⇔ 255	RGBW-modus: 0–100% / CMY-modus: 100–0%
14	**Groen 5**	000 ⇔ 255	RGBW-modus: 0–100% / CMY-modus: 100–0%
15	**Blauw 5**	000 ⇔ 255	RGBW-modus: 0–100% / CMY-modus: 100–0%
16	**Rood 6**	000 ⇔ 255	RGBW-modus: 0–100% / CMY-modus: 100–0%
17	**Groen 6**	000 ⇔ 255	RGBW-modus: 0–100% / CMY-modus: 100–0%
18	**Blauw 6**	000 ⇔ 255	RGBW-modus: 0–100% / CMY-modus: 100–0%
19	**Rood 7**	000 ⇔ 255	RGBW-modus: 0–100% / CMY-modus: 100–0%
20	**Groen 7**	000 ⇔ 255	RGBW-modus: 0–100% / CMY-modus: 100–0%
21	**Blauw 7**	000 ⇔ 255	RGBW-modus: 0–100% / CMY-modus: 100–0%
22	**Rood 8**	000 ⇔ 255	RGBW-modus: 0–100% / CMY-modus: 100–0%
23	**Groen 8**	000 ⇔ 255	RGBW-modus: 0–100% / CMY-modus: 100–0%
24	**Blauw 8**	000 ⇔ 255	RGBW-modus: 0–100% / CMY-modus: 100–0%
25	**Rood 9**	000 ⇔ 255	RGBW-modus: 0–100% / CMY-modus: 100–0%

Kanaal	Functie	Waarde	Percentage/Instelling
26	**Groen 9**	000 ⇔ 255	RGBW-modus: 0–100% / CMY-modus: 100–0%
27	**Blauw 9**	000 ⇔ 255	RGBW-modus: 0–100% / CMY-modus: 100–0%
28	**Rood 10**	000 ⇔ 255	RGBW-modus: 0–100% / CMY-modus: 100–0%
29	**Groen 10**	000 ⇔ 255	RGBW-modus: 0–100% / CMY-modus: 100–0%
30	**Blauw 10**	000 ⇔ 255	RGBW-modus: 0–100% / CMY-modus: 100–0%
31	**Rood 11**	000 ⇔ 255	RGBW-modus: 0–100% / CMY-modus: 100–0%
32	**Groen 11**	000 ⇔ 255	RGBW-modus: 0–100% / CMY-modus: 100–0%
33	**Blauw 11**	000 ⇔ 255	RGBW-modus: 0–100% / CMY-modus: 100–0%
34	**Rood 12**	000 ⇔ 255	RGBW-modus: 0–100% / CMY-modus: 100–0%
35	**Groen 12**	000 ⇔ 255	RGBW-modus: 0–100% / CMY-modus: 100–0%
36	**Blauw 12**	000 ⇔ 255	RGBW-modus: 0–100% / CMY-modus: 100–0%
37	**Rood 13**	000 ⇔ 255	RGBW-modus: 0–100% / CMY-modus: 100–0%
38	**Groen 13**	000 ⇔ 255	RGBW-modus: 0–100% / CMY-modus: 100–0%
39	**Blauw 13**	000 ⇔ 255	RGBW-modus: 0–100% / CMY-modus: 100–0%
40	**Rood 14**	000 ⇔ 255	RGBW-modus: 0–100% / CMY-modus: 100–0%
41	**Groen 14**	000 ⇔ 255	RGBW-modus: 0–100% / CMY-modus: 100–0%
42	**Blauw 14**	000 ⇔ 255	RGBW-modus: 0–100% / CMY-modus: 100–0%
43	**Rood 15**	000 ⇔ 255	RGBW-modus: 0–100% / CMY-modus: 100–0%
44	**Groen 15**	000 ⇔ 255	RGBW-modus: 0–100% / CMY-modus: 100–0%
45	**Blauw 15**	000 ⇔ 255	RGBW-modus: 0–100% / CMY-modus: 100–0%
46	**Rood 16**	000 ⇔ 255	RGBW-modus: 0–100% / CMY-modus: 100–0%
47	**Groen 16**	000 ⇔ 255	RGBW-modus: 0–100% / CMY-modus: 100–0%
48	**Blauw 16**	000 ⇔ 255	RGBW-modus: 0–100% / CMY-modus: 100–0%
49	**Rood 17**	000 ⇔ 255	RGBW-modus: 0–100% / CMY-modus: 100–0%
50	**Groen 17**	000 ⇔ 255	RGBW-modus: 0–100% / CMY-modus: 100–0%
51	**Blauw 17**	000 ⇔ 255	RGBW-modus: 0–100% / CMY-modus: 100–0%
52	**Rood 18**	000 ⇔ 255	RGBW-modus: 0–100% / CMY-modus: 100–0%
53	**Groen 18**	000 ⇔ 255	RGBW-modus: 0–100% / CMY-modus: 100–0%
54	**Blauw 18**	000 ⇔ 255	RGBW-modus: 0–100% / CMY-modus: 100–0%
55	**Rood 19**	000 ⇔ 255	RGBW-modus: 0–100% / CMY-modus: 100–0%
56	**Groen 19**	000 ⇔ 255	RGBW-modus: 0–100% / CMY-modus: 100–0%
57	**Blauw 19**	000 ⇔ 255	RGBW-modus: 0–100% / CMY-modus: 100–0%

Configuratie Gebruiksinstellingen

Startscherm

De Maverick Storm 1 Wash heeft een startscherm dat de huidige aansturingsprotocollen, persoonlijkheden, startadressen, IP-adressen en universes toont. Om het startscherm te zien drukt u **<MENU>** herhaaldelijk in totdat het op het beeldscherm wordt weergegeven. Druk in het startscherm op een van de menuknoppen om onmiddellijk naar een willekeurig deel van het menu te gaan (bijv. de personality, het startadres of universe) of druk op **<ENTER>** om het hoofdmenu te bereiken.

Testmodus

Autotest

Volg de onderstaande instructies voor het uitvoeren van een autotest van de Maverick Storm 1 Wash-functies:

1. Druk herhaaldelijk op **<MENU>** totdat het Startscherm weergegeven wordt op het beeldscherm. Druk op **<ENTER>**.
2. Gebruik **<UP>**, **<DOWN>**, **<LEFT>**, of **<RIGHT>** om **Test Mode** te selecteren.
3. Druk op **<ENTER>**.
4. Gebruik **<UP>** of **<DOWN>** om **Auto test** te selecteren.
5. Press **<ENTER>**.

Handmatige Test

Doe het volgende om de functies van het product handmatig te testen:

1. Druk herhaaldelijk op **<MENU>** totdat het Startscherm weergegeven wordt op het beeldscherm. Druk op **<ENTER>**.
2. Gebruik **<UP>**, **<DOWN>**, **<LEFT>**, of **<RIGHT>** om **Test Mode** te selecteren.
3. Druk op **<ENTER>**.
4. Gebruik **<UP>** of **<DOWN>** om **Manual Test** te selecteren.
5. Druk op **<ENTER>**.
6. Gebruik **<UP>** of **<DOWN>** om de te testen functie te selecteren.
7. Druk op **<ENTER>**.
8. Gebruik **<UP>**, **<RIGHT>**, **<DOWN>**, of **<LEFT>** om de waarde te verhogen of te verlagen.
9. Druk op **<ENTER>**.

Instellingen

Volg onderstaande instructies om het menu **Setup** te bereiken:

1. Druk herhaaldelijk op **<MENU>** totdat het Startscherm weergegeven wordt op het beeldscherm. Druk op **<ENTER>**.
2. Gebruik **<UP>**, **<DOWN>**, **<LEFT>**, of **<RIGHT>** om **Setup** te selecteren.
3. Druk op **<ENTER>**.

Netwerkinstellingen

Doe het volgende om het menu **Network Settings** te bereiken:

1. Nevigeer naar het menu **Instellingen**.
2. Gebruik **<UP>** of **<DOWN>** om **Network Settings** te selecteren.
3. Druk op **<ENTER>**.

IP-Modus

Het IP-adres van de Maverick Storm 1 Wash ckan specifiek voor elk product handmatig, door het netwerk of op een vooraf ingesteld statisch adres ingesteld worden. -Volg onderstaande instructies om de IP-modus in te stellen:

1. Navigeert naar het menu **Netwerkinstellingen**.
2. Gebruik **<UP>** of **<DOWN>** om **IP Mode** te selecteren.
3. Druk op **<ENTER>**.
4. Gebruik **<UP>**, **<DOWN>**, **<LEFT>**, of **<RIGHT>** om te selecteren uit:
   - **Manual** (stel het IP-adres in via het bedieningspaneel)
   - **DHCP** (het netwerk stelt het IP-adres in)
   - **Static** (een vooraf ingesteld adres specifiek voor elk product)
5. Druk op **<ENTER>**.

IP-Adres

In Manual IP Mode, moet het IP-adres via het productmenu toegewezen worden. Doe het volgende om het IP-adres in Manual IP Mode in te stellen:

1. Navigeert naar het menu **Netwerkinstellingen**.
2. Gebruik **<UP>** of **<DOWN>** om **IPAddress**.
3. Druk op **<ENTER>**.
4. Stel het IP-adres in (van **000.000.000.000** tot **255.255.255.255**) met de toetsen:
   a. Gebruik **<LEFT>** of **<RIGHT>** om de byte (set van drie cijfers) te selecteren die veranderd moeten worden.
   b. Gebruik **<UP>** of **<DOWN>** om de waarde te verhogen of te verlagen.
   c. Herhaal dit totdat het IP-adres naar wens is ingesteld.
5. Druk op **<ENTER>**.

Subnetmasker

In Manual IP Mode, moet het Subnet Mask via het productmenu toegewezen worden. Doe het volgende om het Subnet Mask in Manual IP Mode in te stellen:

1. Navigeert naar het menu **Netwerkinstellingen**.
2. Gebruik **<UP>** of **<DOWN>** om **SubMask** te selecteren.
3. Druk op **<ENTER>**.
4. Stel het **Subnet Mask** in (van **000.000.000.000** tot **255.255.255.255**) met de toetsen:
   a. Gebruik **<LEFT>** of **<RIGHT>** om de byte (set van drie cijfers) te selecteren die veranderd moeten worden.
   b. Gebruik **<UP>** of **<DOWN>** om de waarde te verhogen of te verlagen.
   c. Herhaal dit totdat het Subnet Mask naar wens is ingesteld.
5. Druk op **<ENTER>**.

In DHCP of Static IP-modus, hebben de menu-instellingen IP en SubMask geen effect op het product.

Zwenk-/Kanteloriëntatie

Om in te stellen of de zwenk- of kanteloriëntatie normaal of geïnverteerd is:

1. Navigeer naar het menu **Instellingen**.
2. Gebruik **<UP>** of **<DOWN>** om **Pan Reverse** of **Tilt Reverse** te selecteren.
3. Druk op **<ENTER>**.
4. Gebruik **<UP>**, **<DOWN>**, **<LEFT>**, of **<RIGHT>** om **NO** (normale oriëntatie) of **YES** (geïnverteerde oriëntatie) te selecteren.
5. Druk op **<ENTER>**.

Zoomoriëntatie

Volg de onderstaande instructies om in te stellen of de zoom van breed naar nauw of van nauw naar breed gaat:

1. Navigeer naar het menu **Instellingen**.
2. Gebruik **<UP>** of **<DOWN>** om **Zoom Reverse** te selecteren.
3. Druk op **<ENTER>**.
4. Gebruik **<UP>**, **<DOWN>**, **<LEFT>**, of **<RIGHT>** om **NO** (breed tot nauw) of **YES** (nauw tot breed) te selecteren.
5. Druk op **<ENTER>**.

Beeldschermoriëntatie

Doe het volgende om in te stellen op welke manier het beeldscherm gericht is:

1. Navigeer naar het menu **Instellingen**.
2. Gebruik **<UP>** of **<DOWN>** om **Screen Reverse** te selecteren.
3. Druk op **<ENTER>**.
4. Gebruik **<UP>**, **<DOWN>**, **<LEFT>**, of **<RIGHT>** om **NO** (beeldscherm is normaal), **YES** (beeldscherm is geïnverteerd) of **AUTO** (het beeldscherm detecteert automatisch op welke manier het product gericht is en oriënteert zich dienovereenkomstig) te selecteren.
5. Druk op **<ENTER>**.

Zwenk-/Kantelhoekbereik

Om het bewegingsbereik in te stellen waarin de zwenking of kanteling toegestaan is:

1. Navigeer naar het menu **Instellingen**.
2. Gebruik **<UP>** of **<DOWN>** om **Pan Angle** of **Tilt Angle** te selecteren.
3. Druk op **<ENTER>**.
4. Gebruik **<UP>**, **<DOWN>**, **<LEFT>**, of **<RIGHT>** om **540** (540° zwenken), **360** of **270** (360° of 270° voor respectievelijk zwenken of kantelen), **180** (180° zwenken of kantelen), of **90** (90° kantelen) te selecteren.
5. Druk op **<ENTER>**.

Verduistering bij Zwenk-/Kantelbeweging

Volg de onderstaande instructies om in te stellen of het product verduistert tijdens zwenk- of kantelbeweging:

1. Navigeer naar het menu **Instellingen**.
2. Gebruik **<UP>** of **<DOWN>** om **BL. O. P/T Move** te selecteren.
3. Druk op **<ENTER>**.
4. Gebruik **<UP>**, **<DOWN>**, **<LEFT>**, of **<RIGHT>** om **NO** (niet verduisteren) of **YES** (verduisteren tijdens beweging) te selecteren.
5. Druk op **<ENTER>**.

Vergrendel Scherm

Volg de onderstaande instructies om het bedieningspaneel te vergrendelen of ontgrendelen:

1. Navigeer naar het menu **Instellingen**.
2. Gebruik **<UP>** of **<DOWN>** om **Lock Screen** te selecteren.
3. Druk op **<ENTER>**.
4. Gebruik **<UP>**, **<DOWN>**, **<LEFT>**, of **<RIGHT>** om **NO** (bedieningspaneel vergrendelt niet) of **YES** (bedieningspaneel vereist een wachtwoordcode voor toegang) te selecteren.
5. Druk op **<ENTER>**.

Om naar het bedieningspaneel te gaan wanneer dat vergrendeld is:

1. Druk op **<MENU>**.
2. Vul de wachtwoordcode **0920** met de toetsen:
   a. Gebruik **<DOWN>** om het nummer te selecteren dat gewijzigd moet worden.
   b. Gebruik **<UP>** om de waarde te verhogen.
   c. Herhaal dit totdat **0920** is ingevoerd.
3. Druk op **<ENTER>**.

Zwenken en Kantelen Wisselen

Doe het volgende om de zwenk- en kantelfuncties te wisselen zodat wat normaal de zwenking aanstuurt de kanteling aanstuurt en wat normaal de kanteling aanstuurt de zwenking aanstuurt:

1. Navigeer naar het menu **Instellingen**.
2. Gebruik **<UP>** of **<DOWN>** om **Swap XY** te selecteren.
3. Druk op **<ENTER>**.
4. Gebruik **<UP>**, **<DOWN>**, **<LEFT>**, of **<RIGHT>** om **NO** (normaal zwenken en kantelen) of **YES** (zwenken stuurt kantelen aan, kantelen stuurt zwenken aan) te selecteren.
5. Druk op **<ENTER>**.

WDMX Reset

Doe het volgende om de WDMX-verbinding vanuit de Maverick Storm 1 Wash te resetten:

1. Navigeer naar het menu **Instellingen**.
2. Gebruik **<UP>** of **<DOWN>** om **WDMX Reset** te selecteren.
3. Druk op **<ENTER>**.
4. Gebruik **<UP>**, **<DOWN>**, **<LEFT>**, of **<RIGHT>** om **NO** (verbinding niet resetten) of **YES** (de verbinding resetten) te selecteren.
5. Druk op **<ENTER>**.

Nadat een WDMX-ontvanger aan een specifieke WDMX-zender gekoppeld is, blijft het aan die specifieke zender gekoppeld totdat het aan een andere gekoppeld is.

Timer Achtergrondverlichting

Om de tijdsduur na inactiviteit in te stellen voordat de achtergrondverlichting van het beeldscherm uitschakelt:

1. Navigeer naar het menu **Instellingen**.
2. Gebruik **<UP>** of **<DOWN>** om **Backlight Timer** te selecteren.
3. Druk op **<ENTER>**.
4. Gebruik **<UP>**, **<DOWN>**, **<LEFT>**, of **<RIGHT>** om **30S** (30 seconden inactiviteit), **1M** (na 1 minuut inactiviteit), **5M** (na 5 minuten inactiviteit), of **ON** (schakelt niet uit) te selecteren.
5. Druk op **<ENTER>.**

Gegevensverlies

Wanneer een invoersignaal op enigerlei wijze verloren gaat, zal de Maverick Storm 1 Wash op één van twee manieren reageren. Ofwel het product houdt het laatst ontvangen signaal vast of alle LED-uitvoer wordt verduisterd.

Volg onderstaande instructies om in te stellen op welke manier het product reageert:

1. Navigeer naar het menu **Instellingen**.
2. Gebruik **<UP>** of **<DOWN>** om **Loss of Data** te selecteren.
3. Druk op **<ENTER>**.
4. Gebruik **<UP>**, **<DOWN>**, **<LEFT>**, of **<RIGHT>** om **Hold** (laatst ontvangen signaal vasthouden) of **Close** (alle LED-uitvoer verduisteren) te selecteren.
5. Druk op **<ENTER>**.

Ventilatorsnelheid

Doe het volgende om de snelheid van de ventilatoren in te stellen:

1. Navigeer naar het menu **Instellingen**.
2. Gebruik **<UP>** of **<DOWN>** om **Fans** te selecteren.
3. Druk op **<ENTER>**.
4. Gebruik **<UP>**, **<DOWN>**, **<LEFT>**, of **<RIGHT>** om **Auto** (ventilatorsnelheid ingesteld volgens producttemperatuur), **Full** (maximale snelheid) of **EXO** (modus met stille ventilatoren) te selecteren.
5. Druk op **<ENTER>**.

Kleurenmengmodus

De Maverick Storm 1 Wash heeft een modus die CMY (cyaan, magenta en geel) kleurenmenging emuleert. In deze modus is het dimmen omgekeerd (000=100%, 255=0%) en sturen de rode, groene en blauwe kanalen respectievelijk cyaan, magenta en geel aan.

Om de kleurenmengmodus in te stellen:

1. Navigeer naar het menu **Instellingen**.
2. Gebruik **<UP>** of **<DOWN>** om **C Mixing Mode** te selecteren.
3. Druk op **<ENTER>**.
4. Gebruik **<UP>**, **<DOWN>**, **<LEFT>**, of **<RIGHT>** om **RGBW** (additieve modus, rood, groen, blauw en wit) te selecteren of **CMY** (subtractieve modus: rood stuurt cyaan aan, groen stuurt magenta aan, blauw stuurt geel aan).
5. Druk op **<ENTER>**.

Dimmercurve

Volg onderstaande instructies om de dimmercurve in te stellen:

1. Navigeer naar het menu **Instellingen**.
2. Gebruik **<UP>** of **<DOWN>** om **Dimmer Curve** te selecteren.
3. Druk op **<ENTER>**.
4. Gebruik **<UP>**, **<DOWN>**, **<LEFT>,** of **<RIGHT>** om **Linear**, **Square**, **I Squa**, of **SCurve** te selecteren.
5. Druk op **<ENTER>**.

Dimmersnelheid

Doe het volgende om de dimmersnelheid in te stellen:

1. Navigeer naar het menu **Instellingen**.
2. Gebruik **<UP>** of **<DOWN>** om **Dimmer Speed** te selecteren.
3. Druk op **<ENTER>**.
4. Gebruik **<UP>**, **<DOWN>**, **<LEFT>**, of **<RIGHT>** om **Smooth** (vloeiend) of **Fast** (snel) te selecteren.
5. Druk op **<ENTER>**.

Pulsbreedtemodulatie

Volg de onderstaande instructies om de PWM-frequentie in te stellen:

1. Navigeer naar het menu **Instellingen**.
2. Gebruik **<UP>** of **<DOWN>** om **PWM Option** te selecteren.
3. Druk op **<ENTER>**.
4. Gebruik **<UP>**, **<DOWN>**, **<LEFT>**, of **<RIGHT>** om de PWM-frequentie te selecteren, van **600Hz, 1200Hz, 2000Hz, 4000Hz, 6000Hz,** of **15000Hz**.
5. Druk op **<ENTER>**.

Kleurbalans

Volg de onderstaande instructies om de maximale waarden van een bepaalde kleur in de mix in te stellen:

1. Navigeer naar het menu **Instellingen**.
2. Gebruik **<UP>** of **<DOWN>** om **Color Balance** te selecteren.
3. Druk op **<ENTER>**.
4. Gebruik **<UP>** of **<DOWN>** om de te wijzigen kleurwaarde te selecteren uit rood, groen, blauw.
5. Druk op **<ENTER>**.
6. Gebruik **<UP>**, **<RIGHT>**, <**DOWN>**, of **<LEFT>** om de waarde te verhogen of te verlagen, van **100–255**.
7. Druk op **<ENTER>**.
8. Herhaal stappen 4-7 totdat de kleurbalans naar wens is ingesteld.

Voorinstelling Selecteren

Deze optie slaat 3 verschillende vooringestelde menu-optieconfiguraties op. Volg onderstaande instructies om deze voorinstellingen op te nemen en in te stellen:

1. Navigeer naar het menu **Instellingen**.
2. Gebruik **<UP>** of **<DOWN>** om **Preset Select** te selecteren.
3. Druk op **<ENTER>**.
4. Gebruik **<UP>**, **<DOWN>**, **<LEFT>**, of **<RIGHT>** om de voorinstellingen te selecteren, uit **PRESET A**, **PRESET B**, of **PRESET C**.
5. Druk op **<ENTER>**.
6. Het product wordt gereset. Eventuele wijzigingen aan de menuopties worden in deze voorinstelling opgeslagen.

Voorinstellingen kunnen via een DMX-verbinding worden geüpload naar andere Maverick Storm 1 Wash-producten. Om dit te doen:

1. Sluit de DMX Out van het product met de gewenste presets aan op de DMX In van het product dat moet worden bijgewerkt.
2. Schakel beide producten in.
3. Op het product met de gewenste presets, navigeer naar het **Instellingen**.
4. Gebruik **<UP>** of **<DOWN>** om **Preset Sync** te selecteren.
5. Druk op **<ENTER>**.
6. Gebruik **<UP>** of **<DOWN>** om **NO** (upload geen instellingen) or **YES** (upload-instellingen).
7. Druk op **<ENTER>**.

Functies Resetten

Om de zwenking, kanteling of alle functies te resetten, zoals bij het opstarten:

1. Navigeer naar het menu **Instellingen**.
2. Gebruik **<UP>** of **<DOWN>** om **Reset Function** te selecteren.
3. Druk op **<ENTER>**.
4. Gebruik **<UP>** of **<DOWN>** om de te resetten functie te selecteren, vanuit **Pan**/**Tilt**, **Zoom**, of **All**.
5. Druk op **<ENTER>**.
6. Gebruik **<UP>**, **<DOWN>**, **<LEFT>**, of **<RIGHT>** om uit **NO** (niet resetten) of **YES** (resetten) te selecteren.
7. Druk op **<ENTER>**.

Reset Naar Fabrieksinstellingen

Doe het volgende om de Maverick Storm 1 Wash naar fabrieksinstellingen te herstellen:

1. Navigeer naar het menu **Instellingen**.
2. Gebruik **<UP>** of **<DOWN>** om **Factory Settings** te selecteren.
3. Druk op **<ENTER>**.
4. Gebruik **<UP>**, **<DOWN>**, **<LEFT>**, of **<RIGHT>** om **NO** (niet resetten) of **YES** (resetten naar fabrieksinstellingen) te selecteren.
5. Druk op **<ENTER>**.

Systeeminformatie

Alle informatie over de huidige status van de Maverick Storm 1 Wash is beschikbaar via het menu Sys Info van het product. Volg onderstaande instructies om deze informatie te bekijken:

1. Druk herhaaldelijk op **<MENU>** totdat het Startscherm weergegeven wordt op het beeldscherm. Druk op **<ENTER>**.
2. Gebruik **<UP>**, **<DOWN>**, **<LEFT>**, of **<RIGHT>** om **Sys Info** (systeeminformatie) te selecteren.
3. Druk op **<ENTER>**.
4. Gebruik **<UP>** of **<DOWN>** om te selecteren uit **Fixture Information** (toont firmwareversie, bedrijfsmodus, startadres, etc.), **Fan Information** (toont de snelheid van de kopventilatoren in rpm), **Error Information** (toont eventuele fouten of **No Error!**), of **Channel Information** (toont de huidige waarde van alle signaalingangskanalen).
5. Druk op **<ENTER>**.
6. Gebruik **<UP>** of **<DOWN>** om door de informatie te bladeren.

Offsetmodus

De Offset mode (offsetmodus) voorziet in fijne aanpassingen voor de beginpositie startpositie van alle bewegende delen in het optische pad en de zwenk- en kantelbewegingen. Hierdoor kunnen de bewegende delen geen randen weergeven of de lichtuitvoer verminderen wanneer ze in hun startpositie zijn. Volg onderstaande instructies om naar deze modus te gaan:

1. Start vanaf het scherm Main Level (hoofdniveau) en houd **<MENU>** ingedrukt totdat het wachtwoordscherm verschijnt.
2. Vul de wachtwoordcode **2323** met de toetsen:
   a. Gebruik **<DOWN>** om het nummer te selecteren dat gewijzigd moet worden.
   b. Gebruik **<UP>** om de waarde te verhogen.
   c. Herhaal dit totdat **2323** is ingevoerd.
3. Druk op **<ENTER>**.
4. Dit brengt u naar het menuscherm **Zero Adjust** (nulaanpassing).

ZWENKEN

Volg de onderstaande instructies om het startpunt van de zwenkmotor aan te passen:

1. Gebruik **<UP>** of **<DOWN>** om **PAN** te selecten.
2. Druk op **<ENTER>**.
3. Gebruik **<UP>** of **<DOWN>** om de startwaarde te verhogen of verlagen, van **000–255**.
4. Druk op **<ENTER>**.

KANTELEN

Doe het volgende om het startpunt van de kantelmotor aan te passen:

1. Gebruik **<UP>** of **<DOWN>** om **TILT** te selecteren.
2. Druk op **<ENTER>**.
3. Gebruik **<UP>** of **<DOWN>** om de startwaarde te verhogen of verlagen, van **000–255**.
4. Druk op **<ENTER>**.

ZOOM

Volg de onderstaande instructies om het startpunt van de zoommotor aan te passen:

1. Gebruik **<UP>** of **<DOWN>** om **ZOOM** te selecteren.
2. Druk op **<ENTER>**.
3. Gebruik **<UP>** or **<DOWN>** om de startwaarde te verhogen of verlagen, van **000–255**.
4. Druk op **<ENTER>**.

MAC-adres

Doe het volgende om het vierde, vijfde of zesde cijfer van het MAC-adres aan te passen:

1. Gebruik **<UP>** of **<DOWN>** om **MAC4**, **MAC5**, of **MAC6** te selecteren.
2. Druk op **<ENTER>**.
3. Gebruik **<UP>** or **<DOWN>** om de waarde te verhogen of verlagen, van **000–255**.
4. Druk op **<ENTER>**.

Webserver

De Maverick Storm 1 Wash Web Server kan geopend worden met elke computer dat op hetzelfde netwerk als het product is. Het geeft netwerktoegang tot systeeminformatie en instellingen (bijv. aansturingsinstellingen, handmatig testen van alle functies, firmware-updates en de mogelijkheid om het wachtwoord van de Web Server te veranderen).

1. Sluit het product aan op de stroom en stel het Control Protocol in naar **Art-Net** en de IP-Modus op **Static**.
2. Sluit het product met een netwerkkabel aan op een Windows®-computer.
3. Op de computer stelt u het IP-adres van het nieuwe netwerk in naar dezelfde 3 cijfers als het IP-adres van het product (zie IP-Adres).
4. Vul het IP-adres van het product in de URL-balk van een webbrowser op de computer in.
5. Vul als **admin** zowel de gebruikersnaam als het wachtwoord in om in te loggen.

Informatie

De informatiepagina op de Web Server toont de huidige instellingen en de systeeminformatie van de Maverick Storm 1 Wash.

Instellingen

De pagina Setup op de Web Server biedt opties voor aansturing, vergelijkbaar met het menu **Setup** op het product. Klik op **Save Settings** (Instellingen opslaan) om de nieuwe configuratie naar het product te verzenden.

Handmatige Test

De pagina Manual Test op de Web Server zorgt ervoor dat alle uitvoerfuncties van het product door de browser aangestuurd worden. Klik op **Reset** om alle functies weer op standaardwaarden in te stellen.

Firmware-update

De pagina Upgrade op de Web Server zorgt ervoor dat het product met de nieuwste firmware bijgewerkt kan worden. Ga naar https://www.chauvetprofessional.com/products/maverick-storm-1-wash/.

Beveiliging

De pagina Security op de Web Server geeft de optie om het wachtwoord te wijzigen naar de verbonden Web Server van het product. Voer het oude wachtwoord (standaard **admin**) in en tweemaal het nieuwe wachtwoord en klik vervolgens op **Submit** (Indienen) om het wachtwoord te wijzigen.

5. Onderhoud

Productonderhoud

De ophoping van stof verlaagt de lichtemissieprestaties en kan oververhitting veroorzaken. Dit kan leiden tot een lagere levensduur en/of mechanische slijtage van de lichtbron. Om optimale prestaties te behouden en slijtage te minimaliseren moeten uw verlichtingsproducten ten minste tweemaal per maand gereinigd worden. Let er echter op dat het gebruik en omgevingsomstandigheden ook factoren zijn voor het verhogen van de schoonmaakfrequentie.
Volg onderstaande instructies om het product te reinigen:

1. Haal het apparaat van de stroom.
2. Wacht totdat het product op kamertemperatuur is.
3. Gebruik een stofzuiger (of droge perslucht) en een zachte borstel om opgehoopt stof van de externe oppervlakken en ventilatiegaten te verwijderen.
4. Reinig alle transparante oppervlakken met een milde zeepoplossing, ammoniumvrije glasreiniger of isopropylalcohol.
5. Pas de schoonmaakoplossing direct toe op een zachte, pluisvrije katoenen doek of een brillendoekje.
6. Veeg vuil of roet voorzichtig naar de buitenrand van het transparante oppervlak.
7. Poets de transparante oppervlakken voorzichtig totdat het vrij is van waas en pluisjes.

Droog de transparante oppervlakken altijd zorgvuldig na het reinigen.

6. Technische Specificaties

Afmetingen en gewicht

Lengte	Breedte	Hoogte	Gewicht
319 mm (12,5”)	414 mm (16,3”)	477 mm (18,77”)	27 kg (59 lb)

Let op: Afmetingen in inches zijn afgerond.

Vermogen

Ingangsspanning	Bereik	Spanningsselectie
Schakeling (intern)	100–240 VAC, 50/60 Hz	Automatisch wisselend bereik

Parameter	120 V, 60 Hz	208 V, 60 Hz	230 V, 50 Hz
Verbruik	443 W	443 W	430 W
Bedrijfstroom	3.75 A	2.21 A	1.91 A
Power linking stroomsterkte (producten)	13.6 A (3 producten)	13.6 A (6 producten)	13.6 A (7 producten)
Zekering	T 8 A, 250 V	T 8 A, 250 V	T 8 A, 250 V

Stroom I/O	VS/wereldwijd	VK/Europa
Stroomingangsstekker	Seetronic Powerkon IP65	Seetronic Powerkon IP65
Stroomuitgangsstekker	Seetronic Powerkon IP65	Seetronic Powerkon IP65
Stroomsnoerstekker	Edison (VS)	Lokale stekker

Lightbron

Type	Kleur	Aantal	Vermogen	Stroomsterkte	Levensduur
LED	Quad-kleur RGBW	19	20 W	1.3 A	50.000 uur

Photometrics

Stralingshoek	Veldhoek	Zoomhoek	Verlichting @ 5 m (7°)	Verlichting @ 5 m (49°)	Kleurtemperatuur
7°–27°	11°–42°	11°–42°	11,032 lux	832 lux	2800–10,000 K

Thermaal

Maximale externe temperatuur	Koelsysteem
113 °F (45 °C)	Ventilator-geassisteerde convectie

DMX

I/O-Connector	Kanaalbereik (Single Control)	Kanaalbereik (Dual Control Movement)	Kanaalbereik (Dual Control Pixels)
5-pin IP-rated XLR	20, 96, 178, or 216	8, 20, or 26	57, 76, or 152

Art-Net™/sACN

I/O-Connector	Kanaalbereik (Single Control)	Kanaalbereik (Dual Control Movement)	Kanaalbereik (Dual Control Pixels)
Neutrik IP-rated RJ45	20, 96, 178, or 216	8, 20, or 26	57, 76, or 152

ArKaos Kling-Net

I/O-Connector	Kanaalbereik
Neutrik IP-rated RJ45	Bepaald per ArKaos MediaMaster software

Bestellen

Productnaam	Itemnaam	Artikelcode	UPC-nummer
Maverick Storm 1 Wash	MAVERICKSTORM1WASH	08011504	781462218522

UL 1573
CSA C22.2 No. 166
E113093

Fotometriekaart

	Smal		Maverick Storm 1 Wash (Imperiaal)		Breed	
Afstand	**7° Bundel-diameter**	**11° Veld-diameter**	**Footcandle**	**Footcandle**	**27° Bundel-diameter**	**42° Veld-diameter**
15 ft	1.83 ft	2.89 ft	1,226	92	7.20 ft	11.52 ft
20 ft	2.45 ft	3.85 ft	690	52	9.60 ft	15.35 ft
30 ft	3.67 ft	5.78 ft	306	23	14.40 ft	23.03 ft
40 ft	4.89 ft	7.70 ft	172	13	19.21 ft	30.71 ft
50 ft	6.12 ft	9.63 ft	110	8	24.01 ft	38.39 ft
75 ft	9.17 ft	14.44 ft	49	6	28.81 ft	46.06 ft
100 ft	12.23 ft	19.26 ft	28	2	48.02 ft	76.77 ft
125 ft	15.29 ft	24.07 ft	18	1	60.02 ft	95.97 ft
150 ft	18.35 ft	28.89 ft	12	1	72.02 ft	115.16 ft

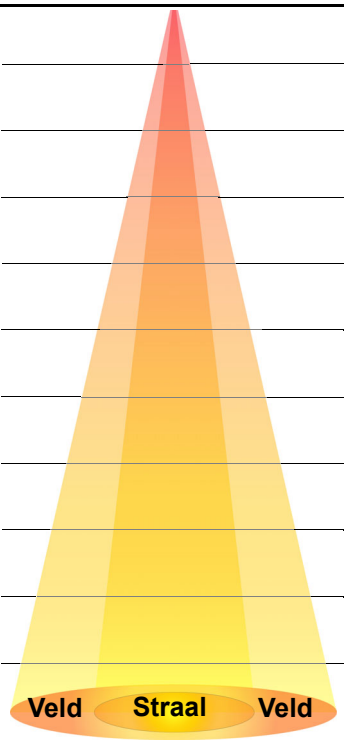

	Smal		Maverick Storm 1 Wash (Metriek)		Breed	
Afstand	**7° Bundel-diameter**	**11° Veld-diameter**	**Lux**	**Lux**	**27° Bundel-diameter**	**42° Veld diameter**
1 m	0.12 m	0.19 m	275,800	20,800	0.48 m	0.77 m
2 m	0.24 m	0.39 m	68,950	5,200	0.96 m	1.54 m
5 m	0.61 m	0.96 m	11,032	832	2.40 m	3.84 m
8 m	0.98 m	1.54 m	4,309	325	3.84 m	6.14 m
10 m	1.22 m	1.93 m	2,758	208	4.80 m	7.68 m
15 m	1.83 m	2.89 m	1,226	92	7.20 m	11.52 m
20 m	2.45 m	3.85 m	690	52	9.60 m	15.35 m
25 m	3.06 m	4.81 m	441	33	12.00 m	19.19 m
30 m	3.67 m	5.78 m	306	23	14.40 m	23.03 m

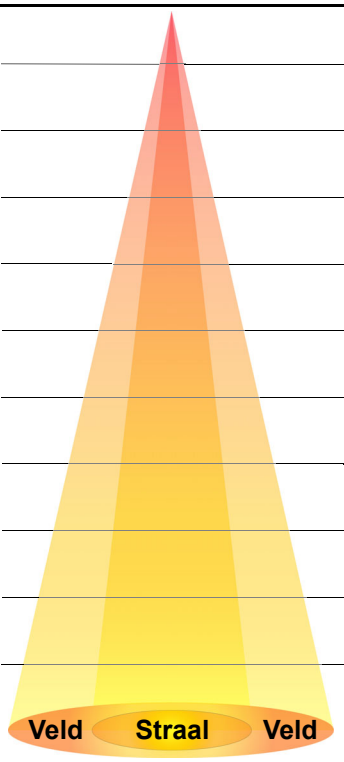

Retouren

Als u ondersteuning nodig hebt of een product wilt retourneren:

- Neem contact op met het Chauvet wereldwijde hoofdkwartier als u zich in de VS bevindt.
- Als u zich in Verenigd Koninkrijk en Ierland bevindt, neem dan contact op met Chauvet Europe Ltd.
- Als u zich in Benelux bevindt, neem dan contact op met Chauvet Europe BVBA.
- Als u zich in Frankrijk bevindt, neem dan contact op met Chauvet France.
- Als u zich in Duitsland bevindt, neem dan contact op met Chauvet Germany.
- Als u zich in Mexico bevindt, neem dan contact op met Chauvet Mexico.
- Als u zich in een ander land bevindt, neem dan GEEN contact op met Chauvet. Neem in plaats daarvan contact op met uw plaatselijke distributeur. Zie www.chauvetprofessional.com voor distributeurs buiten de VS, Verenigd Koninkrijk, Ierland, Benelux, Frankrijk, Duitsland of Mexico.

Als u zich buiten de VS, Verenigd Koninkrijk, Ierland, Benelux, Frankrijk, Duitsland of Mexico bevindt, neem dan contact op met uw geregistreerde distributeur en volg hun instructies over het retourneren van Chauvet-producten naar hen. Ga naar onze website www.chauvetprofessional.com voor contactinformatie.

Bel de corresponderende technische afdeling van Chauvet en vraag om een retouropdrachtformulier (RMA)-nummer vóór het verzenden van het product. Zorg dat u het modelnummer, serienummer en een korte beschrijving van de retouroorzaak bij de hand hebt.
Om een serviceaanvraag online in te dienen, ga naar www.chauvetprofessional.com/service-request.
Stuur het product gefrankeerd, in zijn originele doos en met zijn originele verpakking en accessoires.
Chauvet geeft geen telefoon-tags.
Label het pakket duidelijk met het RMA-nummer. Chauvet weigert producten die worden geretourneerd zonder een RMA-nummer.

Schrijf het RMA-nummer op een voldoende bevestigd etiket. Schrijf het RMA-nummer NIET direct op de doos.

Vóór het verzenden van het product moet u de volgende informatie duidelijk op een stuk papier schrijven en het binnen de doos plaatsen:

- Uw naam:
- Uw adres:
- Uw telefoonnummer
- RMA-nummer
- Een korte beschrijving van het probleem

Zorg ervoor dat u het product voldoende inpakt. Alle verzendschade die resulteert uit onvoldoende verpakking is uw verantwoordelijkheid. FedEx-verpakking of dubbele dozen worden aanbevolen.

Chauvet behoudt zich het recht voor om (het) geretourneerde product(en) naar eigen inzicht te repareren of te vervangen.

Neem contact Op

Algemene Informatie	Technische support
Chauvet wereldwijde hoofdkwartier	
Adres: 5200 NW 108th Ave. Sunrise, FL 33351 Bandopname: (954) 577-4455 Fax: (954) 929-5560 Tolvrij: (800) 762-1084	Bandopname: (844) 393-7575 Fax: (954) 756-8015 E-mail: chauvetcs@chauvetlighting.com Website: www.chauvetdj.com
Chauvet Europe Ltd	
Adres: Unit 1C Brookhill Road Industrial Estate Pinxton, Nottingham, UK NG16 6NT Bandopname: +44 (0) 1773 511115 Fax: +44 (0) 1773 511110	E-mail: UKtech@chauvetlighting.eu Website: www.chauvetdj.eu
Chauvet Europe BVBA	
Adres: Stokstraat 18 9770 Kruishoutem Belgium Bandopname: +32 9 388 93 97	E-mail: BNLtech@chauvetlighting.eu Website: www.chauvetdj.eu
Chauvet France	
Adres: 3, Rue Ampère 91380 Chilly-Mazarin France Bandopname: +33 1 78 85 33 59	E-mail: FRtech@chauvetlighting.fr Website: www.chauvetdj.eu
Chauvet Germany	
Adres: Bruno-Bürgel-Str. 11 28759 Bremen Germany Bandopname: +49 421 62 60 20	E-mail: DEtech@chauvetlighting.de Website: www.chauvetdj.eu
Chauvet Mexico	
Adres: Av. de las Partidas 34 - 3B (Ingang door Calle 2) Zona Industrial Lerma Lerma, Edo. de México, CP 52000 Bandopname: +52 (728) 690-2010	E-mail: servicio@chauvet.com.mx Website: www.chauvetdj.mx

Van buiten de VS, Verenigd Koninkrijk, Ierland, Benelux, Frankrijk, Duitsland of Mexico kunt u contact opnemen met de distributeur. Volg hun instructies om support aan te vragen of om een product te retourneren. Ga naar onze website voor contactinformatie.